Eclisse Steckadapter für bauseitige Umfassungszarge

Die Steckadapter dienen als Montagegrund für den Fall, dass bauseitige Holz-Umfassungszargen, also keine Eclisse Holz-Umfassungszargen, geliefert werden. Die Steckadapter kommen nur in der Modellserie UNICO PLUS Trockenbau zum Einsatz.

Eclisse Steckadapter, Länge: 90 mm

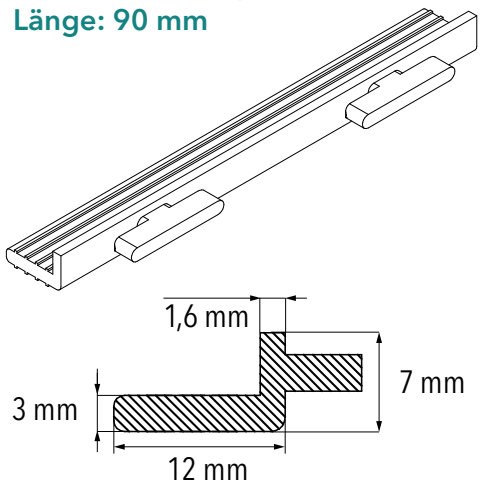

Eclisse Einschubprofil

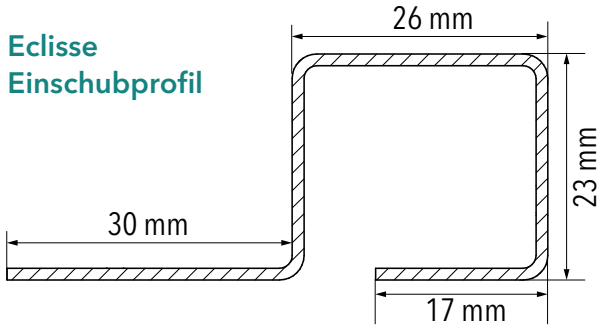

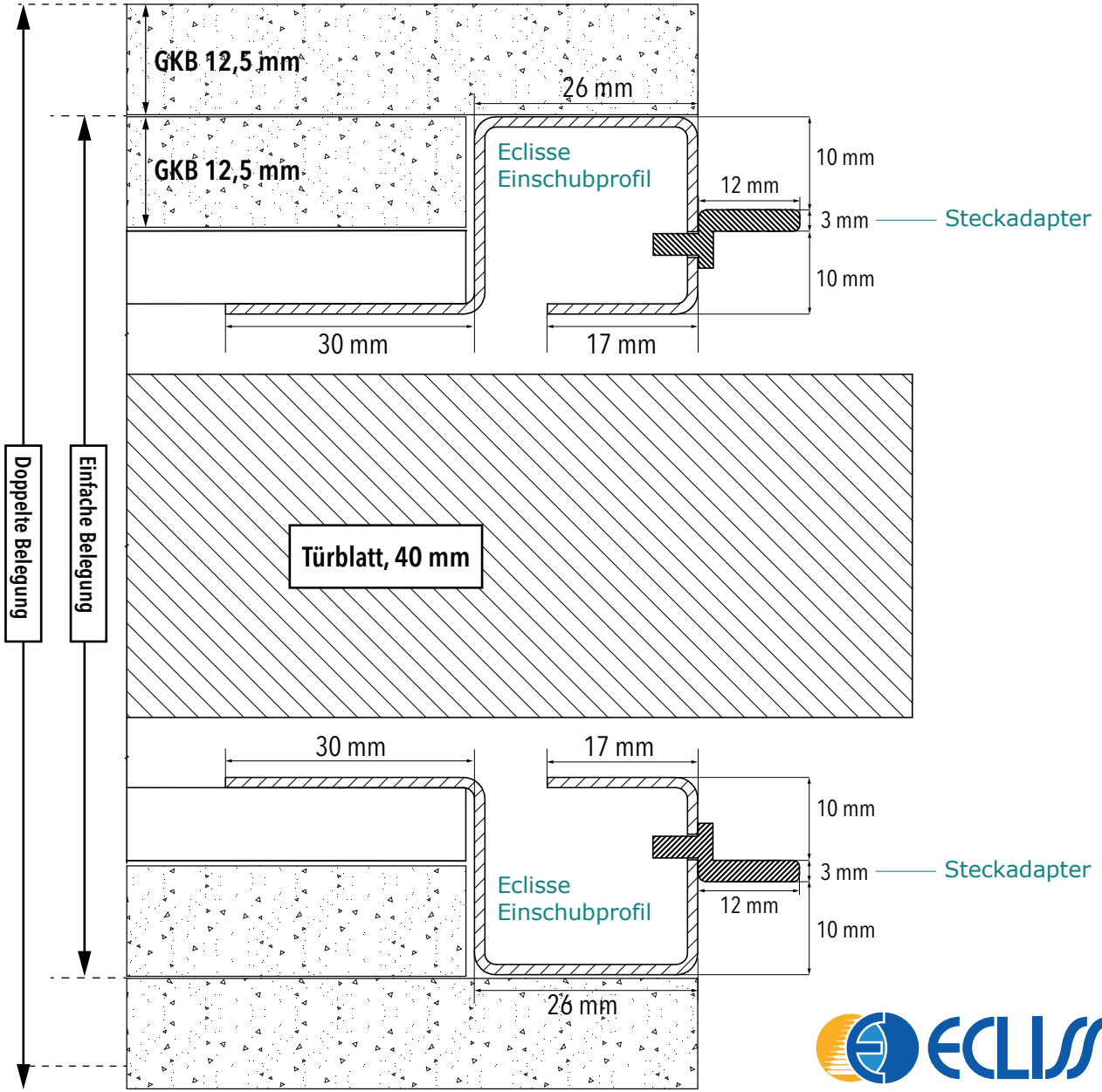

25312 Technische Änderungen jeglicher Art, auch ohne Vorankündigung, vorbehalten.

© ECLISSE GmbH, 09|2026

ECLISSE
INNENWAND-SCHIEBETÜRSYSTEME
www.eclisse.at