# PRODUKTKATALOG ÖSTERREICH

**2022**

Innenwand-Schiebetüren | Flächenbündige Drehflügelzargen | Passendes Zubehör

ECLISSE®
INNENWAND-SCHIEBETÜRSYSTEME

## ECLISSE CLASSIC COLLECTION

STOCKVERKLEIDUNG ERFORDERLICH

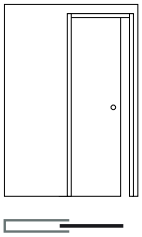

ECLISSE UNICO EF
20 | 22

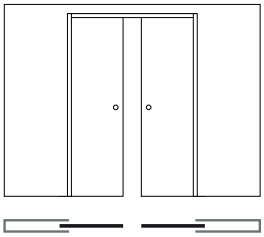

ECLISSE UNICO DF
21 | 23

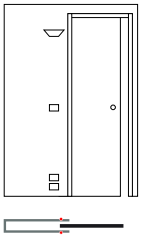

ECLISSE UNICO LUCE EF
26 | 28

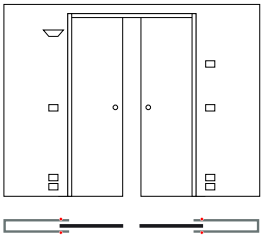

ECLISSE UNICO LUCE DF
27 | 29

## ECLISSE CLASSIC COLLECTION - SONDERMODELLE

STOCKVERKLEIDUNG ERFORDERLICH

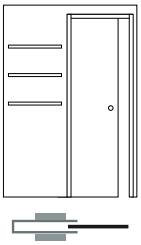

ECLISSE EWOLUTO® EF
32

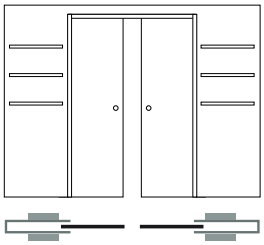

ECLISSE EWOLUTO® DF
33

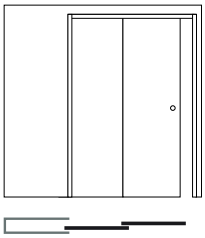

ECLISSE TELESKOP ES
36 | 38

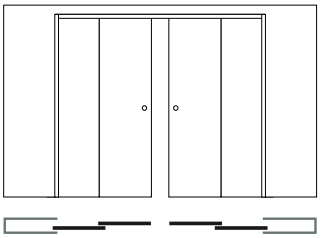

ECLISSE TELESKOP ZS
37 | 39

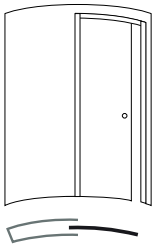

ECLISSE CIRCULAR EF
42 | 44

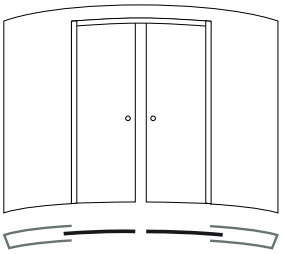

ECLISSE CIRCULAR DF
43 | 45

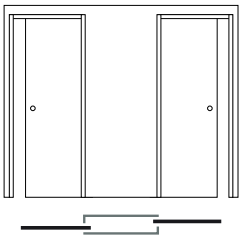

ECLISSE UNILATERALE
48 - 49

## ECLISSE SYNTESIS® COLLECTION

WANDBÜNDIG - SPACHTELLAIBUNG

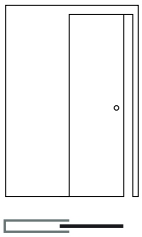

ECLISSE SYNTESIS® LINE EF
56 | 58

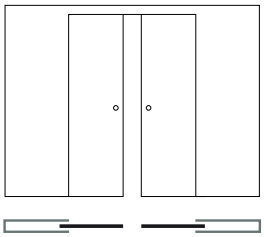

ECLISSE SYNTESIS® LINE DF
57 | 59

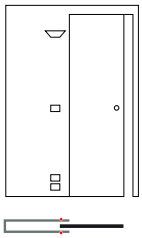

ECLISSE SYNTESIS® LUCE EF
64 | 66

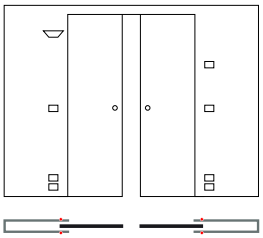

ECLISSE SYNTESIS® LUCE DF
65 | 67

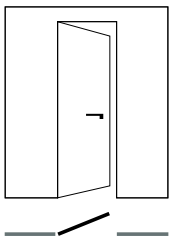

ECLISSE SYNTESIS® WING EF
74

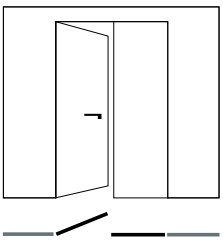

ECLISSE SYNTESIS® WING DF
75

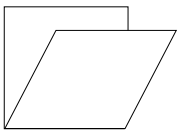

ECLISSE SYNTESIS® TECH
81

ECLISSE SYNTESIS® PLANO SL
84

# VERZEICHNIS


## DAS UNTERNEHMEN

DAS UNTERNEHMEN | **4**
ECLISSE TIMELINE | **6**
FORSCHUNG UND ENTWICKLUNG | **8**
PRÜFUNGEN UND TESTS | **9**
GUTE GRÜNDE, SICH FÜR UNS ZU ENTSCHEIDEN | **10**

## ECLISSE CLASSIC COLLECTION

STOCKVERKLEIDUNG ERFORDERLICH

ECLISSE CLASSIC COLLECTION | **12**
ECLISSE UNICO | **16**
ECLISSE UNICO LUCE | **24**

## ECLISSE CLASSIC COLLECTION - SONDERMODELLE

STOCKVERKLEIDUNG ERFORDERLICH

ECLISSE EWOLUTO® | **30**
ECLISSE TELESKOP | **34**
ECLISSE CIRCULAR | **40**
ECLISSE UNILATERALE | **46**

## ECLISSE SYNTESIS® COLLECTION

WANDBÜNDIG - SPACHTELLAIBUNG

ECLISSE SYNTESIS® COLLECTION | **51**
ECLISSE SYNTESIS® LINE | **54**
ECLISSE SYNTESIS® LUCE | **62**
ECLISSE SYNTESIS® ZUBEHÖR | **68**
ECLISSE SYNTESIS® WING | **70**
ECLISSE SYNTESIS® TECH | **78**
ECLISSE SYNTESIS® PLANO SL | **82**

## KOMPLETTIERUNGEN, ZUBEHÖR UND WEITERES

ECLISSE GANZGLAS-TÜRBLÄTTER | **87**
ERGÄNZENDES ZUBEHÖR | **92**
UMFASSUNGSZARGEN | **95**
SCHIEBETÜR - AUTOMATION | **96**
SCHIEBETÜRBLÄTTER UND MUSCHELGRIFFE | **98**
ALLGEMEINE HINWEISE | **100**
CHECKLISTE | **101**
BARRIEREFREIE LÖSUNGEN | **102**

## TECHNISCHE SPEZIFIKATIONEN

TECHNISCHE SPEZIFIKATIONEN | **103**

## WARTUNGSHINWEISE - SONSTIGE INFORMATIONEN

WARTUNGSHINWEISE | **104**
SONSTIGE INFORMATIONEN | **105**

## ZUBEHÖR-SCHNELLÜBERSICHT

ZUBEHÖR-SCHNELLÜBERSICHT | **106**

# DAS UNTERNEHMEN

**ECLISSE srl**
**Pieve di Soligo - Italy**

ECLISSE FRANCE SAS
Quimper - Frankreich
ECLISSE POLSKA S.p.zoo
Rokitki - Polen
**ECLISSE GmbH**
**Wien - Österreich**
ECLISSE CR sro
Prag - Tschechien
ECLISSE IBERIA Sl
Ripoll Barcelona - Spanien
VENETO PORTE PLUSZ KFT
Székesfehérvár - Ungarn
ECLISSE BRASIL Comércio Importação
Exportação e Serviços LTDA
Vila Velha - Brasilien
ECLISSE DEUTSCHLAND GmbH
München - Deutschland
ECLISSE SLOVAKIA sro
Banská Bystrica - Slowakei
ECLISSE EST srl
Bukarest - Rumänien
ECLISSE UK ltd
Grantham - Vereinigtes Königreich
HÄFELE TÜRKIYE A.Ş.
Istanbul - Türkei
MARSICA SDF BV
Voorhout - Niederlande
TDV CENTER - VISHERA GROUP
Moskau - Russland
MUOTOLEVY RAKENNUSTUOTTEET Oy
Nummela - Finnland
ECB Ltda.
Santiago - Chile
MIROLJUB TEINOVIČ
Slowenien – Kroatien - Montenegro

TECHNOBAT
Tunis - Tunesien
EURO ARCHITECTURAL, LLC
Los Angeles - USA
ECLISSE SCANDINAVIA APS
Kopenhagen - Dänemark
OVOCONCEPT d.o.o.
Belgrad - Serbien
LINEAR SYSTEM GmbH
Fruthwilen - Schweiz
UAB GSV GROUP - VITUKO DURYS
Vilnius - Litauen
FAKSTAR - Quincaillerie De Porte
Et Accessoires De Meumble
Casablanca - Marokko
VALANTIS GRAMMENOPOULOS
Griechenland - Zypern
ALEXANDER MARTYNOV
Ukraine

Die ECLISSE GmbH steht für innovative, bis ins Detail durchdachte Einbauelemente und einen umfassenden, persönlichen Service. Unsere Mitarbeiter füllen die Marke ECLISSE durch ihren täglichen Einsatz mit Leben und messen ihren Erfolg täglich an der Zufriedenheit unserer Kunden.

ECLISSE versteht sich als zentraler Ansprechpartner rund um die Schiebetür. Über die Funktion unserer Einbauelemente hinaus, empfehlen wir auf Wunsch allen am Bauprozess Beteiligten, Produkte, von denen wir überzeugt sind, dass sie eine ideale Ergänzung zu unseren Elementen darstellen.

Auf unserer Internetseite www.eclisse.at finden Sie zudem technische Informationen sowie Ausschreibungstexte, die die Entscheidungsprozesse in Bezug auf die Planung und Ausführung von unseren Schiebetüren vereinfacht. Gemeinsam mit anderen Herstellern entwickeln wir perfekt aufeinander abgestimmte Systemlösungen für anspruchsvolle und kreative Innenraumgestaltungen.

Unser Wissen über innovative Raumkonzepte mit in der Wand laufenden Schiebetüren tragen wir in Fachveranstaltungen und bei Vorträgen vor Studenten nach außen. Wir freuen uns dabei auf den Dialog, der uns alle weiter nach vorne bringt.

Innenwand-Schiebetüren bieten in Bezug auf Ästhetik und Raumnutzung bei der Innenraumgestaltung viele Vorteile. ECLISSE produziert seit 33 Jahren Schiebetürkästen für Trockenbau- und Massivwände sowie hochwertiges Zubehör im norditalienischen Treviso.

In Österreich liefert die ECLISSE GmbH Schiebetürkästen, die sich unter anderem durch hohe Qualität, Verarbeitungsfreundlichkeit und ein breit gefächertes Zubehör auszeichnen. Marktgerechte Lieferzeiten sehen wir als sportliche Herausforderung.

# ECLISSE TIMELINE

**1989** Luigi De Faveri gründet ECLISSE S.r.l. in Falzé di Piave, Treviso. Dort werden die Modelle ECLISSE UNICO, ESTENSIONE, NOVANTA, TELESKOP und Unilaterale hergestellt.

**1991** Erstes Patent: das Kopplungssystem für das Schiebetürkastengitter (Massivwand-Version) ohne Schweißstellen, um Rostbildung und eine Ablösung des Gitters zu vermeiden.

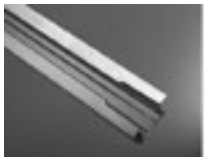

**1992** Patentierung der herausnehmbaren Laufschiene.
Im selben Jahr: ECLISSE erprobt den Trockenbau-Montagekit aus Aluminiumprofilen und Schrauben.

**1996** Das Unternehmen eröffnet die erste Tochtergesellschaft unter dem Namen ECLISSE France (Quimper). Die Expansion und Konsolidierung auf den internationalen Märkten führen ECLISSE bis nach Polen: Eclisse Polska öffnet in Tczew.

**2000** In diesem Jahr patentiert ECLISSE das nach dem Dosenöffnungsprinzip abziehbare Bodenprofil. Durch Entfernen des Bodenblechs kann der untere Bereich zum Höhenausgleich zwischen dem bereits montierten Schiebetürkasten und dem Fertigboden genutzt werden. Ebenfalls im Jahr 2000 geht die erste Website von ECLISSE online.

**2001** Das Vertriebsnetz umfasst jetzt auch Österreich: ECLISSE Wien wird gegründet. Die erfolgreiche Entwicklung der Unternehmensgruppe führt zur Eröffnung von ECLISSE CR in Prag.

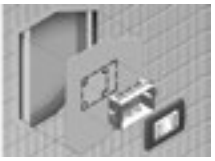

**2002** Auf Produktionsseite revolutioniert ECLISSE das Konzept von Schiebetürkästen und entwickelt die Modellreihe LUCE, die das Durchführen von Elektrokabeln ermöglicht.

**2003** Das Modell ECLISSE CIRCULAR wird präsentiert, der erste Schiebetürkasten auf dem Markt für in der Wand laufende, gebogene Türblätter.

**2005** Der verwindungssteife Distanzhalter sorgt beim Setzen des Schiebetürkastens für eine perfekte Ausrichtung und schützt vor einem möglichen Verziehen.

**2006** ECLISSE festigt mit der Gründung von Eclisse Iberia seine Position auf dem spanischen Markt. Das erste verkleidungslose Schiebetürkastenmodell ECLISSE SYNTESIS® LINE wird präsentiert. ECLISSE Slovakia wird in Banská Bystrica eröffnet.

**2007** Mit ECLISSE Brasil (Vila Velia) wird die erste Tochtergesellschaft in Übersee gegründet.

**2008** Die Expansionsbemühungen finden mit der Gründung von ECLISSE Deutschland ihre Fortsetzung.

**2009** Mit ECLISSE Est in Bukarest wird offiziell das rumänische Tochterunternehmen gegründet.

**2010**

Das Unternehmen David Barley Co. wird zu ECLISSE UK umgewandelt.
Neues Patent: Das ECLISSE EWOLUTO® Schiebetürsystem bietet mit seinem Schiebetürkasten die Möglichkeit einer direkten Befestigung von Möbeln, Hängeschränken und Regalböden an der Schiebetürtasche.
Im gleichen Jahr öffnet der ECLISSE Showroom in Mailand seine Pforten – eine Ausstellungsfläche, mit der das Thema Schiebetürsysteme zum ersten Mal umfassend präsentiert wird.

**2012**

ECLISSE SYNTESIS® LUCE wird vorgestellt – ein Schiebetürkasten ohne Verkleidung, der auch für die Installation von Beleuchtungselementen vorbereitet ist.
In Prag wird ein weiterer ECLISSE Showroom mit über 100 m² Ausstellungsfläche eröffnet.

**2013**

ECLISSE SYNTESIS® COLLECTION: Das Modulsystem für Flachwände mit minimalistischen Innenwand-Schiebetürsystemen und wandbündigen Drehflügeltüren.

**2015**

ECLISSE SYNTESIS® TECH: Die technische Lösung als Ergänzung der Produktlinie ECLISSE SYNTESIS® COLLECTION, die platzsparende Technikeinbauten ermöglicht. Verkabelungen, Rohrleitungen, elektrische Anlagen und selbst Abstellräume können nun in der Wand integriert und diskret verborgen werden.
Im März desselben Jahres wird der ECLISSE Showroom in der Slowakei eröffnet.

**2016**

Die neuen Einzugdämpfer ECLISSE BIAS® und ECLISSE BIAS® DS werden vorteilhaft in der Laufschiene geführt, ohne dass dieses Komfortzubehör auf dem Türblatt aufträgt.
ECLISSE BIAS® bremst und zieht Türblätter bis 40 kg in der Schließbewegung an das Anschlagprofil.
Der vordere Stopper wird hier nicht mehr benötigt.

**2017**

ECLISSE eröffnet die Showrooms in Pescara und München – nicht nur einfache Präsentationsräume, sondern Anziehungspunkte für Architekten, Innendesigner und Kunden, die stets auf dem Laufenden bleiben möchten. Willkommene Orte zu Ausbildungszwecken und für die Schaffung von Synergien mit anderen Akteuren des Sektors.

**2018**

Die F&E-Abteilung des Unternehmens präsentiert: ECLISSE SYNTESIS® Glasflügeltür und Akustik 38 dB sowie Brandschutz-Schiebetürlösung der Linie ECLISSE SYNTESIS® LINE EI30 für den englischen und französischen Markt.
Im September desselben Jahres eröffnet ECLISSE den Showroom in London.

**2019**

ECLISSE 40 wird vorgestellt: Auf der einen Türseite wandbündige Drehflügelleleganz und Diskretion. Auf der anderen Türseite: Geometrie und Linienführung mit Tiefe. Die um 40 Grad ausgeschrägte Türzarge verleiht der Wand eine Nebenrolle und betont stattdessen die Wandöffnung. Einem Rahmen gleich schmückt sie die Tür und lädt zum Durchgehen ein.

1989 2019 30th ANNIVERSARY

**2019**

ECLISSE-Jubiläum
Am 10. Januar feiert ECLISSE 30 Jahre Tätigkeit

**2021**

Die Verarbeitung wird weiter vereinfacht:
Die Spachtelkanten der SYNTESIS® COLLECTION Modelle sind ab jetzt im gesamten Durchgangsbereich mit einem elastischen Spezialharz zur Haftverbesserung des Spachtels / Feinputz vorbeschichtet. Auch die Quertraversen wurden weiter optimiert.

# FORSCHUNG UND ENTWICKLUNG

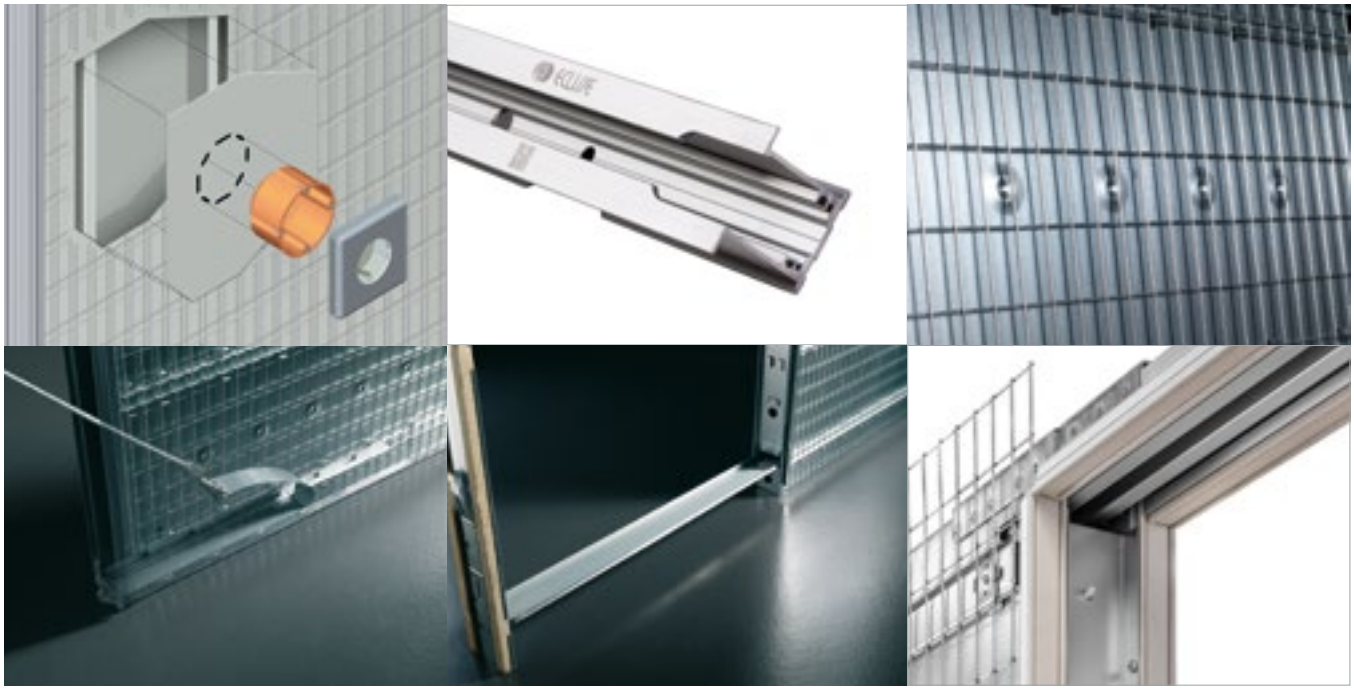

**Model ECLISSE UNICO LUCE**
Bei diesem System befinden sich innenseitig Kabel-Hohlräume, die das Durchführen von Kabeln erlaubt. Es sind 5 Anschlusspunkte in der Außenwand des Kastens vorgesehen.

**Die herausnehmbare Laufschiene**
Unsere Präzisions-Laufschiene ist auch nach Fertigstellung der Wand zu einem späteren Zeitpunkt revisionierbar. Ermöglicht wird das durch die Bajonettverzahnung im hinteren Bereich des Schubkastens.

**Putzträger ohne Verschweißung**
Die Verputzträgernetze sind auf dem Korpus ohne Verschweißungen verankert. Dadurch werden Spannungsrisse sowie Verzüge des Schiebetürkastens beim Abtrocknen des Zementmörtels vermieden.

**Nachträglich herausnehmbares Bodenblech**
Das nachträglich herausnehmbare Bodenblech des Schubkastens (nur Massivwand) ermöglicht dem Verarbeiter auch bei zu hoch gesetztem Kasten eine korrekte Montage des Türblattes.

**Verwindungssteifer Distanzhalter**
Der verwindungssteife Distanzhalter (nur Massivwandkästen) gewährt eine weitgehend lineare Führung des Anschlagprofils zum Schubkasten. Das Versetzen des Elements auf der Baustelle wird dadurch erleichtert.

**Beschichtete Profile bei SYNTESIS® COLLECTION Modellen**
Die Spachtelkanten sind im gesamten Durchgangsbereich (Anschlagpfosten, obere Traverse sowie Einschubprofile) mit einem elastischen Spezialharz zur Haftverbesserung des Spachtels / Feinputz vorbeschichtet.

# PRÜFUNGEN UND TESTS

**FIRMA ECLISSE**
Die Firma ECLISSE plant und erzeugt Einbaukästen für Schiebetüren, das entsprechende Zubehör und die elektrische Automatik für Schlupftüren gemäß der Norm **UNI EN ISO 9001.**
Dafür hat ECLISSE ein Forschungs- und Entwicklungsteam geschaffen, das für freiwillige Tests unter Beobachtung der benannten Stelle CSI eintritt.
ECLISSE arbeitet unter Einhaltung der Norm **UNI EN ISO 14001**, die Vorgaben für die Entwicklung eines effizienten Umweltmanagementsystems enthält.
Die Zertifizierung stellt sicher, dass sich das Unternehmen um die Vorbeugung von Umweltverschmutzung bemüht und garantiert gleichzeitig die Umweltfreundlichkeit der Schiebetürsysteme.
ECLISSE hat sich außerdem für die freiwillige Anwendung eines Systems für die Arbeitssicherheit und den Gesundheitsschutz im Einklang mit dem Standard **OHSAS 18001** entschieden.
Der OHSAS Standard ist ein international anerkannter Standard, der sich die Wahrung der Sicherheit und dem Schutz der Gesundheit der Beschäftigten und aller Personen zum Ziel setzt, die mit den Tätigkeiten des Unternehmens in Berührung kommen.

**Dauerhaftigkeitsprüfung der Laufwagen nach EN 1527:**
Die Tragkraft der Standard-Laufwagen beträgt 100 kg, und haben keine signifikanten Verschleißerscheinungen aufgewiesen, nachdem sie mehr als 100.000 Zyklen durchlaufen haben. Des Weiteren haben die Laufwagen die höchste Korrosionsbeständigkeitsklasse (Klasse 4) erreicht, nachdem sie 240 Stunden lang salzhaltigem Nebel ausgesetzt waren (EN 1670).

**Herausnehmbare Laufschiene:**
Diese ist in einer Aluminiumlegierung 6060 (EN 9006:1) gefertigt und wird durch eine anodische Schutzschicht von 10 µm umgeben, im T5-Verfahren hergestellt. Dadurch wird eine erhöhte Haltbarkeit vor allem in Feuchträumen garantiert. Ebenso wird dadurch eine härtere Oberfläche erzielt, die ein sanftes und ruhiges Laufen der Beschläge ermöglicht.

**Schlagprüfung (in Anlehnung an EN1629:2000):**
Eine Mustertür mit den Abmessungen 1000 x 2100 mm, eingebaut in einen ECLISSE-Schiebetürkasten, wird einem Aufprall eines Sandsacks (30 kg) ausgesetzt. Weder der Einbaukasten noch die Beschlagsteile haben Verformungen aufgewiesen.

**ECLISSE EWOLUTO®**
Das patentierte ECLISSE EWOLUTO® Schiebetürsystem ist das einzige Einbauelement, welches die Befestigung von Möbeln, Hängeschränken oder Regalböden mittels Klebeankern an den Seitenflächen des Schiebetürelementes erlaubt. Die spezielle Bauform schafft in Kombination mit dem Zementmörtel auf den Flächen des Schubkastens eine stabile Grundlage und erweitert auf diese Weise die Möglichkeiten beim Innenausbau.

ISO 9001

# GUTE GRÜNDE, SICH FÜR UNS ZU ENTSCHEIDEN

**MEHR RAUM FÜRS LEBEN**
**- MIT EINBAUELEMENTEN VON ECLISSE.**

Wo eine klassische Drehflügeltür Raum benötigt, schenkt eine Schiebetür an gleicher Stelle Raum.

Steht Ihnen Ihre Tür auch ständig im Weg?

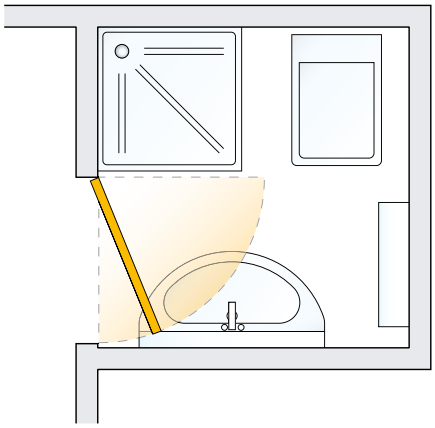

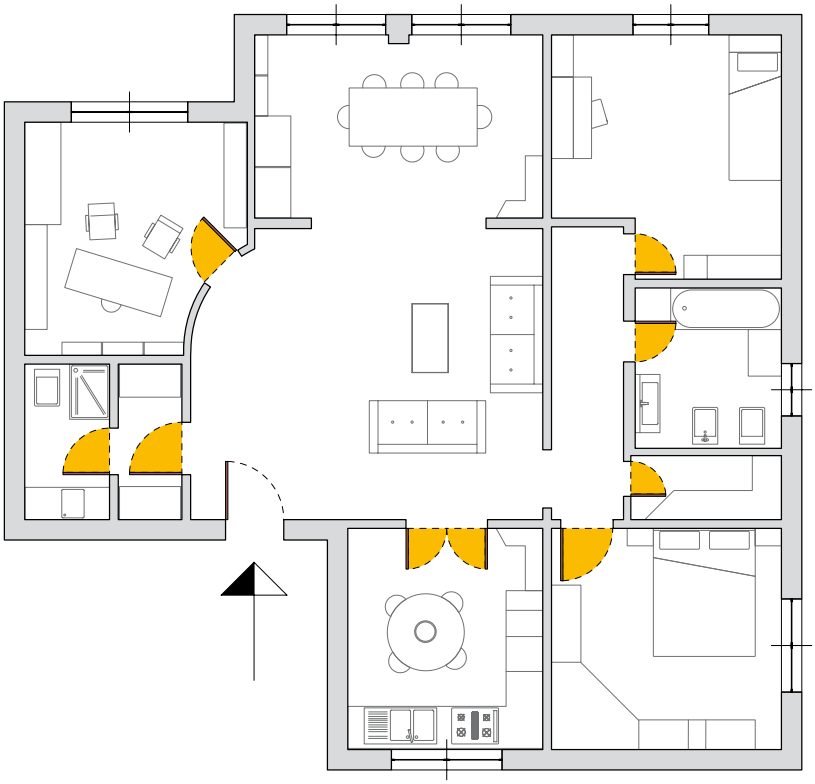

## Einschränkungen bei Drehflügeltüren:

- Weniger Raum.
- Eingeschränkte Nutzung der Gesamtfläche.
- Weniger Gestaltungsmöglichkeiten.

**RAUM.**
**KOMFORT.**
**GEWINN.**

Doppelt Platz sparen und dabei schick aussehen. Lassen Sie Ihre Türen einfach in der Wand verschwinden. Unser System ist sehr flexibel und kann an verschiedene Bedürfnisse angepasst werden. Mit uns lassen sich Durchgänge zwischen 60 und 470 cm Breite realisieren.

Mit einer in der Wand laufenden Schiebetür gewinnen Sie wertvollen Raum und schaffen sich zusätzlich spürbar mehr Wohnkomfort.

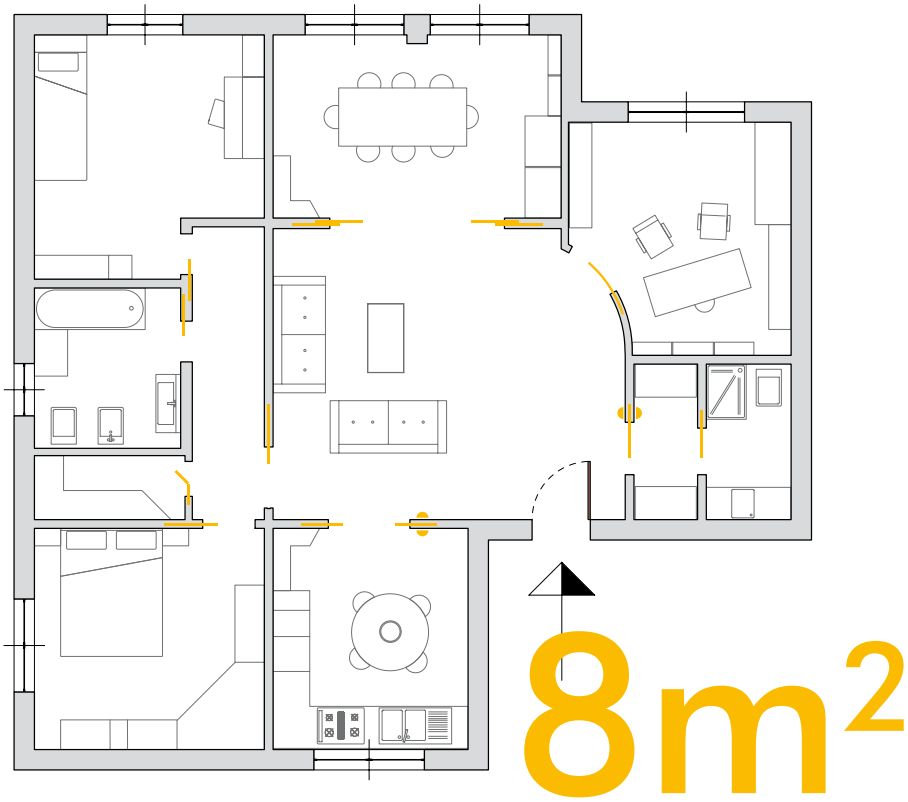


**8 m² Raum gewonnen**

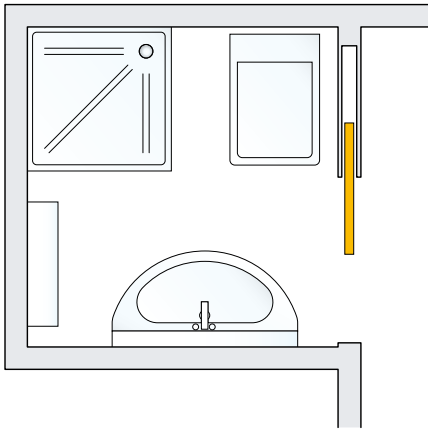

## Vorteile einer Schiebetür!

- Mehr Raum.
- Freie Nutzung aller Flächen.
- Mehr Gestaltungsfreiheit.
- Größerer Wohnkomfort.

# ECLISSE
# **CLASSIC COLLECTION**

KLASSISCHE MODELLE, vorgesehen für Stockverkleidungen

1. ECLISSE UNICO EF
2. ECLISSE UNICO DF
3. ECLISSE UNICO LUCE EF
4. ECLISSE UNICO LUCE DF

# ECLISSE
# **CLASSIC COLLECTION**

SONDERMODELLE, vorgesehen für Stockverkleidungen

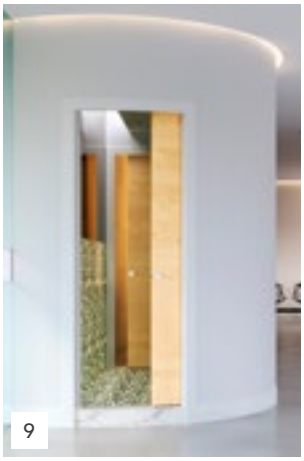

5. ECLISSE EWOLUTO® EF
6. ECLISSE EWOLUTO® DF
7. ECLISSE TELESKOP ES
8. ECLISSE TELESKOP ZS
9. ECLISSE CIRCULAR EF
10. ECLISSE CIRCULAR DF
11. ECLISSE UNILATERALE

# ECLISSE
# **CLASSIC COLLECTION**

## MASSIVWANDKÄSTEN
Vorgesehen für Stockverkleidungen

### FÜR IMMER VEREINT

Der einzige Schiebetürkasten am Markt, bei dem das engmaschige Putzgitter mit einer speziell geriffelten Oberfläche hergestellt wird, welche für eine optimale Verbindung zwischen dem Putz und dem Metall sorgt.

### GERADLINIGKEIT BEIM EINMAUERN

Der breite, und robust gefertigte Distanzhalter sorgt beim Versetzen des Kastens für die erforderliche Geradlinigkeit zwischen dem Schubkasten und dem Anschlagprofil.

### BODENBLECH MIT SOLLBRUCHSTELLE

Das nachträglich herausnehmbare Bodenblech kann bei Setzfehlern so einigen Ärger ersparen. Falls der Kasten zu hoch gesetzt und schon eingemörtelt wurde, kann das Bodenblech mit einem geeigneten Werkzeug aus dem Schubkasten herausgezogen werden, um so den Unterbau nacharbeiten zu können.

### FÜR DIE MASSIVWAND ENTWORFEN

Unsere Massivwand-Schiebetürboxen bringen so einiges auf die Waage. Das zeugt von solidem Design und der hochwertigen Auswahl der Primärmaterialien.

# ECLISSE
# **CLASSIC COLLECTION**

## TROCKENBAUKÄSTEN
Vorgesehen für Stockverkleidungen

### LAUFWAGEN

Die Laufwagen gehören zu den wichtigen Bauteilen eines Schiebetürkastens, und werden daher sorgfältig in eigener Produktion gefertigt. Die Standard-Tragkraft beträgt 100 kg pro Paar. Für Sondergrößen stehen Rollwagen bis 150 kg zur Verfügung.

### IMMER IM MITTELPUNKT

Die zwangszentrierte Stift-Bodenführung für das Türblatt sitzt durch Ihren Aufbau immer mittig im Schiebetürkasten. Ein wichtiger Punkt für den Geradeauslauf des Türblattes.

### BERUHIGEND

Die Laufschiene, zentrale Einheit eines Schiebetürkastens, kann bei Eclisse auch nach Fertigstellung der Wand aus dem Kasten ausgebaut werden. Ermöglicht wird das durch eine patentierte Bajonettverzahnung im Schubkastenbereich.

### FÜR DEN TROCKENBAU ENTWORFEN

Unsere Trockenbaukästen sind in gezielt offener Bauweise konstruiert, und werden so den zeitgemäßen Anforderungen im Innenausbau besser gerecht. Durch eine gleichmäßige Verschraubung der Rigips-Platte mit den speziell profilierten Querstreben entsteht der flächige Verbund mit dem Schubkasten.

# ECLISSE **UNICO EF**

## TECHNIK - EIGENSCHAFTEN - **TROCKENBAU**

**Reversible Laufschiene (patentiert)**
Die auch nach Wandschluss ausbaubare Laufschiene erlaubt eine eventuelle nachträgliche Wartung der Anlage sowie ein Nachrüsten der Schiebetür mit Komfortzubehör wie z.B. Einzugdämpfer oder Selbstschließer.

**Schienentragprofil**
Das Profil besteht aus verzinktem Stahlblech – und nicht wie sonst üblich – aus Holz oder PVC. Durchdacht ist auch die Verbindung mit dem Anschlag. Einfach das Profil in den Anschlag einschieben und die Falznasen mit einem Hammer umkanten.

**Laufwagen**
Unsere Laufwagen kommen aus eigener Produktion und sind im Inneren mit gekapselten Stahlkugellagern versehen. Die Spurkranzrollen sind aus besonders verschleißfestem Kunststoff gefertigt, der sich durch hohe Laufruhe und Lebensdauer auszeichnet. Getestet auf 100.000 Schließzyklen ohne nennenswerte Abnutzungserscheinungen.

**Quertraversen**
Die 12 speziell profilierten Querträger aus verzinktem, 0,7 mm starkem Stahlblech gewähren im Verbund mit den Gipskartonplatten eine optimale Aussteifung gegen Drücke und Spannungen.

**Einschubholme**
Die speziell profilierten Einschubholme dienen sowohl als Anschlag der Gipskartonplatten als auch dem Tischler als Montagegrundlage für die Verkleidungen.

**Estrichunabhängige Bodenführung**
Die von der Aufbauhöhe des Bodens unabhängige Bodenführung benötigt keine Verschraubung mit dem Untergrund, sondern wird direkt an den Einschubholmen fixiert. Damit entfällt das Problem der problematischen richtigen Höhenpositionierung der Bodenführung durch den Verarbeiter. Des Weiteren übernimmt diese Führung die Zentrierung des Türblattes im Schiebetürkasten.

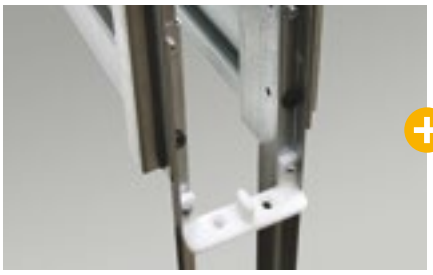

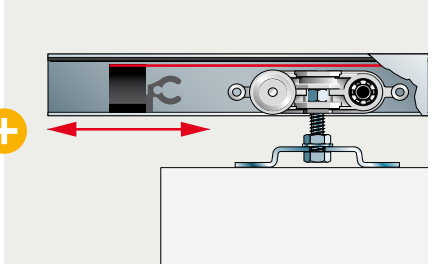

**Einstellbare Fangstopper**
Die Türstopper (vorne und hinten) sind auch bei eingebautem Türblatt verstellbar. Durch die Kombination des hinteren Fangstoppers mit einer in der Schiene geführten „Zunge" kann die Öffnung der Schiebetür stets so angepasst werden, dass die Tür auch bündig mit der Wand abschließt.

**Meterrissmarkierung**
Eine Meterrissmarkierung auf dem Anschlagpfosten erleichtert den Einbau auf der Baustelle.

## Die Montage der Schiebetürkästen kann bereits im Rohbau erfolgen

Das Element wird entweder mit einer einfachen Konstruktion aus UW-Profilen oder mit den mitgelieferten Bodeneinstands-Winkeln auf die geplante Oberkante fertiger Fußboden gesetzt.

Im Trockenbau ist dieses Modell 1- und 2-flg. für Profil 75 und 100 lieferbar. Die gewünschten Endwandstärken werden durch die Belegung der Schiebetürkästen mit GKB oder GKBI 12.5 mm erreicht.

Im Aufbau auf Profil 75 (fertige Wand 10 cm) ist die Türblattstärke von 40 mm nicht zu überschreiten.

## VORTEILE

**EINFACH UND PRAKTISCH**
Unsere Trockenbau-Schiebetürkästen werden montagefertig, und auf Wunsch im Objekt, auch nach Maß geliefert.
Das erspart Zeit und Geld beim Setzen des Kastens auf der Baustelle.

**DURCHDACHT**
Die Konstruktionsart, Typenvielfalt, Produktqualität und Verarbeitungsfreundlichkeit der Systeme sind das Ergebnis jahrelanger Erfahrung im Schiebetürsektor

**GROSS GEHT AUCH**
Auch große Sondermaße sind für uns kein Problem. Die max. Produktionsgrößen betragen hier 1-flg. Breite 200 × Höhe 300 cm, und 2-flg. Breite 400 × Höhe 300 cm. Diese Kästen sind mit größeren Materialstärken und Dimensionierungen der Bauteile konstruiert.

# ECLISSE **UNICO EF**

## TECHNIK - EIGENSCHAFTEN - **MASSIVWAND**

**Reversible Laufschiene (patentiert)**
Die auch nach Wandschluss ausbaubare Laufschiene erlaubt eine eventuelle nachträgliche Wartung der Anlage sowie ein Nachrüsten der Schiebetür mit Komfortzubehör wie z.B. Einzugdämpfer oder Selbstschließer.

**Überstand am Putzträger**
Der überstehende Putzträger erleichtert das Einputzen des Elements in das Mauerwerk und beugt Spannungsrissen im Mörtel vor.
Die zusätzliche Verwendung von Gewebe- oder Putzmatten ist nicht mehr nötig.

**Laufwagen**
Unsere Laufwagen kommen aus eigener Produktion und sind im Inneren mit gekapselten Stahlkugellagern versehen. Die Spurkranzrollen sind aus besonders verschleißfestem Kunststoff gefertigt, der sich durch hohe Laufruhe und Lebensdauer auszeichnet. Getestet auf 100.000 Öffnungszyklen ohne nennenswerte Abnutzungserscheinungen.

**Einschubholme**
Die Einschubholme an der Wandtasche ermöglichen ein schlankes Design bei gleichzeitig hoher Stabilität. Sie schützen das Element vor der Einwirkung mechanischer Kräfte am Türblatteinlauf.

**Putzträger**
Der Putzträger zeichnet sich durch zwei besondere Eigenschaften aus, die Ihn von Putzträgern anderer Hersteller unterscheiden. Erstens ist er besonders engmaschig aufgebaut und zweitens verfügt er über eine spezielle Profilierung. Diese beiden Eigenschaften garantieren einen perfekten Halt des Mörtels während des Einputzens.

**Zentrierende Türblattführung**
Direkt auf dem Fußboden oder am Einbauelement montiert, zentriert die Führung das Türblatt beim Öffnen und Schließen der Tür.

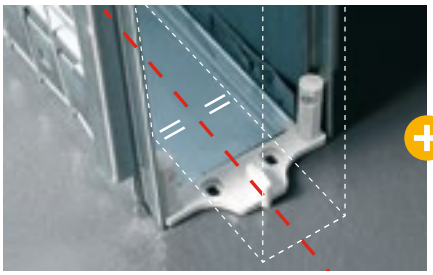

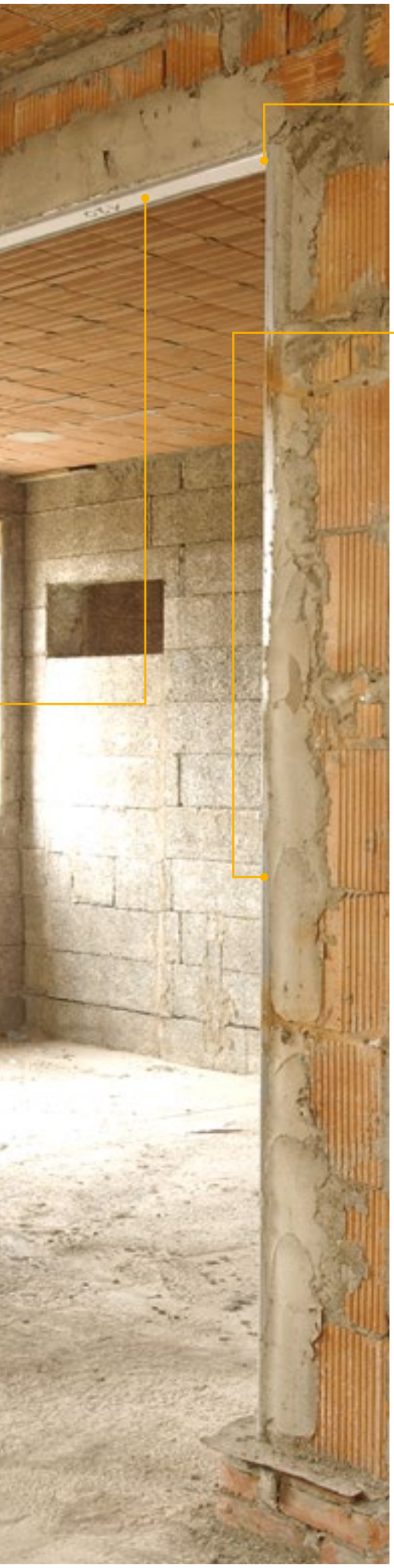

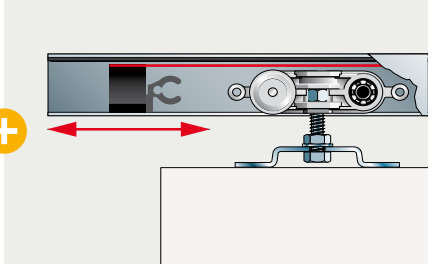

**Einstellbare Fangstopper**
Die Türstopper (vorne und hinten) sind auch bei eingebautem Türblatt verstellbar. Durch die Kombination des hinteren Fangstoppers mit einer in der Schiene geführten „Zunge" kann die Öffnung der Schiebetür stets so angepasst werden, dass die Tür auch bündig mit der Wand abschließt.

**Meterrissmarkierung**
Eine Meterrissmarkierung auf dem Anschlagpfosten erleichtert den Einbau auf der Baustelle.

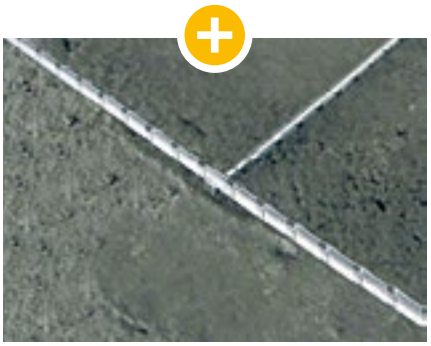

**Geriffeltes Putzträgernetz**
Der einzige Schiebetürkasten am Markt, bei dem das engmaschige Putzgitter mit einer speziell geriffelten Oberfläche hergestellt wird, welche für eine optimale Verbindung zwischen dem Putz und dem Metall sorgt.

## Die Montage der Schiebetürkästen erfolgt im Rohbau vor dem Verputzen

Die Setzhöhe wird durch den Meterriss bestimmt.
Bei tragenden Wänden wird das Element gegen eine vorgemauerte „Tasche" gesetzt.

## VORTEILE

**ROBUST**
Die Massivwandkästen zeichnen sich durch robuste Materialstärken aus, erweisen sich als unempfindlich in der Verarbeitung und verformen sich nicht beim Abtrocknen des Putzes.

**DURCHDACHT**
Die Konstruktionsart, Typenvielfalt, Produktqualität und Verarbeitungsfreundlichkeit der Systeme sind das Ergebnis jahrelanger Erfahrung im Schiebetürsektor.

**GROSS GEHT AUCH**
Auch Sondermaße (bis STL-Größe 150 × 290 cm 1-flg., 300 × 290 cm 2-flg., ) sind für uns kein Problem. Diese Kästen sind mit größeren Materialstärken und Dimensionierungen der Bauteile konstruiert.

# ECLISSE **UNICO EF**

## TROCKENBAU - **Lieferbar für die Profile 75 und 100**

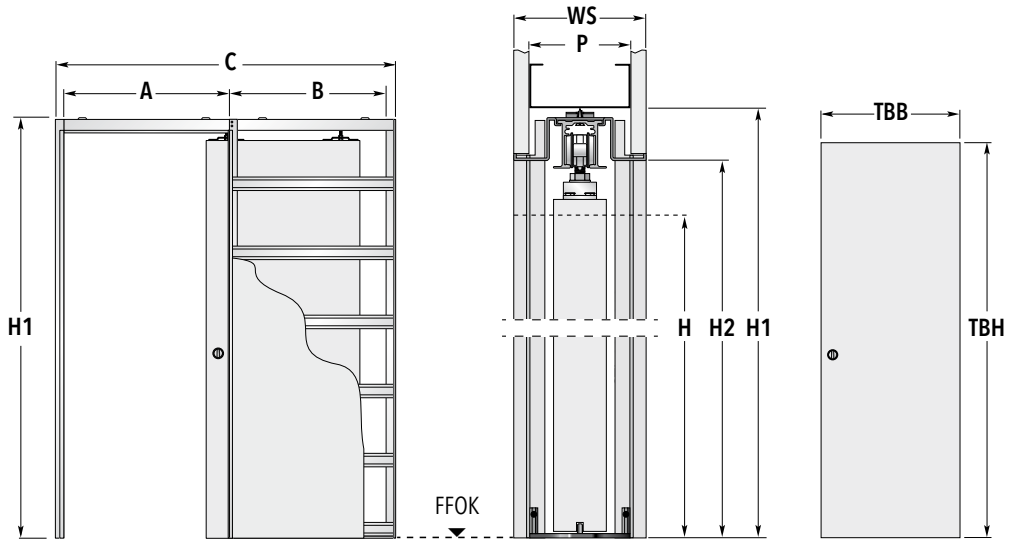


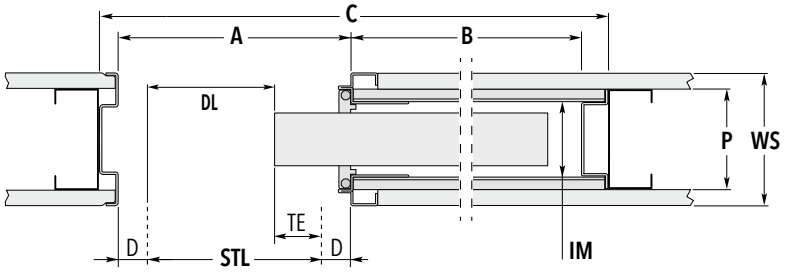


**HINWEIS**

Die hier angegeben Maße sind nach bestem Wissen erstellt und abgebildet. Aufgrund der sich erneuernden und modernisierenden Produktionsprozesse unterliegen die Maßangaben (insbesondere das Maß C) der Schiebetürkästen leichten Toleranzen. Geringfügig abweichende Maße stellen also in diesem Sinne keinen Reklamationsgrund dar.

| Standardmaße der Schiebetürkästen | | | | | | Empfohlene Türblattmaße | |
|---|---|---|---|---|---|---|---|
| Breite | Breitenmaße | | | STL 200 / STL 210 | | Breite: | Höhe: STL 200 / STL 210 |
| **STL** | **A** | **B** | **C** | **H1** | **H2** | **TBB** | **TBH** |
| **60** | 65 | 61,5 | 130 | 209 / 219 | 204,5 / 214,5 | 63,5 | 201 / 211 |
| **65** | 70 | 71,5 | 145 | 209 / 219 | 204,5 / 214,5 | 73,5 | 201 / 211 |
| **70** | 75 | 71,5 | 150 | 209 / 219 | 204,5 / 214,5 | 73,5 | 201 / 211 |
| **75** | 80 | 81,5 | 165 | 209 / 219 | 204,5 / 214,5 | 83,5 | 201 / 211 |
| **80** | 85 | 81,5 | 170 | 209 / 219 | 204,5 / 214,5 | 83,5 | 201 / 211 |
| **85** | 90 | 91,5 | 185 | 209 / 219 | 204,5 / 214,5 | 93,5 | 201 / 211 |
| **90** | 95 | 91,5 | 190 | 209 / 219 | 204,5 / 214,5 | 93,5 | 201 / 211 |
| **95** | 100 | 101,5 | 205 | 209 / 219 | 204,5 / 214,5 | 103,5 | 201 / 211 |
| **100** | 105 | 101,5 | 210 | 209 / 219 | 204,5 / 214,5 | 103,5 | 201 / 211 |
| **105** | 110 | 111,5 | 225 | 209 / 219 | 204,5 / 214,5 | 113,5 | 201 / 211 |
| **110** | 115 | 111,5 | 230 | 209 / 219 | 204,5 / 214,5 | 113,5 | 201 / 211 |
| **115** | 120 | 121,5 | 245 | 209 / 219 | 204,5 / 214,5 | 123,5 | 201 / 211 |
| **120** | 125 | 121,5 | 250 | 209 / 219 | 204,5 / 214,5 | 123,5 | 201 / 211 |

Die angegebenen Türblattmaße gelten für Holztürblätter. Maßangaben in cm.

| Möglicher Wandaufbau | CW 75 \| WS 10 cm | CW 75 \| WS 12,5 cm | CW 100 \| WS 12,5 cm | CW 100 \| WS 15 cm |
|---|---|---|---|---|
| Belegung mit Gipskartonplatte 12,5 mm | 1× | 2× | 1× | 2× |
| Innere Maulweite (**IM**) | 54 mm | 54 mm | 79 mm | 79 mm |
| Profilstärke (**P**) | 75 mm | 75 mm | 100 mm | 100 mm |

Sondermaße bis STL 200 × H 300 cm möglich. Bitte klären Sie die entsprechenden Wandaufbauten zu den jeweiligen Sondermaßen mit unserem Innendienst.

### Anmerkungen

- Die Standardtragkraft des Rollwagenpaares beträgt 100 kg, auf Wunsch 150 kg
- Eine max. Türblattstärke von 40 mm ist nicht zu überschreiten
- Die UNICO Modelle für Trockenbau (Sondermaße) sind 1-flg. bis Stocklichtbreite (STL) 200 × H 300 cm lieferbar
- Die gewünschte eingeschobene Endposition des Türblattes wird durch den einstellbaren hinteren Fangstopper festgelegt
- Die angegebene Stocklichtbreite (STL) gilt bei der empfohlenen Stärke (D) der Verkleidung von 25 mm

### Maßerklärungen

**A:** Rohes Kastenlicht ohne Stockverkleidung
**B:** Tiefe des Einschubes ohne Stockverkleidung
**C:** Gesamtmaß Schiebetürelement Breite
**H:** Fertig verkleidete Stocklichte Höhe
**H1:** Gesamtmaß Schiebetürelement Höhe
**H2:** Unverkleidetes Kastenlicht Höhe
**D:** Stärke der Verkleidung
**STL:** Fertige Stocklichte
**DL:** Fertige Durchgangslichte
**TE:** Türblatteinstand
**WS:** Fertige Wandstärke
**P:** Profilstärke
**IM:** Innere Maulweite
**GKB:** Belegung mit Gipskartonplatte 12,5 mm

### Zubehör

- ECLISSE BIAS® (ab STL 70 cm)
- ECLISSE BIAS® DS (ab STL 80 cm)
- Selbstschließer
- SET GTB für Ganzglas-Schiebetürblatt


Technische Änderungen vorbehalten. Die Zeichnungen sind Eigentum der ECLISSE s.r.l. © 02_2022

# ECLISSE **UNICO DF**

## TROCKENBAU - **Lieferbar für die Profile 75 und 100**

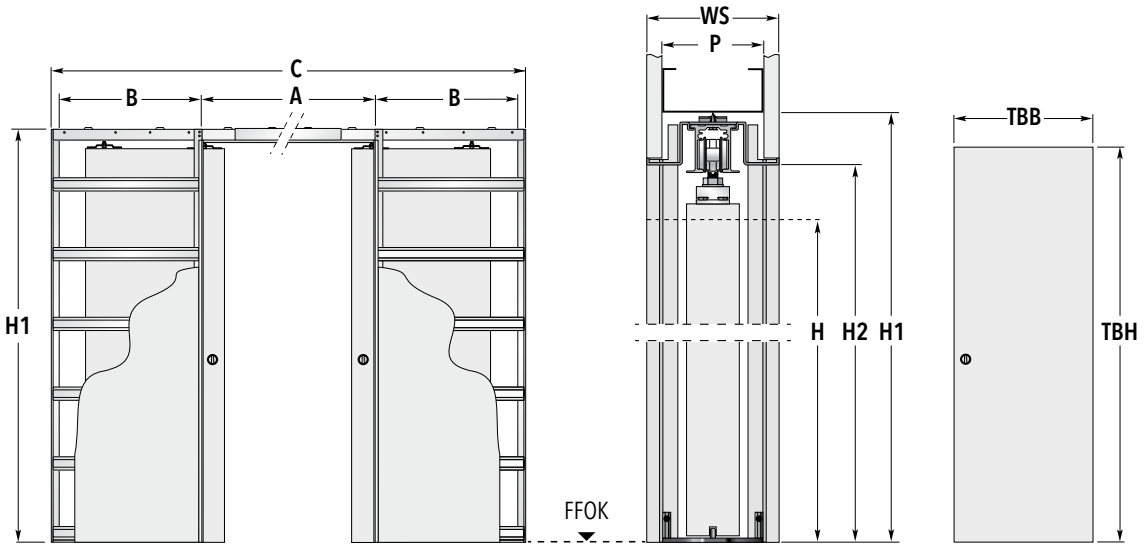


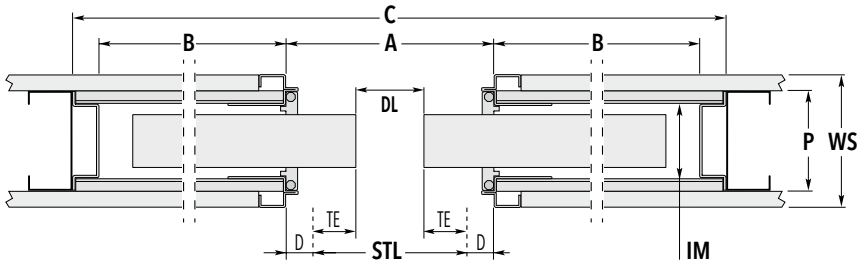


**HINWEIS**

Die hier angegeben Maße sind nach bestem Wissen erstellt und abgebildet. Aufgrund der sich erneuernden und modernisierenden Produktionsprozesse unterliegen die Maßangaben (insbesondere das Maß C) der Schiebetürkästen leichten Toleranzen. Geringfügig abweichende Maße stellen also in diesem Sinne keinen Reklamationsgrund dar.

| Standardmaße der Schiebetürkästen | | | | | | Empfohlene Türblattmaße | |
|---|---|---|---|---|---|---|---|
| Breite | Breitenmaße | | | STL 20 / STL 210 | | Breite: | Höhe: STL 200 / STL 210 |
| **STL** | **A** | **B** | **C** | **H1** | **H2** | **TBB** | **TBH** |
| **120** | 125 | 61,5 | 252 | 209 / 219 | 204,5 / 214,5 | 63,5 | 201 / 211 |
| **130** | 135 | 71,5 | 282 | 209 / 219 | 204,5 / 214,5 | 73,5 | 201 / 211 |
| **140** | 145 | 71,5 | 292 | 209 / 219 | 204,5 / 214,5 | 73,5 | 201 / 211 |
| **150** | 155 | 81,5 | 322 | 209 / 219 | 204,5 / 214,5 | 83,5 | 201 / 211 |
| **160** | 165 | 81,5 | 332 | 209 / 219 | 204,5 / 214,5 | 83,5 | 201 / 211 |
| **170** | 175 | 91,5 | 362 | 209 / 219 | 204,5 / 214,5 | 93,5 | 201 / 211 |
| **180** | 185 | 91,5 | 372 | 209 / 219 | 204,5 / 214,5 | 93,5 | 201 / 211 |
| **190** | 195 | 101,5 | 402 | 209 / 219 | 204,5 / 214,5 | 103,5 | 201 / 211 |
| **200** | 205 | 101,5 | 412 | 209 / 219 | 204,5 / 214,5 | 103,5 | 201 / 211 |
| **210** | 215 | 111,5 | 442 | 209 / 219 | 204,5 / 214,5 | 113,5 | 201 / 211 |
| **220** | 225 | 111,5 | 452 | 209 / 219 | 204,5 / 214,5 | 113,5 | 201 / 211 |
| **230** | 235 | 121,5 | 482 | 209 / 219 | 204,5 / 214,5 | 123,5 | 201 / 211 |
| **240** | 245 | 121,5 | 492 | 209 / 219 | 204,5 / 214,5 | 123,5 | 201 / 211 |

Die angegebenen Türblattmaße gelten für Holztürblätter. Maßangaben in cm.

| Möglicher Wandaufbau | CW 75 \| WS 10 cm | CW 75 \| WS 12,5 cm | CW 100 \| WS 12,5 cm | CW 100 \| WS 15 cm |
|---|---|---|---|---|
| Belegung mit Gipskartonplatte 12,5 mm | 1× | 2× | 1× | 2× |
| Innere Maulweite (**IM**) | 54 mm | 54 mm | 79 mm | 79 mm |
| Profilstärke (**P**) | 75 mm | 75 mm | 100 mm | 100 mm |

Sondermaße bis STL 400 × H 300 cm möglich. Bitte klären Sie die entsprechenden Wandaufbauten zu den jeweiligen Sondermaßen mit unserem Innendienst.

### Anmerkungen

- Die Standardtragkraft des Rollwagenpaares beträgt 100 kg, auf Wunsch 150 kg
- Eine max. Türblattstärke von 40 mm ist nicht zu überschreiten
- Die UNICO Modelle für Trockenbau (Sondermaße) sind 2-flg. bis Stocklichtbreite (STL) 400 × H 300 cm lieferbar
- Die gewünschte eingeschobene Endposition des Türblattes wird durch den einstellbaren hinteren Fangstopper festgelegt
- Die angegebene Stocklichtbreite (STL) gilt bei der empfohlenen Stärke (D) der Verkleidung von 25 mm

### Maßerklärungen

**A:** Rohes Kastenlicht ohne Stockverkleidung
**B:** Tiefe des Einschubes ohne Stockverkleidung
**C:** Gesamtmaß Schiebetürelement Breite
**H:** Fertig verkleidete Stocklichte Höhe
**H1:** Gesamtmaß Schiebetürelement Höhe
**H2:** Unverkleidetes Kastenlicht Höhe
**D:** Stärke der Verkleidung
**STL:** Fertige Stocklichte
**DL:** Fertige Durchgangslichte
**TE:** Türblatteinstand
**WS:** Fertige Wandstärke
**P:** Profilstärke
**IM:** Innere Maulweite
**GKB:** Belegung mit Gipskartonplatte 12,5 mm

### Zubehör

- Synchronlauf für Doppelflügel
- ECLISSE BIAS® (ab STL 140 cm)
- ECLISSE BIAS® DS (ab STL 160 cm)
- SET GTB für Ganzglas-Schiebetürblatt

# ECLISSE **UNICO EF**

## MASSIVWAND - **Lieferbar für Ziegel 10 und 12 cm**

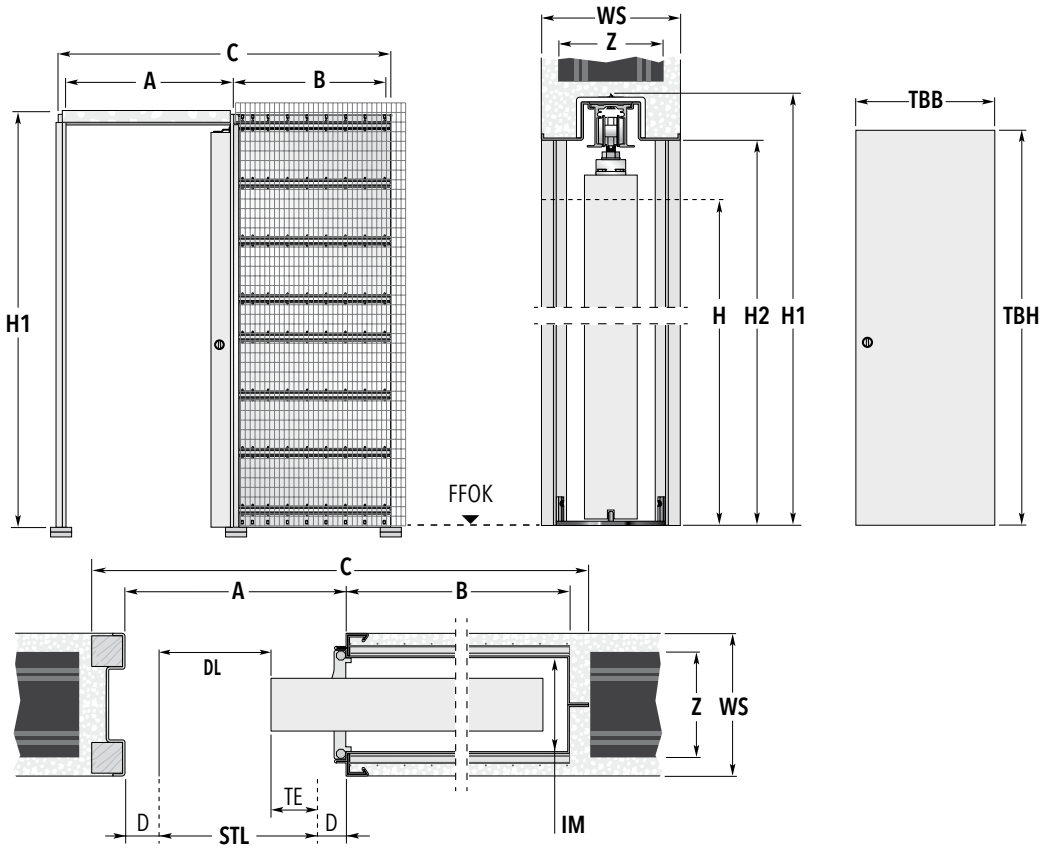


| Standardmaße der Schiebetürkästen | | | | | | Rohbaumaß | Empfohlene Türblattmaße | |
|---|---|---|---|---|---|---|---|---|
| Breite | Breitenmaße | | | STL 200 / STL 210 | | STL 200 / STL 210 | Breite: | Höhe: STL 200 / STL 210 |
| **STL** | **A** | **B** | **C** | **H1** | **H2** | **BREITE × HÖHE** | **TBB** | **TBH** |
| **60** | 65 | 62,5 | 131,5 | 209 / 219 | 204,5 / 214,5 | 136 × 211 / 221 | 63,5 | 201 / 211 |
| **65** | 70 | 72,5 | 146,5 | 209 / 219 | 204,5 / 214,5 | 151 × 211 / 221 | 73,5 | 201 / 211 |
| **70** | 75 | 72,5 | 151,5 | 209 / 219 | 204,5 / 214,5 | 156 × 211 / 221 | 73,5 | 201 / 211 |
| **75** | 80 | 82,5 | 166,5 | 209 / 219 | 204,5 / 214,5 | 171 × 211 / 221 | 83,5 | 201 / 211 |
| **80** | 85 | 82,5 | 171,5 | 209 / 219 | 204,5 / 214,5 | 176 × 211 / 221 | 83,5 | 201 / 211 |
| **85** | 90 | 92,5 | 186,5 | 209 / 219 | 204,5 / 214,5 | 191 × 211 / 221 | 93,5 | 201 / 211 |
| **90** | 95 | 92,5 | 191,5 | 209 / 219 | 204,5 / 214,5 | 196 × 211 / 221 | 93,5 | 201 / 211 |
| **95** | 100 | 102,5 | 206,5 | 209 / 219 | 204,5 / 214,5 | 211 × 211 / 221 | 103,5 | 201 / 211 |
| **100** | 105 | 102,5 | 211,5 | 209 / 219 | 204,5 / 214,5 | 216 × 211 / 221 | 103,5 | 201 / 211 |
| **105** | 110 | 112,5 | 226,5 | 209 / 219 | 204,5 / 214,5 | 231 × 211 / 221 | 113,5 | 201 / 211 |
| **110** | 115 | 112,5 | 231,5 | 209 / 219 | 204,5 / 214,5 | 236 × 211 / 221 | 113,5 | 201 / 211 |
| **115** | 120 | 122,5 | 246,5 | 209 / 219 | 204,5 / 214,5 | 251 × 211 / 221 | 123,5 | 201 / 211 |
| **120** | 125 | 122,5 | 251,5 | 209 / 219 | 204,5 / 214,5 | 256 × 211 / 221 | 123,5 | 201 / 211 |

Die angegebenen Türblattmaße gelten für Holztürblätter. Maßangaben in cm.

| Möglicher Wandaufbau | Ziegel 10 \| WS 12,5 cm | Ziegel 12 \| WS 15 cm | |
|---|---|---|---|
| Innere Maulweite (**IM**) | 89 mm | 114 mm | Bei stärkeren Wänden wird das Element in einer einseitigen oder beidseitigen Mauertasche versetzt. |
| Ziegelstärke (**Z**) | 10 cm | 12 cm | |

Sondermaße bis STL 150 × H 290 cm möglich. Bitte klären Sie die entsprechenden Wandaufbauten zu den jeweiligen Sondermaßen mit unserem Innendienst.

### Anmerkungen

- Die Standardtragkraft des Rollwagenpaares beträgt 100 kg, auf Wunsch 150 kg
- Eine max. Türblattstärke von 65 mm ist nicht zu überschreiten
- Die UNICO Modelle für Massivwand (Sondermaße) sind 1-flg. bis Stocklichtbreite (STL) 150 × H 290 cm lieferbar
- Die gewünschte eingeschobene Endposition des Türblattes wird durch den einstellbaren hinteren Fangstopper festgelegt
- Die angegebene Stocklichtbreite (STL) gilt bei der empfohlenen Stärke (D) der Verkleidung von 25 mm

Für folgenden Wandaufbau ist das Modell UNICO, Ausf. Massivwand, lieferbar:

- Ziegel 10 cm (fertige Wand ca. 12,5 cm)
- Ziegel 12 cm (fertige Wand ca. 15 cm)

### Maßerklärungen

**A:** Rohes Kastenlicht ohne Stockverkleidung
**B:** Tiefe des Einschubes ohne Stockverkleidung
**C:** Gesamtmaß Schiebetürelement Breite
**H:** Fertig verkleidete Stocklichte Höhe
**H1:** Gesamtmaß Schiebetürelement Höhe
**H2:** Unverkleidetes Kastenlicht Höhe
**D:** Stärke der Verkleidung
**STL:** Fertige Stocklichte
**DL:** Fertige Durchgangslichte
**TE:** Türblatteinstand
**WS:** Fertige Wandstärke
**Z:** Ziegelstärke
**IM:** Innere Maulweite

### Zubehör

- ECLISSE BIAS® (ab STL 70 cm)
- ECLISSE BIAS® DS (ab STL 80 cm)
- Selbstschließer
- SET GTB für Ganzglas-Schiebetürblatt


Technische Änderungen vorbehalten. Die Zeichnungen sind Eigentum der ECLISSE s.r.l. © 02_2022

# ECLISSE **UNICO DF**

## MASSIVWAND - **Lieferbar für Ziegel 10 und 12 cm**

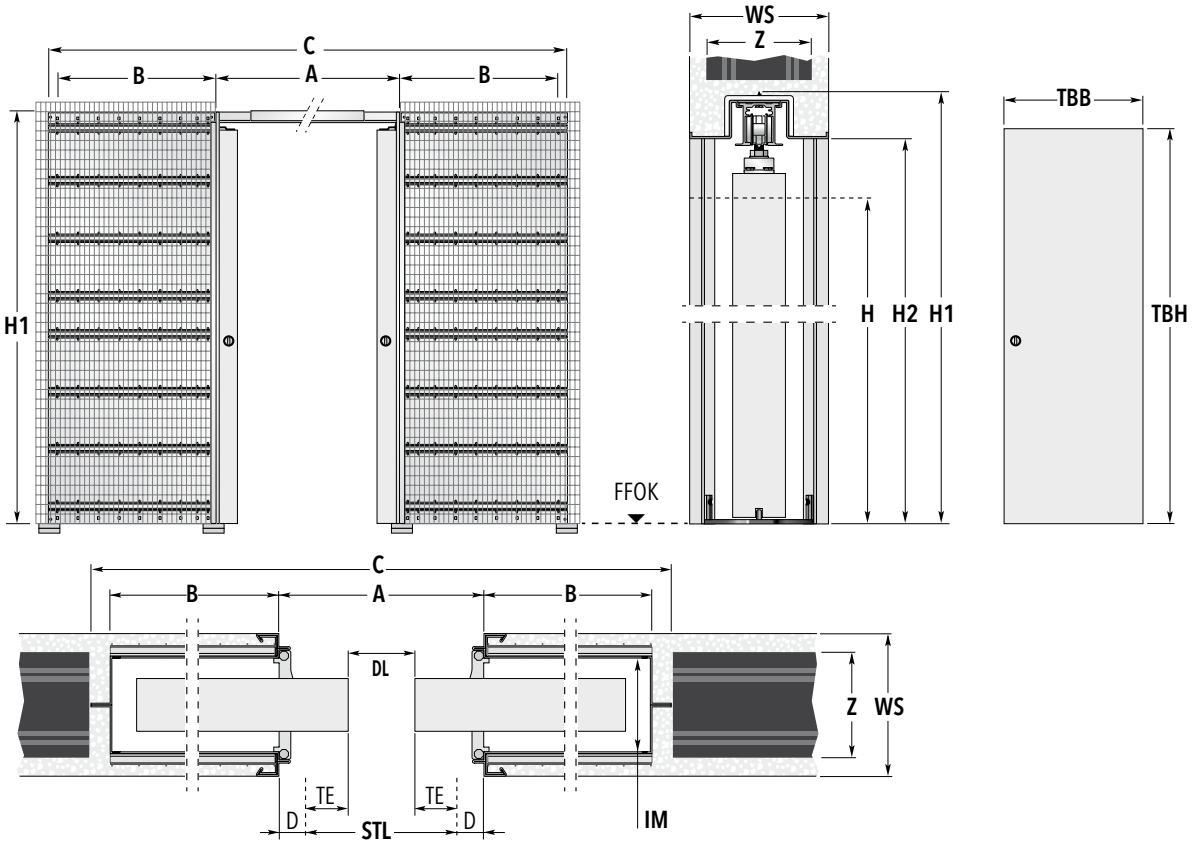


| Standardmaße der Schiebetürkästen | | | | | | Rohbaumaß | Empfohlene Türblattmaße | |
|---|---|---|---|---|---|---|---|---|
| Breite | Breitenmaße | | | STL 200 / STL 210 | | STL 200 / STL 210 | Breite: | Höhe: STL 200 / STL 210 |
| **STL** | **A** | **B** | **C** | **H1** | **H2** | **BREITE × HÖHE** | **TBB** | **TBH** |
| **120** | 125 | 62,5 | 253 | 209 / 219 | 204,5 / 214,5 | 257 × 211 / 221 | 63,5 | 201 / 211 |
| **130** | 135 | 72,5 | 283 | 209 / 219 | 204,5 / 214,5 | 287 × 211 / 221 | 73,5 | 201 / 211 |
| **140** | 145 | 72,5 | 293 | 209 / 219 | 204,5 / 214,5 | 297 × 211 / 221 | 73,5 | 201 / 211 |
| **150** | 155 | 82,5 | 323 | 209 / 219 | 204,5 / 214,5 | 327 × 211 / 221 | 83,5 | 201 / 211 |
| **160** | 165 | 82,5 | 333 | 209 / 219 | 204,5 / 214,5 | 337 × 211 / 221 | 83,5 | 201 / 211 |
| **170** | 175 | 92,5 | 363 | 209 / 219 | 204,5 / 214,5 | 367 × 211 / 221 | 93,5 | 201 / 211 |
| **180** | 185 | 92,5 | 373 | 209 / 219 | 204,5 / 214,5 | 377 × 211 / 221 | 93,5 | 201 / 211 |
| **190** | 195 | 102,5 | 403 | 209 / 219 | 204,5 / 214,5 | 407 × 211 / 221 | 103,5 | 201 / 211 |
| **200** | 205 | 102,5 | 413 | 209 / 219 | 204,5 / 214,5 | 417 × 211 / 221 | 103,5 | 201 / 211 |
| **210** | 215 | 112,5 | 443 | 209 / 219 | 204,5 / 214,5 | 447 × 211 / 221 | 113,5 | 201 / 211 |
| **220** | 225 | 112,5 | 453 | 209 / 219 | 204,5 / 214,5 | 457 × 211 / 221 | 113,5 | 201 / 211 |
| **230** | 235 | 122,5 | 483 | 209 / 219 | 204,5 / 214,5 | 487 × 211 / 221 | 123,5 | 201 / 211 |
| **240** | 245 | 122,5 | 493 | 209 / 219 | 204,5 / 214,5 | 497 × 211 / 221 | 123,5 | 201 / 211 |

Die angegebenen Türblattmaße gelten für Holztürblätter. Maßangaben in cm.

| Möglicher Wandaufbau (in cm) | Ziegel 10 \| WS 12,5 cm | Ziegel 12 \| WS 15 cm |
|---|---|---|
| Innere Maulweite (**IM**) | 89 mm | 114 mm |
| Ziegelstärke (**Z**) | 10 cm | 12 cm |

Bei stärkeren Wänden wird das Element in einer einseitigen oder beidseitigen Mauertasche versetzt.

Sondermaße bis STL 300 × H 290 cm möglich. Bitte klären Sie die entsprechenden Wandaufbauten zu den jeweiligen Sondermaßen mit unserem Innendienst.

### Anmerkungen

- Die Standardtragkraft des Rollwagenpaares beträgt 100 kg, auf Wunsch 150 kg
- Eine max. Türblattstärke von 65 mm ist nicht zu überschreiten
- Die UNICO Modelle für Massivwand (Sondermaße) sind 2-flg. bis Stocklichtbreite (STL) 300 × H 290 cm lieferbar
- Die gewünschte eingeschobene Endposition des Türblattes wird durch den einstellbaren hinteren Fangstopper festgelegt
- Die angegebene Stocklichtbreite (STL) gilt bei der empfohlenen Stärke (D) der Verkleidung von 25 mm

Für folgenden Wandaufbau ist das Modell UNICO, Ausf. Massivwand, lieferbar:

- Ziegel 10 cm (fertige Wand ca. 12,5 cm)
- Ziegel 12 cm (fertige Wand ca. 15 cm)

### Maßerklärungen

**A:** Rohes Kastenlicht ohne Stockverkleidung
**B:** Tiefe des Einschubes ohne Stockverkleidung
**C:** Gesamtmaß Schiebetürelement Breite
**H:** Fertig verkleidete Stocklichte Höhe
**H1:** Gesamtmaß Schiebetürelement Höhe
**H2:** Unverkleidetes Kastenlicht Höhe
**D:** Stärke der Verkleidung
**STL:** Fertige Stocklichte
**DL:** Fertige Durchgangslichte
**TE:** Türblatteinstand
**WS:** Fertige Wandstärke
**Z:** Ziegelstärke
**IM:** Innere Maulweite

### Zubehör

- Synchronlauf für Doppelflügel
- ECLISSE BIAS® (ab STL 140 cm)
- ECLISSE BIAS® DS (ab STL 160 cm)
- SET GTB für Ganzglas-Schiebetürblatt

# ECLISSE **UNICO LUCE**

## TECHNIK - EIGENSCHAFTEN

Die ECLISSE LUCE Modellreihe verfügt über einen auf der Innenseite des Schubkastens integrierten Kabelkanal und ermöglicht es so, stromführende Elemente – wie Schalter, Leuchten und Sensoren – direkt neben der Tür zu installieren.

Diese Modellreihe benötigt eine Verkleidung und kann mit Türblättern aus Holz oder Glas aller namhaften Hersteller kombiniert werden.
Für den Objektbereich können hier auch „maßgeschneiderte" Lösungen gefunden werden. Eine weitere Möglichkeit, Räume zweckmäßig als auch ästhetisch zu gestalten.

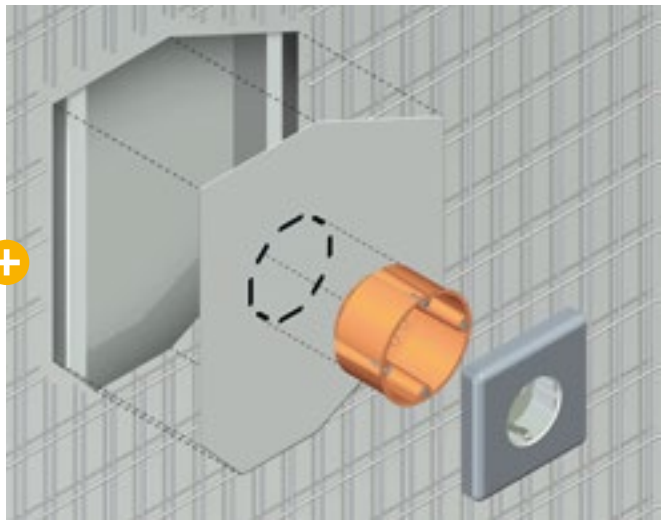

**Versteckte Technologie**
Im Trockenbau ist dieses Modell 1- und 2-flg. für Wandstärke 15 cm bei einfacher Belegung mit GKB 12.5 mm lieferbar. Bei doppelter Belegung ergibt sich somit eine fertige Wandstärke von 17,5 cm.
Bei diesem Modell ist eine Türblattstärke von 40 mm nicht zu überschreiten.

Auch Sondermaße sind 1-flg. bis Stocklichten max. Breite 130 × Höhe 260 cm lieferbar. In der Massivwand-Ausführung ist dieses Modell 1- und 2-flg. für die Ziegelstärke 12 cm lieferbar.

**ECLISSE UNICO LUCE EF**

Ausführung TROCKENBAU

**ECLISSE UNICO LUCE DF**

Ausführung MASSIVWAND

# ECLISSE **UNICO LUCE EF**

## TROCKENBAU - **Lieferbare fertige Wandstärken 15 und 17,5 cm**

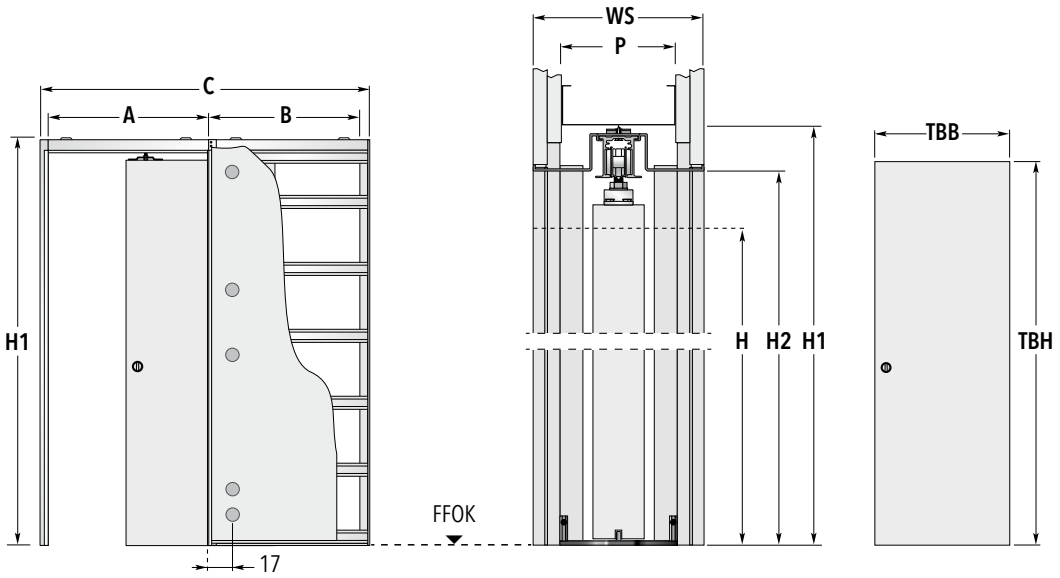


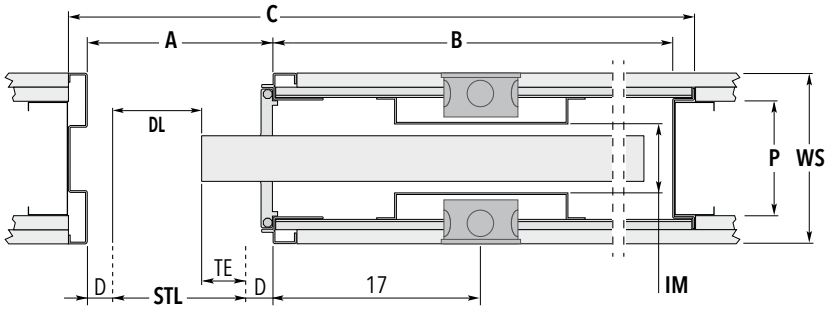


**HINWEIS**

Die hier angegeben Maße sind nach bestem Wissen erstellt und abgebildet. Aufgrund der sich erneuernden und modernisierenden Produktionsprozesse unterliegen die Maßangaben (insbesondere das Maß C) der Schiebetürkästen leichten Toleranzen. Geringfügig abweichende Maße stellen also in diesem Sinne keinen Reklamationsgrund dar.

| Standardmaße der Schiebetürkästen | | | | | | Empfohlene Türblattmaße | |
|---|---|---|---|---|---|---|---|
| Breite | Breitenmaße | | | STL 200 / STL 210 | | Breite: | Höhe: STL 200 / STL 210 |
| **STL** | **A** | **B** | **C** | **H1** | **H2** | **TBB** | **TBH** |
| **60** | 65 | 61,5 | 130 | 209 / 219 | 204,5 / 214,5 | 63,5 | 201 / 211 |
| **65** | 70 | 71,5 | 145 | 209 / 219 | 204,5 / 214,5 | 73,5 | 201 / 211 |
| **70** | 75 | 71,5 | 150 | 209 / 219 | 204,5 / 214,5 | 73,5 | 201 / 211 |
| **75** | 80 | 81,5 | 165 | 209 / 219 | 204,5 / 214,5 | 83,5 | 201 / 211 |
| **80** | 85 | 81,5 | 170 | 209 / 219 | 204,5 / 214,5 | 83,5 | 201 / 211 |
| **85** | 90 | 91,5 | 185 | 209 / 219 | 204,5 / 214,5 | 93,5 | 201 / 211 |
| **90** | 95 | 91,5 | 190 | 209 / 219 | 204,5 / 214,5 | 93,5 | 201 / 211 |
| **95** | 100 | 101,5 | 205 | 209 / 219 | 204,5 / 214,5 | 103,5 | 201 / 211 |
| **100** | 105 | 101,5 | 210 | 209 / 219 | 204,5 / 214,5 | 103,5 | 201 / 211 |

Die angegebenen Türblattmaße gelten für Holztürblätter. Maßangaben in cm.

| Wandaufbau bauseits | WS 15 cm | CW 100 \| WS 17,5 cm |
|---|---|---|
| Belegung mit Gipskartonplatte 12,5 mm | Ständerwand 2×, im Schubkastenbereich 1× belegt | Ständerwand 3×, im Schubkastenbereich 2× belegt |
| Innere Maulweite (**IM**) | 64 mm | 64 mm |
| Profilstärke (**P**) | 100 mm | 100 mm |

Sondermaße bis STL 130 × H 260 cm möglich. Bitte klären Sie die entsprechenden Wandaufbauten zu den jeweiligen Sondermaßen mit unserem Innendienst.

### Anmerkungen

- Die Standardtragkraft des Rollwagenpaares beträgt 100 kg, auf Wunsch 150 kg
- Eine max. Türblattstärke von 40 mm ist nicht zu überschreiten
- Die LUCE Modelle für Trockenbau (Sondermaße) sind 1-flg. bis Stocklichtbreite (STL) 130 × H 260 cm lieferbar.
- Die gewünschte eingeschobene Endposition des Türblattes wird durch den einstellbaren hinteren Fangstopper festgelegt.
- Die angegebene Stocklichtbreite (STL) gilt bei der empfohlenen Stärke (D) der Verkleidung von 25 mm
- Es sind Hohlraumdosen mit der Einbautiefe von 35 mm zu verwenden

Für folgenden Wandaufbau ist das Modell LUCE EF, Ausf. Trockenbau, lieferbar:

- Fertige Wand min. 15 cm, bei einfacher Belegung mit GK-Platte 12,5 mm

### Maßerklärungen

**A:** Rohes Kastenlicht ohne Stockverkleidung
**B:** Tiefe des Einschubes ohne Stockverkleidung
**C:** Gesamtmaß Schiebetürelement Breite
**H:** Fertig verkleidete Stocklichte Höhe
**H1:** Gesamtmaß Schiebetürelement Höhe
**H2:** Unverkleidetes Kastenlicht Höhe
**D:** Stärke der Verkleidung
**STL:** Fertige Stocklichte
**DL:** Fertige Durchgangslichte
**TE:** Türblatteinstand
**WS:** Fertige Wandstärke
**P:** Profilstärke
**IM:** Innere Maulweite
**GKB:** Belegung mit Gipskartonplatte 12,5 mm

### Zubehör

- ECLISSE BIAS® (ab STL 70 cm)
- ECLISSE BIAS® DS (ab STL 80 cm)
- Selbstschließer
- SET GTB für Ganzglas-Schiebetürblatt


Technische Änderungen vorbehalten. Die Zeichnungen sind Eigentum der ECLISSE s.r.l. © 02_2022

# ECLISSE **UNICO LUCE DF**

## TROCKENBAU - **Lieferbare fertige Wandstärken 15 und 17,5 cm**

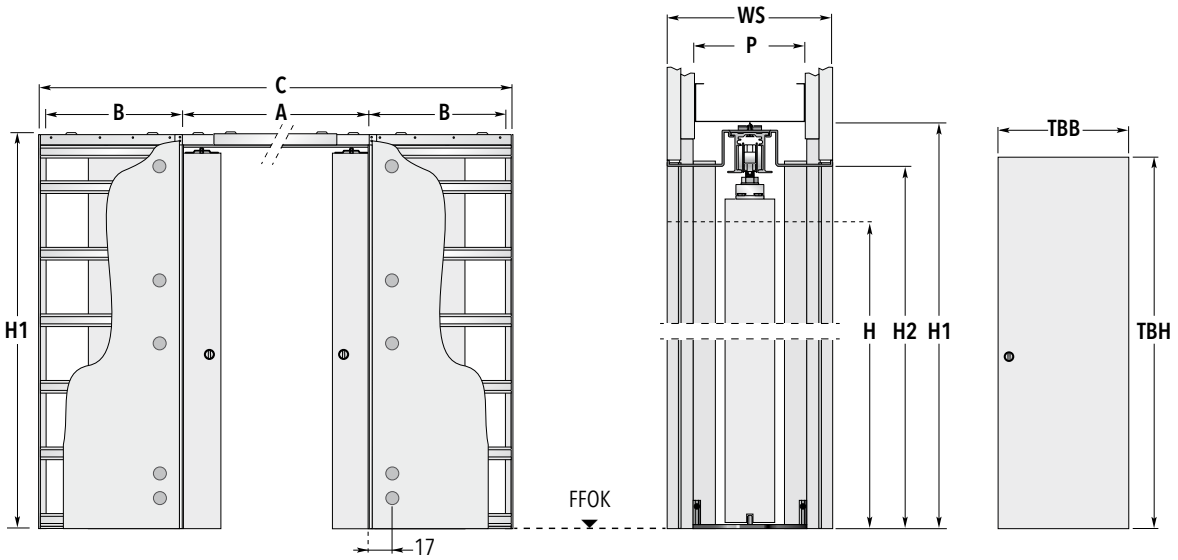


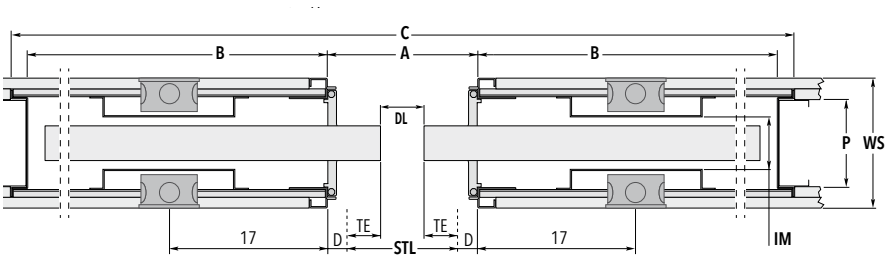


**HINWEIS**

Die hier angegeben Maße sind nach bestem Wissen erstellt und abgebildet. Aufgrund der sich erneuernden und modernisierenden Produktionsprozesse unterliegen die Maßangaben (insbesondere das Maß C) der Schiebetürkästen leichten Toleranzen. Geringfügig abweichende Maße stellen also in diesem Sinne keinen Reklamationsgrund dar.

| Standardmaße der Schiebetürkästen | | | | | | Empfohlene Türblattmaße | |
|---|---|---|---|---|---|---|---|
| Breite | Breitenmaße | | | STL 200 / STL 210 | | Breite: | Höhe: STL 200 / STL 210 |
| **STL** | **A** | **B** | **C** | **H1** | **H2** | **TBB** | **TBH** |
| **120** | 125 | 61,5 | 252 | 209 / 219 | 204,5 / 214,5 | 63,5 | 201 / 211 |
| **130** | 135 | 71,5 | 282 | 209 / 219 | 204,5 / 214,5 | 73,5 | 201 / 211 |
| **140** | 145 | 71,5 | 292 | 209 / 219 | 204,5 / 214,5 | 73,5 | 201 / 211 |
| **150** | 155 | 81,5 | 322 | 209 / 219 | 204,5 / 214,5 | 83,5 | 201 / 211 |
| **160** | 165 | 81,5 | 332 | 209 / 219 | 204,5 / 214,5 | 83,5 | 201 / 211 |
| **170** | 175 | 91,5 | 362 | 209 / 219 | 204,5 / 214,5 | 93,5 | 201 / 211 |
| **180** | 185 | 91,5 | 372 | 209 / 219 | 204,5 / 214,5 | 93,5 | 201 / 211 |
| **190** | 195 | 101,5 | 402 | 209 / 219 | 204,5 / 214,5 | 103,5 | 201 / 211 |
| **200** | 205 | 101,5 | 412 | 209 / 219 | 204,5 / 214,5 | 103,5 | 201 / 211 |

Die angegebenen Türblattmaße gelten für Holztürblätter. Maßangaben in cm.

| Möglicher Wandaufbau | CW 100 \| WS 15 cm | CW 100 \| WS 17,5 cm |
|---|---|---|
| Belegung mit Gipskartonplatte 12,5 mm | Ständerwand 2×, im Schubkastenbereich 1× belegt | Ständerwand 3×, im Schubkastenbereich 2× belegt |
| Innere Maulweite (**IM**) | 64 mm | 64 mm |
| Profilstärke (**P**) | 100 mm | 100 mm |
| Sondermaße bis STL 260 × H 260 cm möglich. Bitte klären Sie die entsprechenden Wandaufbauten zu den jeweiligen Sondermaßen mit unserem Innendienst. | | |

### Anmerkungen

- Die Standardtragkraft des Rollwagenpaares beträgt 100 kg, auf Wunsch 150 kg
- Eine max. Türblattstärke von 40 mm ist nicht zu überschreiten
- Die LUCE Modelle für Trockenbau (Sondermaße) sind 2-flg. bis Stocklichtbreite (STL) 260 × H 260 cm lieferbar.
- Die gewünschte eingeschobene Endposition des Türblattes wird durch den einstellbaren hinteren Fangstopper festgelegt.
- Die angegebene Stocklichtbreite (STL) gilt bei der empfohlenen Stärke (D) der Verkleidung von 25 mm
- Es sind Hohlraumdosen mit der Einbautiefe von 35 mm zu verwenden

Für folgenden Wandaufbau ist das Modell LUCE EF, Ausf. Trockenbau, lieferbar:

- Fertige Wand min. 15 cm, bei einfacher Belegung mit GK-Platte 12,5 mm

### Maßerklärungen

**A:** Rohes Kastenlicht ohne Stockverkleidung
**B:** Tiefe des Einschubes ohne Stockverkleidung
**C:** Gesamtmaß Schiebetürelement Breite
**H:** Fertig verkleidete Stocklichte Höhe
**H1:** Gesamtmaß Schiebetürelement Höhe
**H2:** Unverkleidetes Kastenlicht Höhe
**D:** Stärke der Verkleidung
**STL:** Fertige Stocklichte
**DL:** Fertige Durchgangslichte
**TE:** Türblatteinstand
**WS:** Fertige Wandstärke
**P:** Profilstärke
**IM:** Innere Maulweite
**GKB:** Belegung mit Gipskartonplatte 12,5 mm

### Zubehör

- Synchronlauf für Doppelflügel
- ECLISSE BIAS® (ab STL 140 cm)
- ECLISSE BIAS® DS (ab STL 160 cm)
- SET GTB für Ganzglas-Schiebetürblatt

# ECLISSE **UNICO LUCE EF**

## MASSIVWAND - **Lieferbare fertige Wandstärke 15 cm**

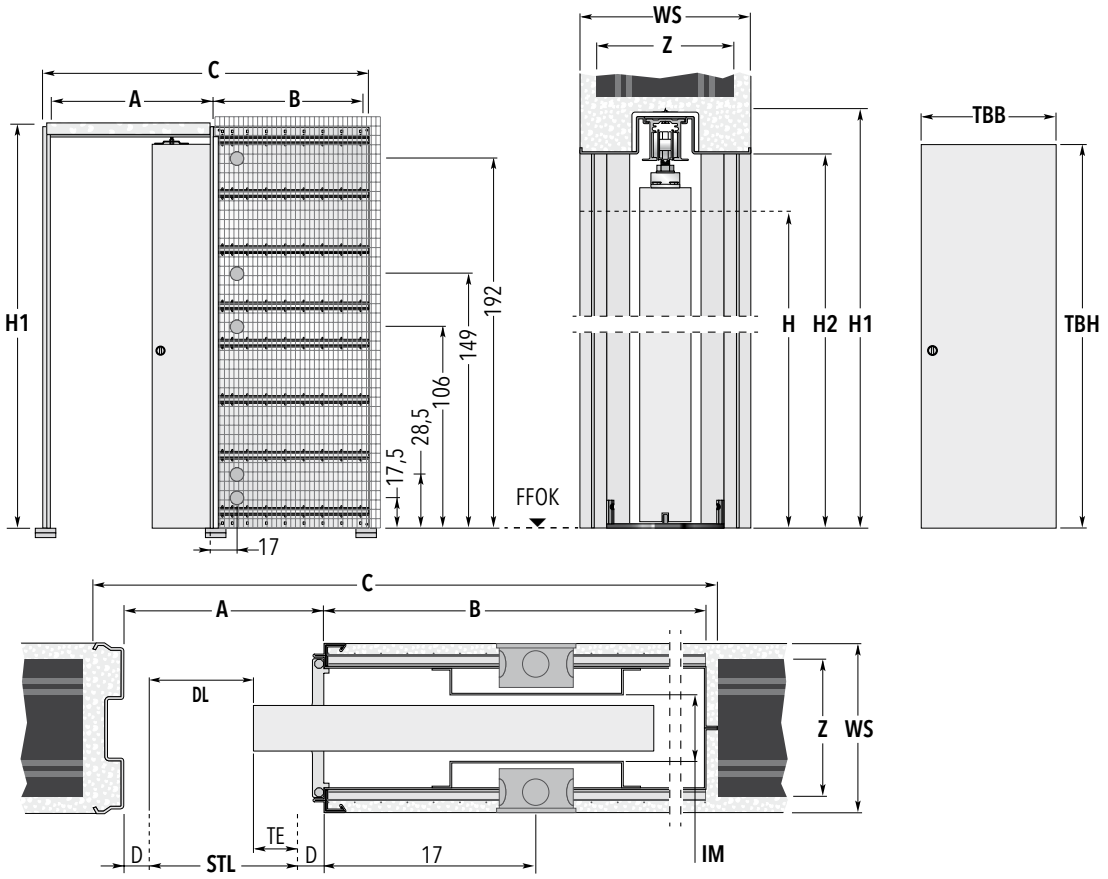


| Standardmaße der Schiebetürkästen | | | | | | Rohbaumaß | Empfohlene Türblattmaße | |
|---|---|---|---|---|---|---|---|---|
| Breite | Breitenmaße | | STL 200 / STL 210 | | | STL 200 / STL 210 | Breite: | Höhe: STL 200 / STL 210 |
| **STL** | **A** | **B** | **C** | **H1** | **H2** | **BREITE × HÖHE** | **TBB** | **TBH** |
| **60** | 65 | 62,5 | 131,5 | 209 / 219 | 204,5 / 214,5 | 136 × 211 / 221 | 63,5 | 201 / 211 |
| **65** | 70 | 72,5 | 146,5 | 209 / 219 | 204,5 / 214,5 | 151 × 211 / 221 | 73,5 | 201 / 211 |
| **70** | 75 | 72,5 | 151,5 | 209 / 219 | 204,5 / 214,5 | 156 × 211 / 221 | 73,5 | 201 / 211 |
| **75** | 80 | 82,5 | 166,5 | 209 / 219 | 204,5 / 214,5 | 171 × 211 / 221 | 83,5 | 201 / 211 |
| **80** | 85 | 82,5 | 171,5 | 209 / 219 | 204,5 / 214,5 | 176 × 211 / 221 | 83,5 | 201 / 211 |
| **85** | 90 | 92,5 | 186,5 | 209 / 219 | 204,5 / 214,5 | 191 × 211 / 221 | 93,5 | 201 / 211 |
| **90** | 95 | 92,5 | 191,5 | 209 / 219 | 204,5 / 214,5 | 196 × 211 / 221 | 93,5 | 201 / 211 |
| **95** | 100 | 102,5 | 206,5 | 209 / 219 | 204,5 / 214,5 | 211 × 211 / 221 | 103,5 | 201 / 211 |
| **100** | 105 | 102,5 | 211,5 | 209 / 219 | 204,5 / 214,5 | 216 × 211 / 221 | 103,5 | 201 / 211 |

Die angegebenen Türblattmaße gelten für Holztürblätter. Maßangaben in cm.

| Möglicher Wandaufbau | Ziegel 12 \| WS 15 cm |
|---|---|
| Innere Maulweite (**IM**) | 64 mm |
| Ziegelstärke (**Z**) | 12 cm |

Bei stärkeren Wänden wird das Element in einer einseitigen oder beidseitigen Mauertasche versetzt.

Sondermaße bis STL 130 × H 260 cm möglich. Bitte klären Sie die entsprechenden Wandaufbauten zu den jeweiligen Sondermaßen mit unserem Innendienst.

### Anmerkungen

- Die Standardtragkraft des Rollwagenpaares beträgt 100 kg, auf Wunsch 150 kg
- Eine max. Türblattstärke von 40 mm ist nicht zu überschreiten
- Die LUCE Modelle für Massivwand (Sondermaße) sind 1-flg. bis Stocklichtbreite (STL) 130 × H 260 cm lieferbar.
- Die gewünschte eingeschobene Endposition des Türblattes wird durch den einstellbaren hinteren Fangstopper festgelegt.
- Die angegebene Stocklichtbreite (STL) gilt bei der empfohlenen Stärke (D) der Verkleidung von 25 mm
- Es sind Unterputzdosen mit der Einbautiefe von 40 mm zu verwenden

Für folgenden Wandaufbau ist das Modell LUCE EF, Ausf. Massivwand, lieferbar:

- Ziegel 12 cm, fertige Wand ca. 15 cm

### Maßerklärungen

**A:** Rohes Kastenlicht ohne Stockverkleidung
**B:** Tiefe des Einschubes ohne Stockverkleidung
**C:** Gesamtmaß Schiebetürelement Breite
**H:** Fertig verkleidete Stocklichte Höhe
**H1:** Gesamtmaß Schiebetürelement Höhe
**H2:** Unverkleidetes Kastenlicht Höhe
**D:** Stärke der Verkleidung
**STL:** Fertige Stocklichte
**DL:** Fertige Durchgangslichte
**TE:** Türblatteinstand
**WS:** Fertige Wandstärke
**Z:** Ziegelstärke
**IM:** Innere Maulweite

### Zubehör

- ECLISSE BIAS® (ab STL 70 cm)
- ECLISSE BIAS® DS (ab STL 80 cm)
- Selbstschließer
- SET GTB für Ganzglas-Schiebetürblatt


Technische Änderungen vorbehalten. Die Zeichnungen sind Eigentum der ECLISSE s.r.l. © 02_2022

# ECLISSE **UNICO LUCE DF**

## MASSIVWAND - **Lieferbare fertige Wandstärke 15 cm**

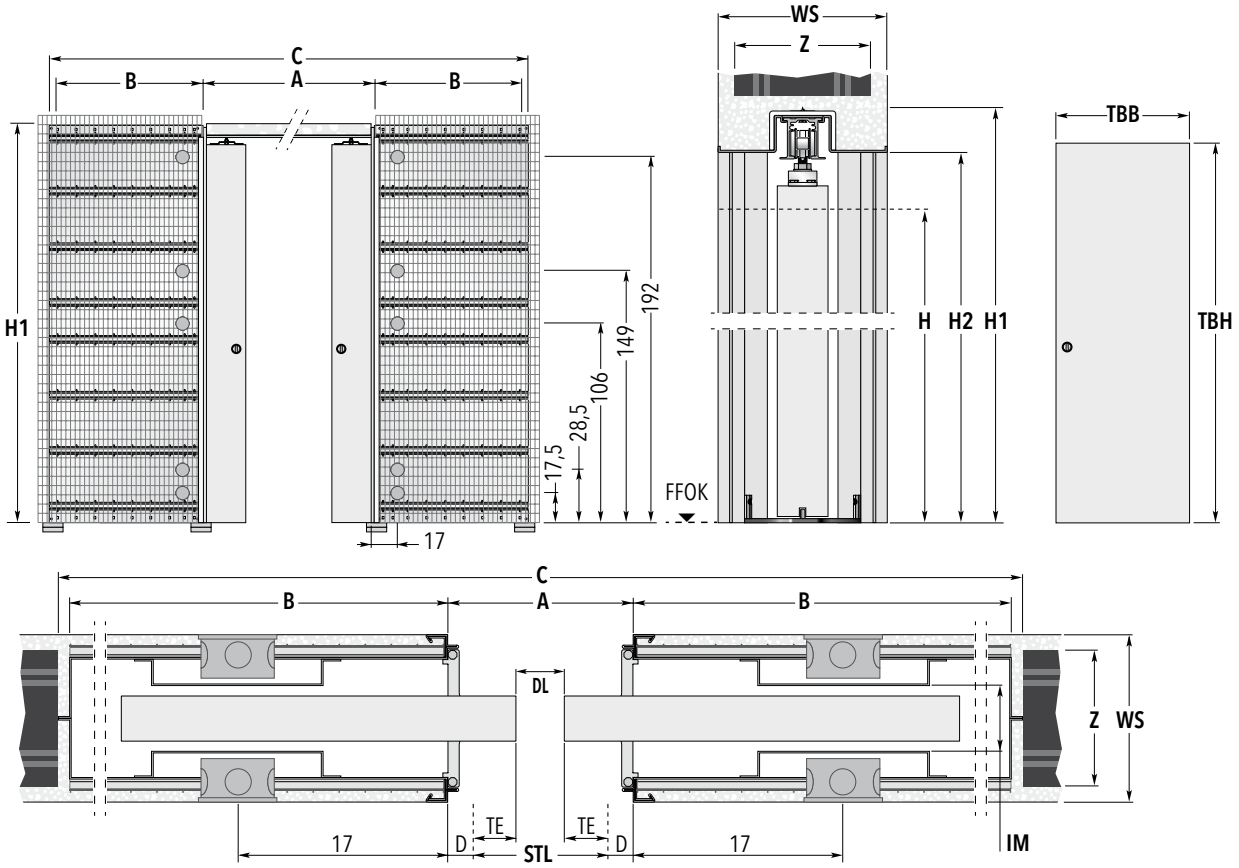


| Standardmaße der Schiebetürkästen | | | | | | Rohbaumaß | Empfohlene Türblattmaße | |
|---|---|---|---|---|---|---|---|---|
| Breite | Breitenmaße | | STL 200 / STL 210 | | | STL 200 / STL 210 | Breite: | Höhe: STL 200 / STL 210 |
| **STL** | **A** | **B** | **C** | **H1** | **H2** | **BREITE × HÖHE** | **TBB** | **TBH** |
| **120** | 125 | 62,5 | 253 | 209 / 219 | 204,5 / 214,5 | 257 × 211 / 221 | 63,5 | 201 / 211 |
| **130** | 135 | 72,5 | 283 | 209 / 219 | 204,5 / 214,5 | 287 × 211 / 221 | 73,5 | 201 / 211 |
| **140** | 145 | 72,5 | 293 | 209 / 219 | 204,5 / 214,5 | 297 × 211 / 221 | 73,5 | 201 / 211 |
| **150** | 155 | 82,5 | 323 | 209 / 219 | 204,5 / 214,5 | 327 × 211 / 221 | 83,5 | 201 / 211 |
| **160** | 165 | 82,5 | 333 | 209 / 219 | 204,5 / 214,5 | 337 × 211 / 221 | 83,5 | 201 / 211 |
| **170** | 175 | 92,5 | 363 | 209 / 219 | 204,5 / 214,5 | 367 × 211 / 221 | 93,5 | 201 / 211 |
| **180** | 185 | 92,5 | 373 | 209 / 219 | 204,5 / 214,5 | 377 × 211 / 221 | 93,5 | 201 / 211 |
| **190** | 195 | 102,5 | 403 | 209 / 219 | 204,5 / 214,5 | 407 × 211 / 221 | 103,5 | 201 / 211 |
| **200** | 205 | 102,5 | 413 | 209 / 219 | 204,5 / 214,5 | 417 × 211 / 221 | 103,5 | 201 / 211 |

Die angegebenen Türblattmaße gelten für Holztürblätter. Maßangaben in cm.

| Möglicher Wandaufbau | Ziegel 12 \| WS 15 cm |
|---|---|
| Innere Maulweite (**IM**) | 64 mm |
| Ziegelstärke (**Z**) | 12 cm |

Bei stärkeren Wänden wird das Element in einer einseitigen oder beidseitigen Mauertasche versetzt.

Sondermaße bis STL 260 × H 260 cm möglich. Bitte klären Sie die entsprechenden Wandaufbauten zu den jeweiligen Sondermaßen mit unserem Innendienst.

### Anmerkungen

- Die Standardtragkraft des Rollwagenpaares beträgt 100 kg, auf Wunsch 150 kg
- Eine max. Türblattstärke von 40 mm ist nicht zu überschreiten
- Die LUCE Modelle für Massivwand (Sondermaße) sind 2-flg. bis Stocklichtbreite (STL) 260 × H 260 cm lieferbar.
- Die gewünschte eingeschobene Endposition des Türblattes wird durch den einstellbaren hinteren Fangstopper festgelegt.
- Die angegebene Stocklichtbreite (STL) gilt bei der empfohlenen Stärke (D) der Verkleidung von 25 mm
- Es sind Unterputzdosen mit der Einbautiefe von 40 mm zu verwenden

Für folgenden Wandaufbau ist das Modell LUCE EF, Ausf. Massivwand, lieferbar:

- Ziegel 12 cm, fertige Wand ca. 15 cm

### Maßerklärungen

**A:** Rohes Kastenlicht ohne Stockverkleidung
**B:** Tiefe des Einschubes ohne Stockverkleidung
**C:** Gesamtmaß Schiebetürelement Breite
**H:** Fertig verkleidete Stocklichte Höhe
**H1:** Gesamtmaß Schiebetürelement Höhe
**H2:** Unverkleidetes Kastenlicht Höhe
**D:** Stärke der Verkleidung
**STL:** Fertige Stocklichte
**DL:** Fertige Durchgangslichte
**TE:** Türblatteinstand
**WS:** Fertige Wandstärke
**Z:** Ziegelstärke
**IM:** Innere Maulweite

### Zubehör

- Synchronlauf für Doppelflügel
- ECLISSE BIAS® (ab STL 140 cm)
- ECLISSE BIAS® DS (ab STL 160 cm)
- SET GTB für Ganzglas-Schiebetürblatt

# ECLISSE **EWOLUTO®**

## TECHNIK - EIGENSCHAFTEN

Das patentierte ECLISSE EWOLUTO® Schiebetürsystem ist das einzige Einbauelement, welches die Befestigung von Möbeln, Hängeschränken oder Regalböden an den Seitenflächen des Schiebetürelementes erlaubt. Die spezielle Bauform schafft in Kombination mit dem Zementmörtel auf den Flächen des Schubkastens eine stabile Grundlage und erweitert auf diese Weise die Möglichkeiten beim Innenausbau.

Die Tragkraft (Vertikallast) eines Ankers in der Seitenfläche des Schiebetürkastens hängt grundsätzlich von der Qualität des verwendeten Putzes (empfohlen wird Vorspritzer sowie ein Kalk-Zementputz, Mörtelgruppe IIa) sowie von der Sorgfältigkeit der Verarbeitung desselben ab. Des Weiteren empfiehlt ECLISSE die Verankerung mittels Klebeanker.
Die Testreihe der Verklebung der Gewindestangen in den Seitenflächen des Schiebetürkastens wurde mit dem Kleber HILTI HY 70 durchgeführt. Wir empfehlen daher diesen oder einen gleichwertigen Kleber.

**Schematischer Aufbau (Schnitt) der Seitenwand des Schiebetürkastens Mod. ECLISSE EWOLUTO®**

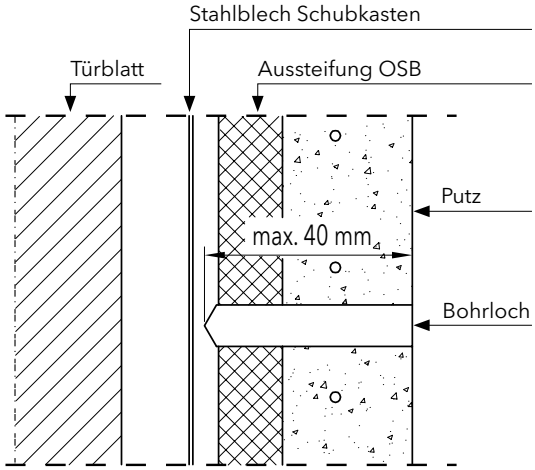


### Die anzuwendende Dübeltechnik in der Seitenwand des Schiebetürkastens:

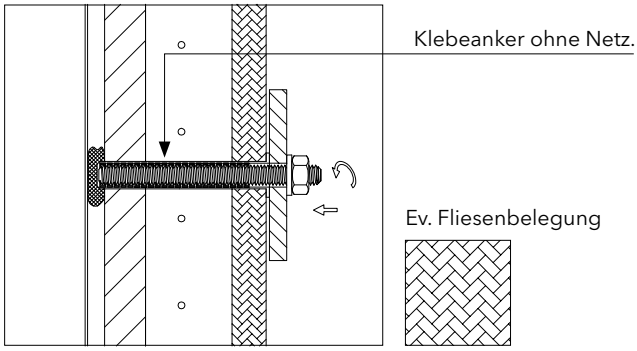


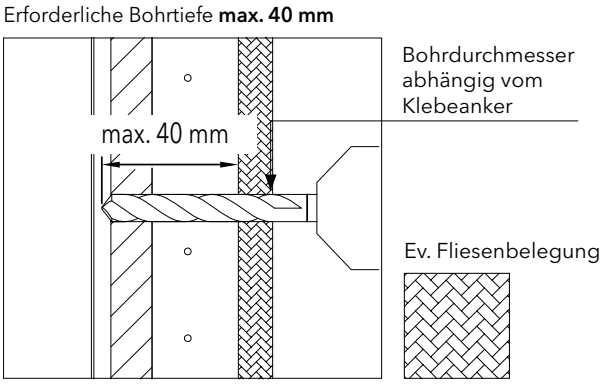


ECLISSE GmbH empfiehlt zum Einkleben der Anker HILTI - HY 70 oder einen gleichwertigen Kleber.
Die Herstellerhinweise des Kleberherstellers sind unbedingt zu beachten.

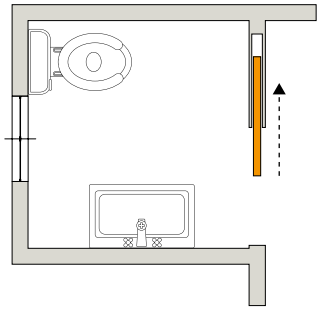

Bei wenig Platz kann selbst eine Schiebetür eine Einschränkung bedeuten, wenn die Wand, in die sie eingebaut ist, nicht genutzt werden kann...

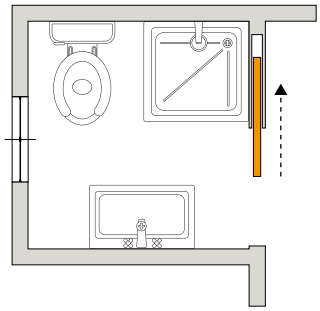

...beim Modell ECLISSE EWOLUTO® Schiebetürsystem hingegen können Regalböden, Hängeschränke oder Duschkabinen genau an dieser Wand aufgehängt und befestigt werden.

**ECLISSE EWOLUTO® EF**

Ausführung MASSIVWAND

**ECLISSE EWOLUTO® DF**

Ausführung MASSIVWAND

# ECLISSE **EWOLUTO® EF**

## MASSIVWAND - **Lieferbare fertige Wandstärke 15 cm**

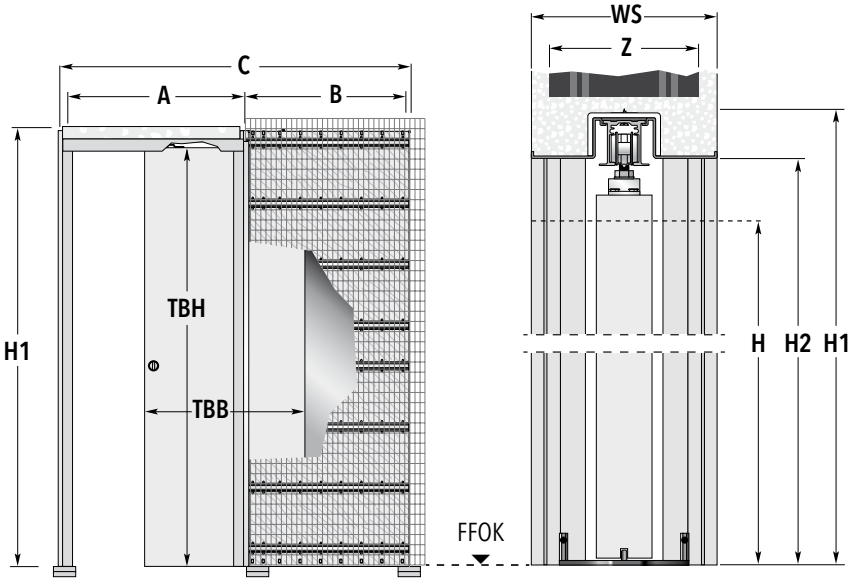


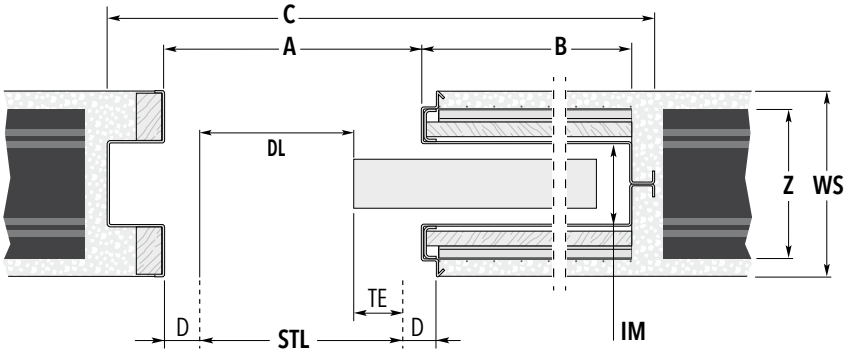


**HINWEIS**

Das Modell ECLISSE EWOLUTO® ermöglicht Ihnen die Kabelverlegung innerhalb des Anschlagprofiles des Schiebetürelementes

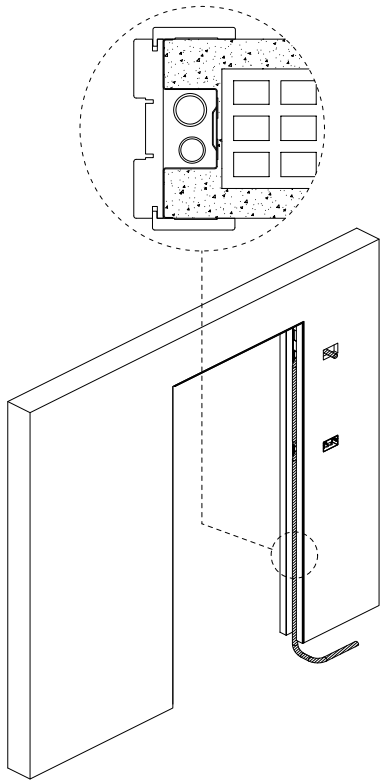

| Standardmaße der Schiebetürkästen | | | | | | Rohbaumaß | Empfohlene Türblattmaße | |
|---|---|---|---|---|---|---|---|---|
| Breite | Breitenmaße | | | STL 200 / STL 210 | | STL 200 / STL 210 | Breite: | Höhe: STL 200 / STL 210 |
| **STL** | **A** | **B** | **C** | **H1** | **H2** | **BREITE × HÖHE** | **TBB** | **TBH** |
| **60** | 65 | 66,2 | 137,6 | 210,5 / 220,5 | 204,5 / 214,5 | 141 × 212 / 222 | 63,5 | 201 / 211 |
| **70** | 75 | 76,2 | 157,6 | 210,5 / 220,5 | 204,5 / 214,5 | 161 × 212 / 222 | 73,5 | 201 / 211 |
| **80** | 85 | 86,2 | 177,6 | 210,5 / 220,5 | 204,5 / 214,5 | 181 × 212 / 222 | 83,5 | 201 / 211 |
| **90** | 95 | 96,2 | 197,6 | 210,5 / 220,5 | 204,5 / 214,5 | 201 × 212 / 222 | 93,5 | 201 / 211 |
| **100** | 105 | 106,2 | 217,6 | 210,5 / 220,5 | 204,5 / 214,5 | 221 × 212 / 222 | 103,5 | 201 / 211 |
| **110** | 115 | 116,2 | 237,6 | 210,5 / 220,5 | 204,5 / 214,5 | 241 × 212 / 222 | 113,5 | 201 / 211 |
| **120** | 125 | 126,2 | 257,6 | 210,5 / 220,5 | 204,5 / 214,5 | 261 × 212 / 222 | 123,5 | 201 / 211 |

Die angegebenen Türblattmaße gelten für Holztürblätter. Maßangaben in cm.

| Möglicher Wandaufbau | Ziegel 12 \| fertige Wandstärke 15 cm |
|---|---|
| Innere Maulweite (**IM**) | 63 mm |
| Ziegelstärke (**Z**) | 12 cm |
| **Möglich bis maximal (STL × H)** | **120 cm × 240 cm** |

### Anmerkungen

- Die Standardtragkraft des Rollwagenpaares beträgt 100 kg, auf Wunsch 150 kg
- Eine max. Türblattstärke von 50 mm ist nicht zu überschreiten
- Die ECLISSE EWOLUTO® Modelle für Massivwand (Sondermaße) sind 1-flg. bis Stocklichtbreite (STL) 1200 × H 2400 mm lieferbar
- Die gewünschte eingeschobene Endposition des Türblattes wird durch den einstellbaren hinteren Fangstopper festgelegt.
- Die angegebene Stocklichtbreite (STL) gilt bei der empfohlenen Stärke (D) der Verkleidung von 25 mm

Für folgenden Wandaufbau ist das Modell ECLISSE EWOLUTO® lieferbar:

- Ziegel 12 cm, fertig verputzte Wand ca. 15 cm

### Maßerklärungen

**A:** Rohes Kastenlicht ohne Stockverkleidung
**B:** Tiefe des Einschubes ohne Stockverkleidung
**C:** Gesamtmaß Schiebetürelement Breite
**H:** Fertig verkleidete Stocklichte Höhe
**H1:** Gesamtmaß Schiebetürelement Höhe
**H2:** Unverkleidetes Kastenlicht Höhe
**D:** Stärke der Verkleidung
**STL:** Fertige Stocklichte
**DL:** Fertige Durchgangslichte
**TE:** Türblatteinstand
**WS:** Fertige Wandstärke
**Z:** Ziegelstärke
**IM:** Innere Maulweite

### Zubehör

- ECLISSE BIAS® (ab STL 70 cm)
- ECLISSE BIAS® DS (ab STL 80 cm)
- Selbstschließer
- SET GTB für Ganzglas-Schiebetürblatt


Technische Änderungen vorbehalten. Die Zeichnungen sind Eigentum der ECLISSE s.r.l. © 02_2022

# ECLISSE **EWOLUTO® DF**

## MASSIVWAND - **Lieferbare fertige Wandstärke 15 cm**

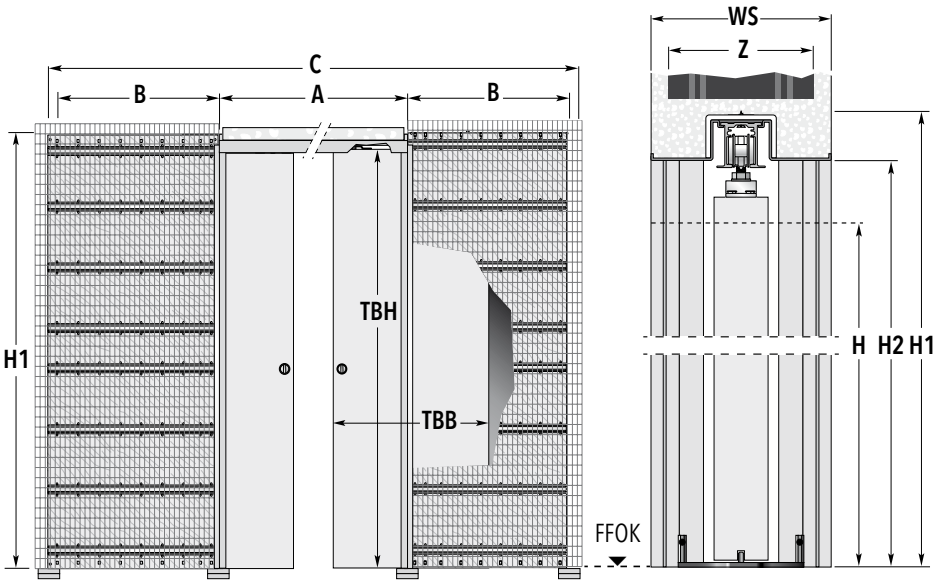


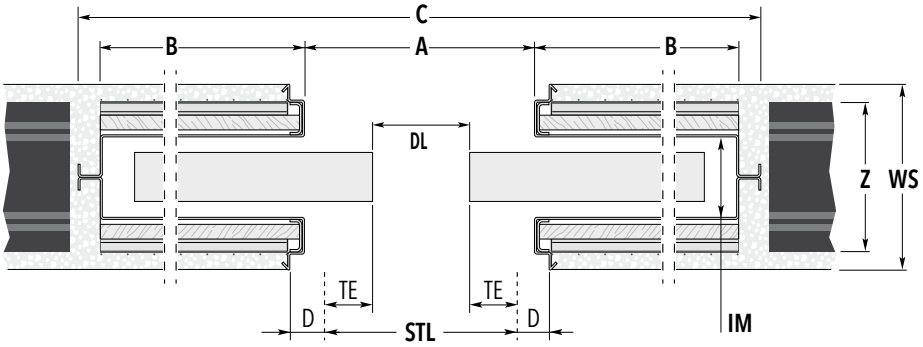


### HINWEIS

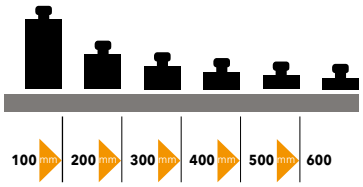


Das Modell ECLISSE EWOLUTO® Schiebetürsystem (patentiert) ist einzigartig auf dem Markt, da es die Befestigung von Möbeln, Hängeschränken oder Regalböden an den Wänden ermöglicht, in denen sich der Einbaukasten (Schubkasten) befindet.
Die spezielle Bauform der Seitenwände des Schiebetürkastens erlaubt das Setzen von Klebeankern und erweitert auf diese Weise die Möglichkeiten beim Innenausbau.
Dieses Element ist für Massivwände einflügelig bis Stocklichte 120 × 240 cm (1-Flg.), und zweiflügelig bis Stocklichte 240 × 240 cm (2-Flg.) lieferbar.
Das Element erfordert einen Wandaufbau mit Ziegel 12 cm (fertige Wand min. 15 cm).

| Standardmaße der Schiebetürkästen | | | | | | Rohbaumaß | Empfohlene Türblattmaße | |
|---|---|---|---|---|---|---|---|---|
| Breite | Breitenmaße | | | STL 200 / STL 210 | | STL 200 / STL 210 | Breite: | Höhe: STL 200 / STL 210 |
| **STL** | **A** | **B** | **C** | **H1** | **H2** | **BREITE × HÖHE** | **TBB** | **TBH** |
| **120** | 125 | 66,2 | 261 | 210,5 / 220,5 | 204,5 / 214,5 | 265 × 212 / 222 | 63,5 | 201 / 211 |
| **140** | 145 | 76,2 | 301 | 210,5 / 220,5 | 204,5 / 214,5 | 305 × 212 / 222 | 73,5 | 201 / 211 |
| **160** | 165 | 86,2 | 341 | 210,5 / 220,5 | 204,5 / 214,5 | 345 × 212 / 222 | 83,5 | 201 / 211 |
| **180** | 185 | 96,2 | 381 | 210,5 / 220,5 | 204,5 / 214,5 | 385 × 212 / 222 | 93,5 | 201 / 211 |
| **200** | 205 | 106,2 | 421 | 210,5 / 220,5 | 204,5 / 214,5 | 425 × 212 / 222 | 103,5 | 201 / 211 |
| **220** | 225 | 116,2 | 461 | 210,5 / 220,5 | 204,5 / 214,5 | 465 × 212 / 222 | 113,5 | 201 / 211 |
| **240** | 245 | 126,2 | 501 | 210,5 / 220,5 | 204,5 / 214,5 | 505 × 212 / 222 | 123,5 | 201 / 211 |

Die angegebenen Türblattmaße gelten für Holztürblätter. Maßangaben in cm.

| Möglicher Wandaufbau | Ziegel 12 \| fertige Wandstärke 15 cm |
|---|---|
| Innere Maulweite (**IM**) | 63 mm |
| Ziegelstärke (**Z**) | 12 cm |
| **Möglich bis maximal (STL × H)** | **240 cm × 240 cm** |

### Anmerkungen

- Die Standardtragkraft des Rollwagenpaares beträgt 100 kg, auf Wunsch 150 kg
- Eine max. Türblattstärke von 50 mm ist nicht zu überschreiten
- Die ECLISSE EWOLUTO® Modelle für Massivwand (Sondermaße) sind 2-flg. bis Stocklichtbreite (STL) 2400 × H 2400 mm lieferbar
- Die gewünschte eingeschobene Endposition des Türblattes wird durch den einstellbaren hinteren Fangstopper festgelegt.
- Die angegebene Stocklichtbreite (STL) gilt bei der empfohlenen Stärke (D) der Verkleidung von 25 mm

Für folgenden Wandaufbau ist das Modell ECLISSE EWOLUTO® lieferbar:
- Ziegel 12 cm, fertig verputzte Wand ca. 15 cm

### Maßerklärungen

**A:** Rohes Kastenlicht ohne Stockverkleidung
**B:** Tiefe des Einschubes ohne Stockverkleidung
**C:** Gesamtmaß Schiebetürelement Breite
**H:** Fertig verkleidete Stocklichte Höhe
**H1:** Gesamtmaß Schiebetürelement Höhe
**H2:** Unverkleidetes Kastenlicht Höhe
**D:** Stärke der Verkleidung
**STL:** Fertige Stocklichte
**DL:** Fertige Durchgangslichte
**TE:** Türblatteinstand
**WS:** Fertige Wandstärke
**Z:** Ziegelstärke
**IM:** Innere Maulweite

### Zubehör

- Synchronlauf für Doppelflügel
- ECLISSE BIAS® (ab STL 140 cm)
- ECLISSE BIAS® DS (ab STL 160 cm)
- SET GTB für Ganzglas-Schiebetürblatt

# ECLISSE **TELESKOP**

## TECHNIK - EIGENSCHAFTEN

Die ECLISSE TELESKOP Modellreihe teilt Räume mit extra breiten Durchgängen und benötigt dabei verhältnismäßig wenig Platz im Schubkastenbereich.

Bei diesen Elementen laufen zwei Türblätter parallel in einer Wandtasche. Als sinnvolles Komfortzubehör kann zu dieser Modellreihe ein Synchronlauf geliefert werden, der beim Öffnen oder Schließen beide Türblätter parallel in Bewegung setzt.

In der doppelflügeligen (zweiseitigen) Variante werden insgesamt 4 Türblätter verbaut, wodurch ein maximales lichtes Zargendurchgangsmaß von ca. 470 cm erreicht werden kann.

Die erforderliche Wandstärke beträgt für dieses Modell sowohl im Trockenbau als auch für Massivwände 18 cm, wobei eine Türblattstärke von 40 mm nicht zu überschreiten ist.

Die max. Produktionsgrößen betragen sowohl in der Trockenbau- als auch in der Massivwand-Ausführung 1-seitig Stocklichtbreite ca. 234 × Höhe 260 cm, und 2-seitig Stocklichtbreite ca. 470 × Höhe 260 cm.

**Die Modellserie ECLISSE TELESKOP ist exklusiv für Holztürblätter vorgesehen.**

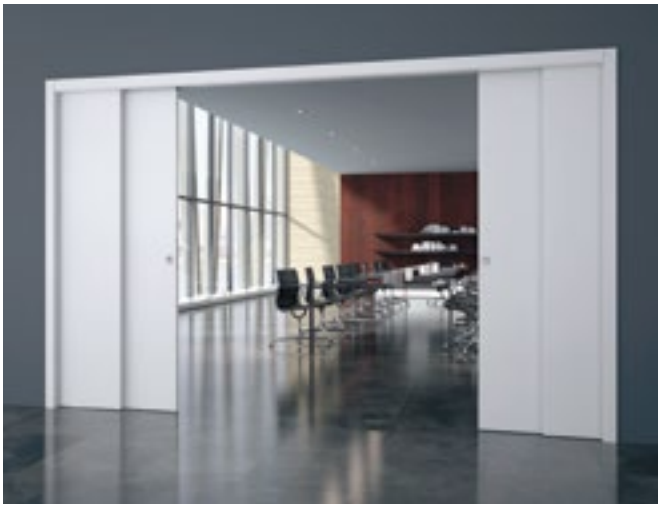

**ECLISSE TELESKOP EINSEITIG**

Ausführung TROCKENBAU

**ECLISSE TELESKOP EINSEITIG**

Ausführung MASSIVWAND

# ECLISSE **TELESKOP EINSEITIG**

## TROCKENBAU - **Lieferbare fertige Wandstärke 18 und 20,5 cm**

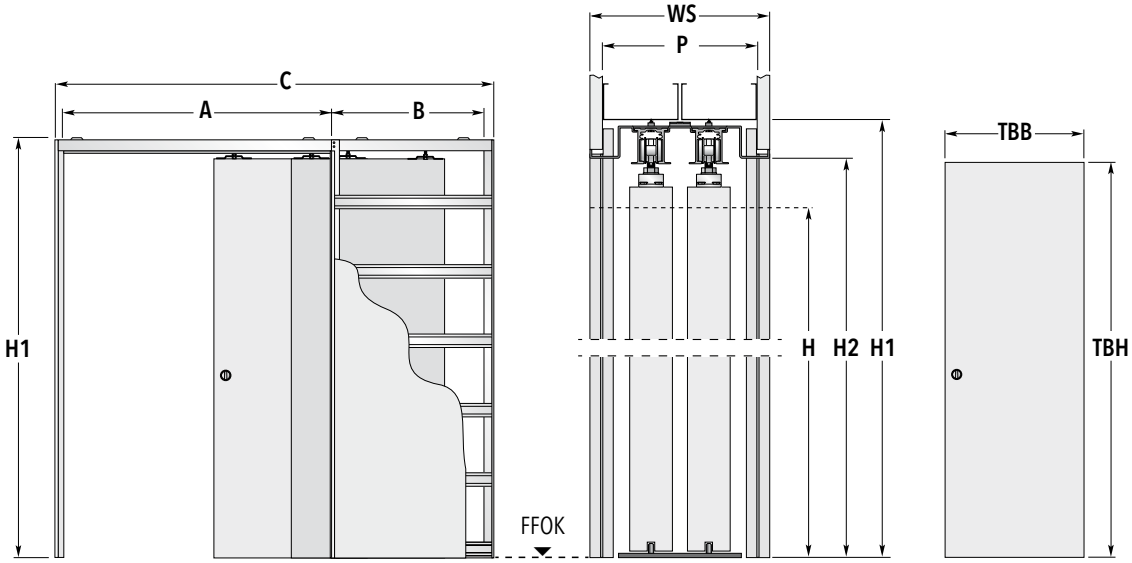


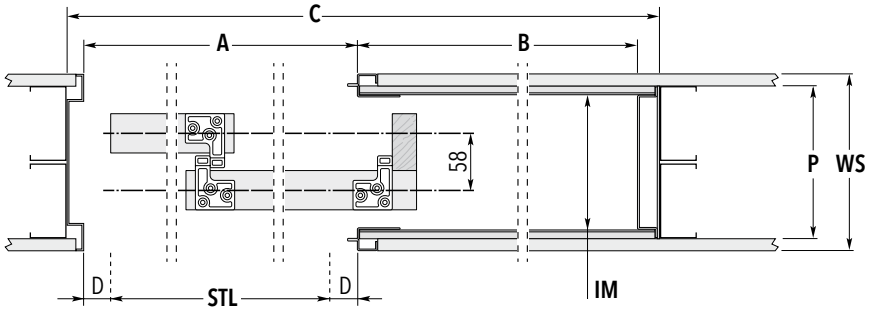


| Standardmaße der Schiebetürkästen | | | | | | Empfohlene Türblattmaße | |
|---|---|---|---|---|---|---|---|
| Breite | Breitenmaße | | | STL 200 / STL 210 | | Breite: | Höhe: STL 200 / STL 210 |
| **STL** | **A** | **B** | **C** | **H1** | **H2** | **TBB** | **TBH** |
| **114** | 119 | 62,5 | 185,3 | 209 / 219 | 204,5 / 214,5 | 63,5 (2 STK.) | 201 / 211 |
| **134** | 139 | 72,5 | 215,3 | 209 / 219 | 204,5 / 214,5 | 73,5 (2 STK.) | 201 / 211 |
| **154** | 159 | 82,5 | 245,3 | 209 / 219 | 204,5 / 214,5 | 83,5 (2 STK.) | 201 / 211 |
| **174** | 179 | 92,5 | 275,3 | 209 / 219 | 204,5 / 214,5 | 93,5 (2 STK.) | 201 / 211 |
| **194** | 199 | 102,5 | 305,3 | 209 / 219 | 204,5 / 214,5 | 103,5 (2 STK.) | 201 / 211 |
| **214** | 219 | 112,5 | 335,3 | 209 / 219 | 204,5 / 214,5 | 113,5 (2 STK.) | 201 / 211 |
| **234** | 239 | 122,5 | 365,3 | 209 / 219 | 204,5 / 214,5 | 123,5 (2 STK.) | 201 / 211 |

Maßangaben in cm.

| Möglicher Wandaufbau | Wandaufbau bauseits \| fertige Wandstärke 18 cm | Wandaufbau bauseits \| fertige Wandstärke 20,5 cm |
|---|---|---|
| Belegung mit Gipskartonplatte 12,5 mm | Wandaufbau bauseits, im Schubkastenbereich 1 × belegt | Wandaufbau bauseits, im Schubkastenbereich 2 × belegt |
| Innere Maulweite (**IM**) | 134 mm | 134 mm |
| Profilstärke (**P**) | Wandaufbau bauseits | Wandaufbau bauseits |
| **Möglich bis maximal (STL × H)** | **234 cm × 260 cm** | **234 cm × 260 cm** |

### Anmerkungen

- Die Standardtragkraft des Rollwagenpaares beträgt 100 kg
- Der Schubkastenhohlraum hat eine innere Maulweite von 134 mm und wird mit 2 parallel laufenden Türblättern bis max. 40 mm Stärke bestückt.
- Die Modelle für Trockenbau sind in Sondermaßgröße (Ausf. 1-seitig) bis Stocklichtbreite (STL) 234 × 260 cm lieferbar.
- Die gewünschte eingeschobene Endposition des Türblattes wird durch den einstellbaren hinteren Fangstopper festgelegt.
- **Die Modellserie ECLISSE TELESKOP ist exklusiv für Holztürblätter vorgesehen.**

### Maßerklärungen

**A:** Rohes Kastenlicht ohne Stockverkleidung
**B:** Tiefe des Einschubes ohne Stockverkleidung
**C:** Gesamtmaß Schiebetürelement Breite
**H:** Fertig verkleidete Stocklichte Höhe
**H1:** Gesamtmaß Schiebetürelement Höhe
**H2:** Unverkleidetes Kastenlicht Höhe
**D:** Stärke der Verkleidung
**STL:** Fertige Stocklichte
**TE:** Türblatteinstand
**WS:** Fertige Wandstärke
**P:** Profilstärke
**IM:** Innere Maulweite
**GKB:** Belegung mit Gipskartonplatte 12,5 mm

### Zubehör

- ECLISSE BIAS® (ab STL 134 cm)
- Synchronlauf für Modell ECLISSE TELESKOP


Technische Änderungen vorbehalten. Die Zeichnungen sind Eigentum der ECLISSE s.r.l. © 02_2022

# ECLISSE **TELESKOP ZWEISEITIG**

## TROCKENBAU - **Lieferbare fertige Wandstärke 18 und 20,5 cm**

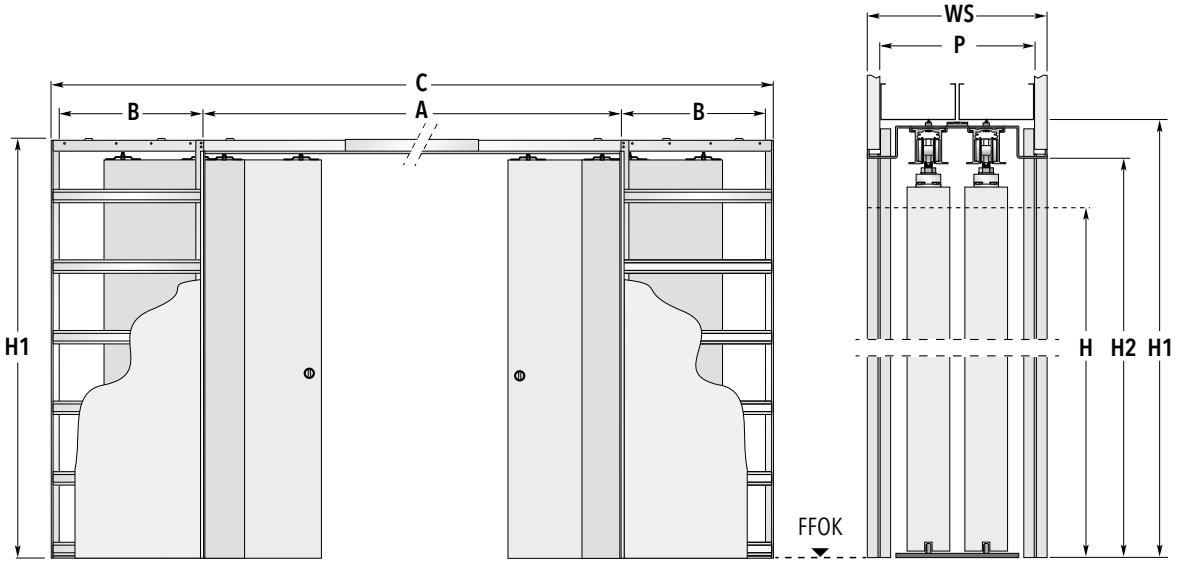


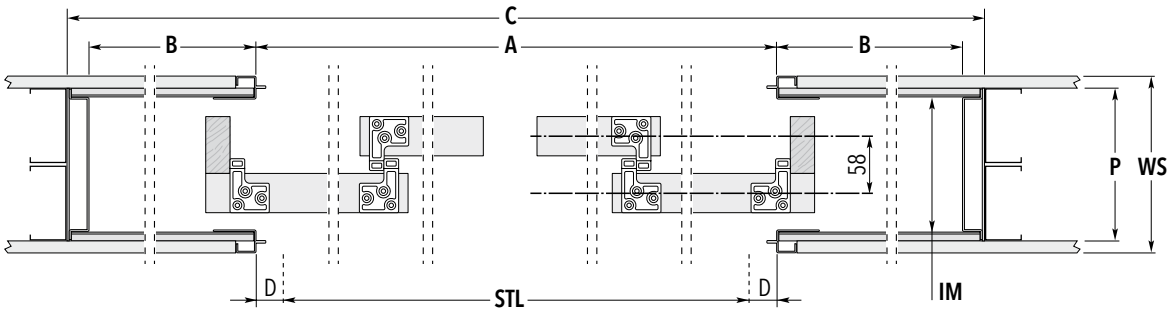


| Standardmaße der Schiebetürkästen | | | | | | Empfohlene Türblattmaße | |
|---|---|---|---|---|---|---|---|
| Breite | Breitenmaße | | | STL 200 / STL 210 | | Breite: | Höhe: STL 200 / STL 210 |
| **STL** | **A** | **B** | **C** | **H1** | **H2** | **TBB** | **TBH** |
| **230** | 235 | 62,5 | 364,4 | 209 / 219 | 204,5 / 214,5 | 63,5 (4 STK.) | 201 / 211 |
| **270** | 275 | 72,5 | 424,4 | 209 / 219 | 204,5 / 214,5 | 73,5 (4 STK.) | 201 / 211 |
| **310** | 315 | 82,5 | 484,4 | 209 / 219 | 204,5 / 214,5 | 83,5 (4 STK.) | 201 / 211 |
| **350** | 355 | 92,5 | 544,4 | 209 / 219 | 204,5 / 214,5 | 93,5 (4 STK.) | 201 / 211 |
| **390** | 395 | 102,5 | 604,4 | 209 / 219 | 204,5 / 214,5 | 103,5 (4 STK.) | 201 / 211 |
| **430** | 435 | 112,5 | 664,4 | 209 / 219 | 204,5 / 214,5 | 113,5 (4 STK.) | 201 / 211 |
| **470** | 475 | 122,5 | 724,4 | 209 / 219 | 204,5 / 214,5 | 123,5 (4 STK.) | 201 / 211 |

Maßangaben in cm.

| Möglicher Wandaufbau | Wandaufbau bauseits \| fertige Wandstärke 18 cm | Wandaufbau bauseits \| fertige Wandstärke 20,5 cm |
|---|---|---|
| Belegung mit Gipskartonplatte 12,5 mm | Wandaufbau bauseits, im Schubkastenbereich 1× belegt | Wandaufbau bauseits, im Schubkastenbereich 2× belegt |
| Innere Maulweite (**IM**) | 134 mm | 134 mm |
| Profilstärke (**P**) | Wandaufbau bauseits | Wandaufbau bauseits |
| **Möglich bis maximal (STL × H)** | **470 cm × 260 cm** | **470 cm × 260 cm** |

### Anmerkungen

- Die Standardtragkraft des Rollwagenpaares beträgt 100 kg
- Der Schubkastenhohlraum hat eine innere Maulweite von 134 mm und wird mit 2 parallel laufenden Türblättern bis max. 40 mm Stärke bestückt.
- Die Modelle für Trockenbau sind in Sondermaßgröße (Ausf. 2-seitig) bis Stocklichtbreite (STL) 470 × 260 cm lieferbar.
- Die gewünschte eingeschobene Endposition des Türblattes wird durch den einstellbaren hinteren Fangstopper festgelegt.
- **Die Modellserie ECLISSE TELESKOP ist exklusiv für Holztürblätter vorgesehen.**

### Maßerklärungen

**A:** Rohes Kastenlicht ohne Stockverkleidung
**B:** Tiefe des Einschubes ohne Stockverkleidung
**C:** Gesamtmaß Schiebetürelement Breite
**H:** Fertig verkleidete Stocklichte Höhe
**H1:** Gesamtmaß Schiebetürelement Höhe
**H2:** Unverkleidetes Kastenlicht Höhe
**D:** Stärke der Verkleidung
**STL:** Fertige Stocklichte
**TE:** Türblatteinstand
**WS:** Fertige Wandstärke
**P:** Profilstärke
**IM:** Innere Maulweite
**GKB:** Belegung mit Gipskartonplatte 12,5 mm

### Zubehör

- ECLISSE BIAS® (ab STL 270 cm)
- Synchronlauf für Modell ECLISSE TELESKOP

# ECLISSE **TELESKOP EINSEITIG**

## MASSIVWAND - **Lieferbare fertige Wandstärke 18 cm**

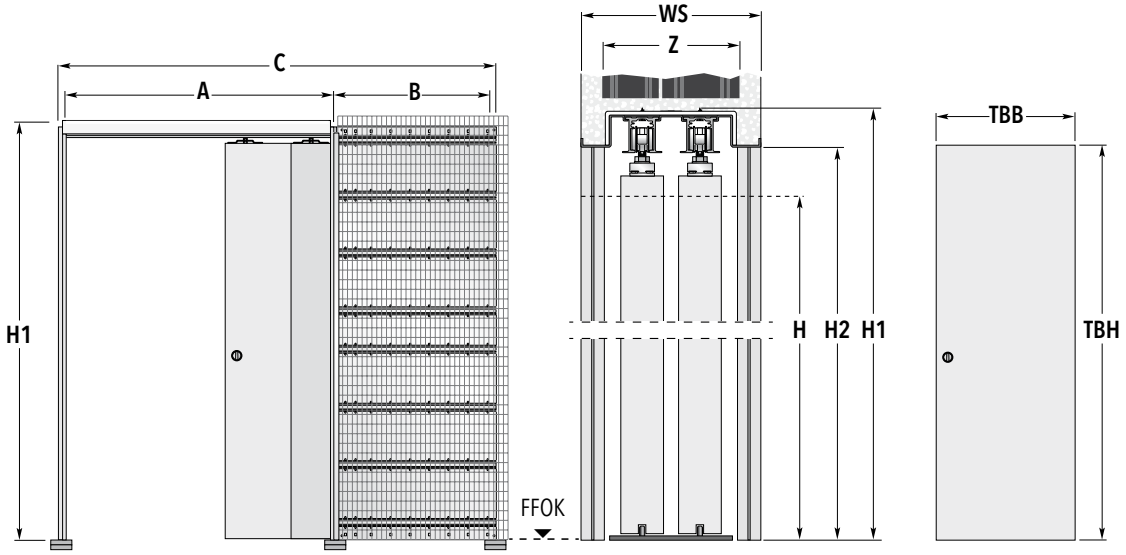


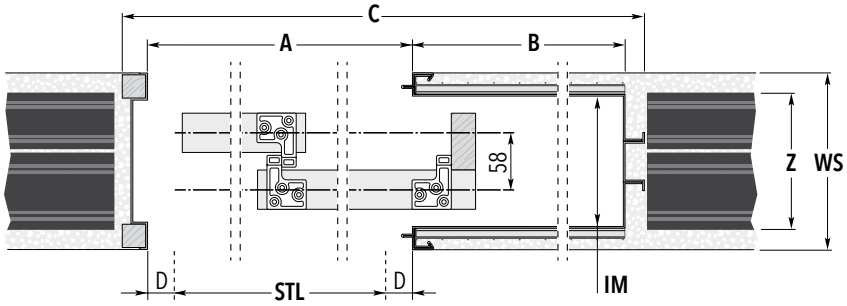


| Standardmaße der Schiebetürkästen | | | | | | Rohbaumaß | Empfohlene Türblattmaße | |
|---|---|---|---|---|---|---|---|---|
| Breite | Breitenmaße | | | STL 200 / STL 210 | | STL 200 / STL 210 | Breite: | Höhe: STL 200 / STL 210 |
| **STL** | **A** | **B** | **C** | **H1** | **H2** | **BREITE × HÖHE** | **TBB** | **TBH** |
| **114** | 119 | 62,5 | 185,5 | 209 / 219 | 204,5 / 214,5 | 190 × 211 / 221 | 63,5 (2 STK.) | 201 / 211 |
| **134** | 139 | 72,5 | 215,5 | 209 / 219 | 204,5 / 214,5 | 220 × 211 / 221 | 73,5 (2 STK.) | 201 / 211 |
| **154** | 159 | 82,5 | 245,5 | 209 / 219 | 204,5 / 214,5 | 250 × 211 / 221 | 83,5 (2 STK.) | 201 / 211 |
| **174** | 179 | 92,5 | 275,5 | 209 / 219 | 204,5 / 214,5 | 280 × 211 / 221 | 93,5 (2 STK.) | 201 / 211 |
| **194** | 199 | 102,5 | 305,5 | 209 / 219 | 204,5 / 214,5 | 310 × 211 / 221 | 103,5 (2 STK.) | 201 / 211 |
| **214** | 219 | 112,5 | 335,5 | 209 / 219 | 204,5 / 214,5 | 340 × 211 / 221 | 113,5 (2 STK.) | 201 / 211 |
| **234** | 239 | 122,5 | 365,5 | 209 / 219 | 204,5 / 214,5 | 370 × 211 / 221 | 123,5 (2 STK.) | 201 / 211 |

Maßangaben in cm

| Möglicher Wandaufbau | Wandaufbau bauseits \| fertige Wandstärke 18 cm |
|---|---|
| Innere Maulweite (**IM**) | 144 mm |
| Ziegelstärke (**Z**) | Ziegelstärke und Putz nach bauseitiger Anforderung |
| **Möglich bis maximal (A × H)** | **234 cm × 260 cm** |

### Anmerkungen

- Die Standardtragkraft des Rollwagenpaares beträgt 100 kg
- Der Schubkastenhohlraum hat eine innere Maulweite von 144 mm und wird mit 2 parallel laufenden Türblättern bis max. 40 mm Stärke bestückt.
- Die Modelle für Massivwand sind in Sondermaßgröße (Ausf. 1-seitig) bis Stocklichtbreite (STL) 234 × 260 cm lieferbar.
- Die gewünschte eingeschobene Endposition des Türblattes wird durch den einstellbaren hinteren Fangstopper festgelegt.
- **Die Modellserie ECLISSE TELESKOP ist exklusiv für Holztürblätter vorgesehen.**

**Für folgenden Wandaufbau ist das Modell ECLISSE TELESKOP, Ausf. Massivwand, lieferbar:**

- Fertige Wand ca. 18 cm: Ziegelstärke und Putz nach bauseitiger Anforderung

### Maßerklärungen

**A:** Rohes Kastenlicht ohne Stockverkleidung
**B:** Tiefe des Einschubes ohne Stockverkleidung
**C:** Gesamtmaß Schiebetürelement Breite
**H:** Fertig verkleidete Stocklichte Höhe
**H1:** Gesamtmaß Schiebetürelement Höhe
**H2:** Unverkleidetes Kastenlicht Höhe
**D:** Stärke der Verkleidung
**STL:** Fertige Stocklichte
**TE:** Türblatteinstand
**WS:** Fertige Wandstärke
**Z:** Ziegelstärke
**IM:** Innere Maulweite

### Zubehör

- ECLISSE BIAS® (ab STL 134 cm)
- Synchronlauf für Modell ECLISSE TELESKOP


Technische Änderungen vorbehalten. Die Zeichnungen sind Eigentum der ECLISSE s.r.l. © 02_2022

# ECLISSE **TELESKOP ZWEISEITIG**

## MASSIVWAND - **Lieferbare fertige Wandstärke 18 cm**

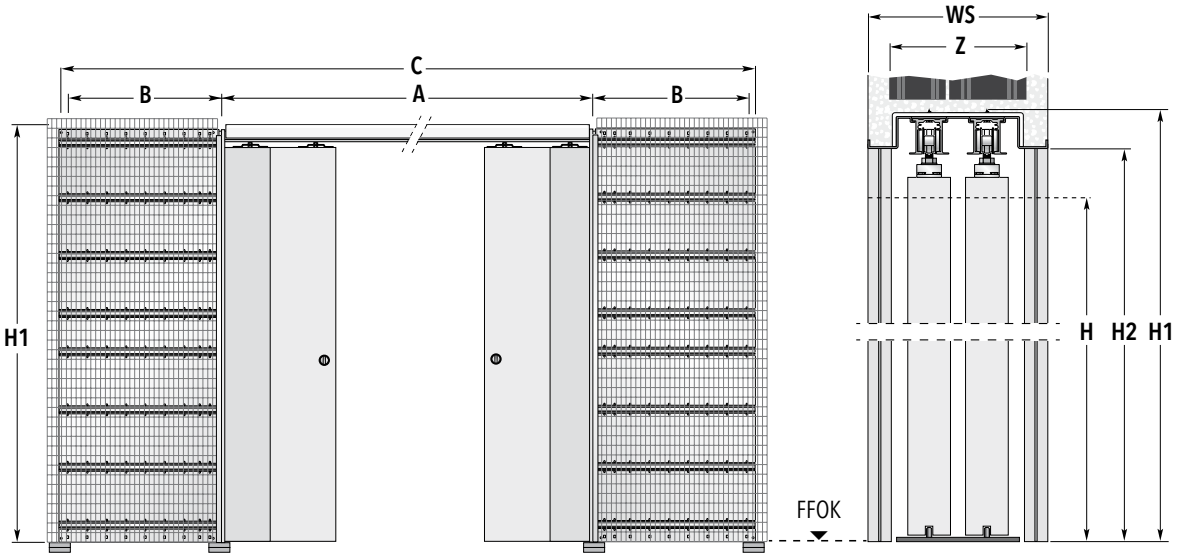


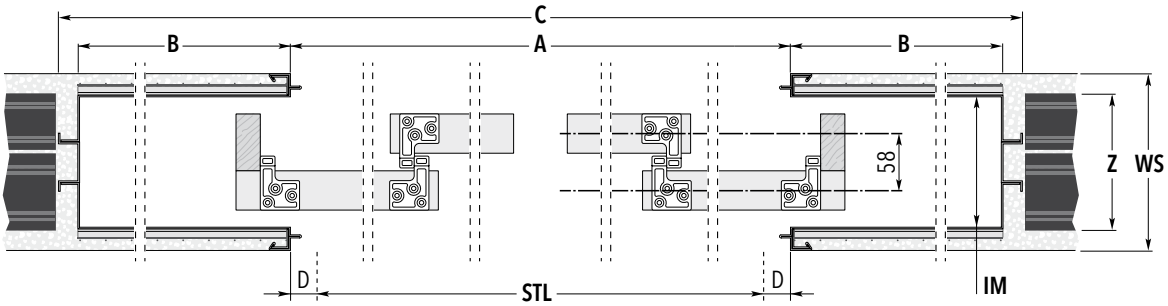


| Standardmaße der Schiebetürkästen | | | | | | Rohbaumaß | Empfohlene Türblattmaße | |
|---|---|---|---|---|---|---|---|---|
| Breite | Breitenmaße | | | STL 200 / STL 210 | | STL 200 / STL 210 | Breite: | Höhe: STL 200 / STL 210 |
| **STL** | **A** | **B** | **C** | **H1** | **H2** | **BREITE × HÖHE** | **TBB** | **TBH** |
| **230** | 235 | 62,5 | 363 | 209 / 219 | 204,5 / 214,5 | 369 × 211 / 221 | 63,5 (4 STK.) | 201 / 211 |
| **270** | 275 | 72,5 | 423 | 209 / 219 | 204,5 / 214,5 | 429 × 211 / 221 | 73,5 (4 STK.) | 201 / 211 |
| **310** | 315 | 82,5 | 483 | 209 / 219 | 204,5 / 214,5 | 489 × 211 / 221 | 83,5 (4 STK.) | 201 / 211 |
| **350** | 355 | 92,5 | 543 | 209 / 219 | 204,5 / 214,5 | 549 × 211 / 221 | 93,5 (4 STK.) | 201 / 211 |
| **390** | 395 | 102,5 | 603 | 209 / 219 | 204,5 / 214,5 | 609 × 211 / 221 | 103,5 (4 STK.) | 201 / 211 |
| **430** | 435 | 112,5 | 663 | 209 / 219 | 204,5 / 214,5 | 669 × 211 / 221 | 113,5 (4 STK.) | 201 / 211 |
| **470** | 475 | 122,5 | 723 | 209 / 219 | 204,5 / 214,5 | 729 × 211 / 221 | 123,5 (4 STK.) | 201 / 211 |

Maßangaben in cm

| Möglicher Wandaufbau | Wandaufbau bauseits \| fertige Wandstärke 18 cm |
|---|---|
| Innere Maulweite (**IM**) | 144 mm |
| Ziegelstärke (**Z**) | Ziegelstärke und Putz nach bauseitiger Anforderung |
| **Möglich bis maximal (A × H)** | **470 cm × 260 cm** |

### Anmerkungen

- Die Standardtragkraft des Rollwagenpaares beträgt 100 kg
- Der Schubkastenhohlraum hat eine innere Maulweite von 144 mm und wird mit 2 parallel laufenden Türblättern bis max. 40 mm Stärke bestückt.
- Die Modelle für Massivwand sind in Sondermaßgröße (Ausf. 2-seitig) bis Stocklichtbreite (STL) 470 × 260 cm lieferbar.
- Die gewünschte eingeschobene Endposition des Türblattes wird durch den einstellbaren hinteren Fangstopper festgelegt.
- **Die Modellserie ECLISSE TELESKOP ist exklusiv für Holztürblätter vorgesehen.**

**Für folgenden Wandaufbau ist das Modell ECLISSE TELESKOP, Ausf. Massivwand, lieferbar:**

- Fertige Wand ca. 18 cm: Ziegelstärke und Putz nach bauseitiger Anforderung

### Maßerklärungen

**A:** Rohes Kastenlicht ohne Stockverkleidung
**B:** Tiefe des Einschubes ohne Stockverkleidung
**C:** Gesamtmaß Schiebetürelement Breite
**H:** Fertig verkleidete Stocklichte Höhe
**H1:** Gesamtmaß Schiebetürelement Höhe
**H2:** Unverkleidetes Kastenlicht Höhe
**D:** Stärke der Verkleidung
**STL:** Fertige Stocklichte
**TE:** Türblatteinstand
**WS:** Fertige Wandstärke
**Z:** Ziegelstärke
**IM:** Innere Maulweite

### Zubehör

- ECLISSE BIAS® (ab STL 270 cm)
- Synchronlauf für Modell ECLISSE TELESKOP

# ECLISSE **CIRCULAR**

## TECHNIK - EIGENSCHAFTEN

Besondere Anforderungen erfordern besondere Lösungen: Die Modellreihe ECLISSE CIRCULAR ist ein kreissegmentförmiger Schiebetürkasten, der auch in einem nach Kundenwunsch angefertigten Radius geliefert werden kann. Vor allem in Empfangsbereichen, Foyers oder anderen hochwertigen Raumsituationen macht das Modell ECLISSE CIRCULAR einen guten Eindruck und schafft einzigartige Raumerlebnisse.

Der maximale Sondermaß-Radius beträgt 500 cm. Sowohl in der Ausführung für Trockenbau als auch für Massivwand wird dieses Modell für die fertige Wandstärke von 12,5 cm produziert. Auch hier ist eine Türblattstärke von 40 mm nicht zu überschreiten. Die Sondermaße sind einflügelig bis Stocklichten max. Breite 120 × Höhe 260 cm lieferbar.

**Die spezielle Laufschiene**
Gemeinsam mit den beweglichen Zweirollen-Laufwagen kann die speziell extrudierte und gebogene Laufschiene für unterschiedlichste Radien produziert werden.

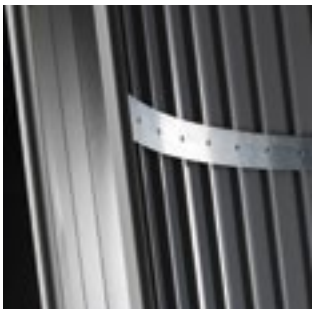

**Die Seitenwände**
Die Seitenwände des Modells ECLISSE CIRCULAR sind modular aufgebaut, so dass auch die Schubkästen in den unterschiedlichsten Radien produziert werden können.

**ECLISSE CIRCULAR EF**

Ausführung TROCKENBAU

**ECLISSE CIRCULAR DF**

Ausführung MASSIVWAND

# ECLISSE **CIRCULAR EF**

## TROCKENBAU - **Lieferbare fertige Wandstärke 12,5 cm**

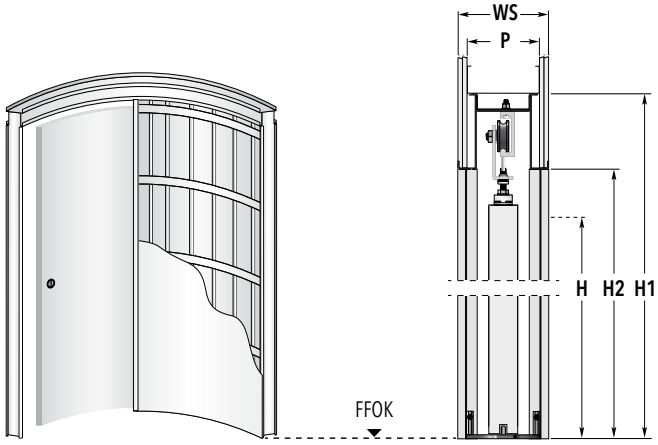


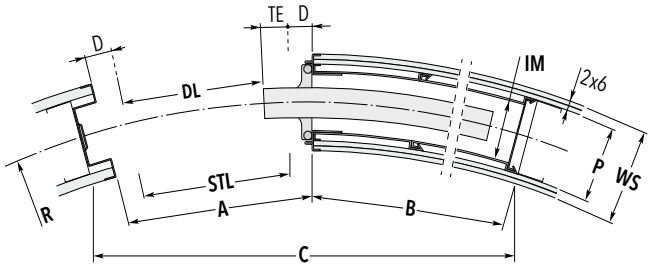


| Standardeinbauelemente | | | | |
|---|---|---|---|---|
| Radius **R** | Fertige **STL** (Breite × Höhe) | Kastenaußenmaß **C × H1** | **A** | **B** |
| **100** | 60 × 200/210 | 125 × 215,8/225,8 | 66 | 65 |
| | 70 × 200/210 | 139 × 215,8/225,8 | 76 | 73 |
| | 80 × 200/210 | 154,5 × 215,8/225,8 | 86 | 86 |
| | 90 × 200/210 | 165 × 215,8/225,8 | 96 | 94 |
| | 100 × 200/210 | 176 × 215,8/225,8 | 106 | 105,5 |
| **120** | 60 × 200/210 | 129,5 × 215,8/225,8 | 66 | 66,5 |
| | 70 × 200/210 | 145 × 215,8/225,8 | 76 | 75,5 |
| | 80 × 200/210 | 160 × 215,8/225,8 | 86 | 84 |
| | 90 × 200/210 | 177 × 215,8/225,8 | 96 | 97 |
| | 100 × 200/210 | 189 × 215,8/225,8 | 106 | 105,5 |
| **130** | 60 × 200/210 | 130,5 × 215,8/225,8 | 66 | 67 |
| | 70 × 200/210 | 147 × 215,8/225,8 | 76 | 76 |
| | 80 × 200/210 | 162,5 × 215,8/225,8 | 86 | 85 |
| | 90 × 200/210 | 177,5 × 215,8/225,8 | 96 | 93,5 |
| | 100 × 200/210 | 194 × 215,8/225,8 | 106 | 106,5 |
| **150** | 60 × 200/210 | 133 × 215,8/225,8 | 66 | 67,5 |
| | 70 × 200/210 | 150 × 215,8/225,8 | 76 | 77 |
| | 80 × 200/210 | 166,5 × 215,8/225,8 | 86 | 86 |
| | 90 × 200/210 | 182,5 × 215,8/225,8 | 96 | 95 |
| | 100 × 200/210 | 197,5 × 215,8/225,8 | 106 | 104 |

Maßangaben in cm

| Standardeinbauelemente | | | | |
|---|---|---|---|---|
| Radius **R** | Fertige **STL** (Breite × Höhe) | Kastenaußenmaß **C × H1** | **A** | **B** |
| **170** | 60 × 200/210 | 130 × 215,8/225,8 | 66 | 64 |
| | 70 × 200/210 | 148 × 215,8/225,8 | 76 | 73 |
| | 80 × 200/210 | 169,5 × 215,8/225,8 | 86 | 87 |
| | 90 × 200/210 | 186,5 × 215,8/225,8 | 96 | 96,5 |
| | 100 × 200/210 | 202,5 × 215,8/225,8 | 106 | 105,5 |
| **180** | 60 × 200/210 | 135 × 215,8/225,8 | 66 | 68,5 |
| | 70 × 200/210 | 153 × 215,8/225,8 | 76 | 78 |
| | 80 × 200/210 | 170,5 × 215,8/225,8 | 86 | 87 |
| | 90 × 200/210 | 187,5 × 215,8/225,8 | 96 | 96,5 |
| | 100 × 200/210 | 204 × 215,8/225,8 | 106 | 105,5 |
| **200** | 60 × 200/210 | 136 × 215,8/225,8 | 66 | 69 |
| | 70 × 200/210 | 154 × 215,8/225,8 | 76 | 78,5 |
| | 80 × 200/210 | 172 × 215,8/225,8 | 86 | 88 |
| | 90 × 200/210 | 190 × 215,8/225,8 | 96 | 97 |
| | 100 × 200/210 | 207 × 215,8/225,8 | 106 | 106,5 |

Maßangaben in cm

Das Maß H2 beträgt bei der CIRCULAR Modellserie 206 cm bei fertiger Stocklichte Höhe 200 cm und 216 cm bei fertiger Stocklichte Höhe 210 cm.

| Möglicher Wandaufbau | CW 100 \| fertige Wandstärke 12,5 cm |
|---|---|
| Belegung mit Gipskartonplatte 6 mm | 2× |
| Innere Maulweite (**IM**) | 72 mm |
| Profilstärke (**P**) | 100 mm |

### Anmerkungen

- Die Standardtragkraft des Rollwagenpaares beträgt 80 kg
- Eine max. Türblattstärke von 40 mm ist nicht zu überschreiten
- Sondermaße für Trockenbau sind 1-flg. bis Stocklichtbreite (STL) 120 × H 260 cm lieferbar.
- Der werksseitig maximale produzierbare Radius beträgt 500 cm
- Die angegebene Stocklichtbreite (STL) gilt bei der empfohlenen Stärke (D) der Verkleidung von 30 mm

Für folgenden Wandaufbau ist das Modell ECLISSE CIRCULAR EF, Ausf. Trockenbau, lieferbar:
- min. fertige Wand 12,5 cm: Ständerwerk und Belegung nach bauseitiger Anforderung

- Bitte immer die Öffnungsrichtung des Türblattes angeben.

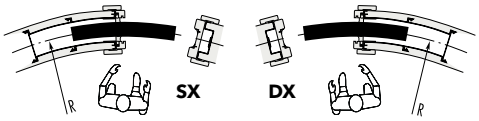


### Maßerklärungen

**A:** Rohes Kastenlicht ohne Stockverkleidung
**B:** Tiefe des Einschubes ohne Stockverkleidung
**C:** Gesamtmaß Schiebetürelement Breite
**H:** Fertig verkleidete Stocklichte Höhe
**H1:** Gesamtmaß Schiebetürelement Höhe
**H2:** Unverkleidetes Kastenlicht Höhe
**D:** Stärke der Verkleidung
**STL:** Fertige Stocklichte
**DL:** Fertige Durchgangslichte
**TE:** Türblatteinstand
**WS:** Fertige Wandstärke
**P:** Profilstärke
**IM:** Innere Maulweite
**GKB** Belegung mit Gipskartonplatte 6 mm


Technische Änderungen vorbehalten. Die Zeichnungen sind Eigentum der ECLISSE s.r.l. © 02_2022

# ECLISSE **CIRCULAR DF**

## TROCKENBAU - **Lieferbare fertige Wandstärke 12,5 cm**

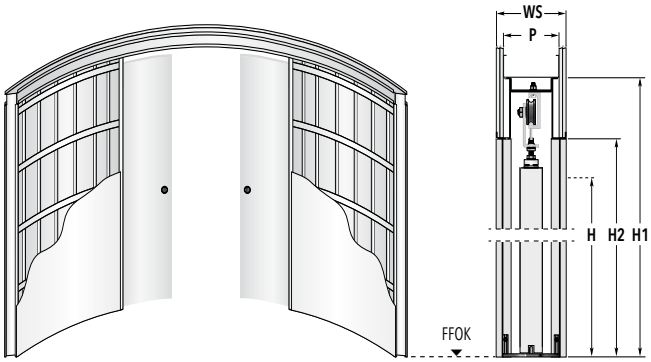


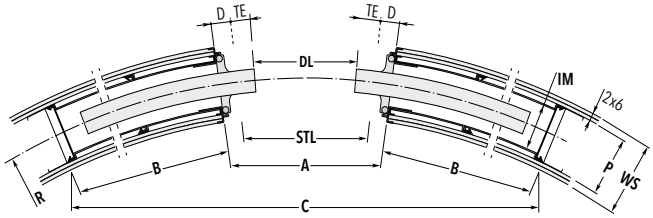


| Standardeinbauelemente | | | | |
|---|---|---|---|---|
| Radius **R** | Fertige **STL** (Breite × Höhe) | Kastenaußenmaß **C × H1** | **A** | **B** |
| **100** | 120 × 200/210 | 187 × 215,8/225,8 | 126 | 69,5 |
| | 140 × 200/210 | 184 × 215,8/225,8 | 146 | 82 |
| **120** | 120 × 200/210 | 211,5 × 215,8/225,8 | 126 | 66,5 |
| | 140 × 200/210 | 226,5 × 215,8/225,8 | 146 | 80 |
| | 160 × 200/210 | 229,5 × 215,8/225,8 | 166 | 93 |
| | 180 × 200/210 | 218 × 215,8/225,8 | 186 | 105,5 |
| **130** | 120 × 200/210 | 218 × 215,8/225,8 | 126 | 67 |
| | 140 × 200/210 | 234,5 × 215,8/225,8 | 146 | 76 |
| | 160 × 200/210 | 246 × 215,8/225,8 | 166 | 89,5 |
| | 180 × 200/210 | 245,5 × 215,8/225,8 | 186 | 102,5 |
| | 200 × 200/210 | 232 × 215,8/225,8 | 206 | 115 |
| **150** | 120 × 200/210 | 230 × 215,8/225,8 | 126 | 68 |
| | 140 × 200/210 | 252 × 215,8/225,8 | 146 | 77 |
| | 160 × 200/210 | 273 × 215,8/225,8 | 166 | 91 |
| | 180 × 200/210 | 283,5 × 215,8/225,8 | 186 | 100 |
| | 200 × 200/210 | 287,5 × 215,8/225,8 | 206 | 113 |

Maßangaben in cm

| Standardeinbauelemente | | | | |
|---|---|---|---|---|
| Radius **R** | Fertige **STL** (Breite × Höhe) | Kastenaußenmaß **C × H1** | **A** | **B** |
| **170** | 120 × 200/210 | 233 × 215,8/225,8 | 126 | 64 |
| | 140 × 200/210 | 266 × 215,8/225,8 | 146 | 78 |
| | 160 × 200/210 | 288,5 × 215,8/225,8 | 166 | 87 |
| | 180 × 200/210 | 306,5 × 215,8/225,8 | 186 | 96,5 |
| | 200 × 200/210 | 322,5 × 215,8/225,8 | 206 | 110 |
| **180** | 120 × 200/210 | 235,5 × 215,8/225,8 | 126 | 64 |
| | 140 × 200/210 | 268,5 × 215,8/225,8 | 146 | 78 |
| | 160 × 200/210 | 293 × 215,8/225,8 | 166 | 87,5 |
| | 180 × 200/210 | 313,5 × 215,8/225,8 | 186 | 97 |
| | 200 × 200/210 | 332,5 × 215,8/225,8 | 206 | 110,5 |
| **200** | 120 × 200/210 | 238,5 × 215,8/225,8 | 126 | 64,5 |
| | 140 × 200/210 | 276 × 215,8/225,8 | 146 | 78,5 |
| | 160 × 200/210 | 303 × 215,8/225,8 | 166 | 88 |
| | 180 × 200/210 | 327,5 × 215,8/225,8 | 186 | 97,5 |
| | 200 × 200/210 | 348 × 215,8/225,8 | 206 | 107 |

Maßangaben in cm

Das Maß H2 beträgt bei der CIRCULAR Modellserie 206 cm bei fertiger Stocklichte Höhe 200 cm und 216 cm bei fertiger Stocklichte Höhe 210 cm.

| Möglicher Wandaufbau | CW 100 \| fertige Wandstärke 12,5 cm |
|---|---|
| Belegung mit Gipskartonplatte 6 mm | 2× |
| Innere Maulweite (**IM**) | 72 mm |
| Profilstärke (**P**) | 100 mm |

### Anmerkungen

- Die Standardtragkraft des Rollwagenpaares beträgt 80 kg
- Eine max. Türblattstärke von 40 mm ist nicht zu überschreiten
- Sondermaße für Trockenbau sind 2-flg. bis Stocklichtbreite (STL) 240 × H 260 cm lieferbar.
- Der werksseitig maximale produzierbare Radius beträgt 500 cm
- Die angegebene Stocklichtbreite (STL) gilt bei der empfohlenen Stärke (D) der Verkleidung von 30 mm

Für folgenden Wandaufbau ist das Modell ECLISSE CIRCULAR DF, Ausf. Trockenbau, lieferbar:
- min. fertige Wand 12,5 cm: Ständerwerk und Belegung nach bauseitiger Anforderung

### Maßerklärungen

**A:** Rohes Kastenlicht ohne Stockverkleidung
**B:** Tiefe des Einschubes ohne Stockverkleidung
**C:** Gesamtmaß Schiebetürelement Breite
**H:** Fertig verkleidete Stocklichte Höhe
**H1:** Gesamtmaß Schiebetürelement Höhe
**H2:** Unverkleidetes Kastenlicht Höhe
**D:** Stärke der Verkleidung
**STL:** Fertige Stocklichte
**DL:** Fertige Durchgangslichte
**TE:** Türblatteinstand
**WS:** Fertige Wandstärke
**P:** Profilstärke
**IM:** Innere Maulweite
**GKB** Belegung mit Gipskartonplatte 6 mm

# ECLISSE **CIRCULAR EF**

## MASSIVWAND - **Lieferbare fertige Wandstärke 12,5 cm**

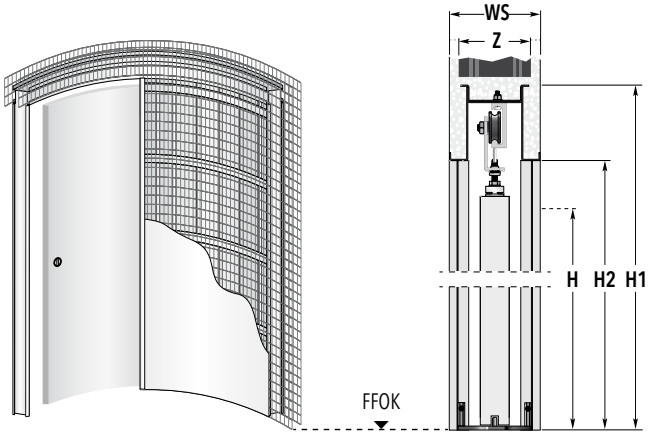


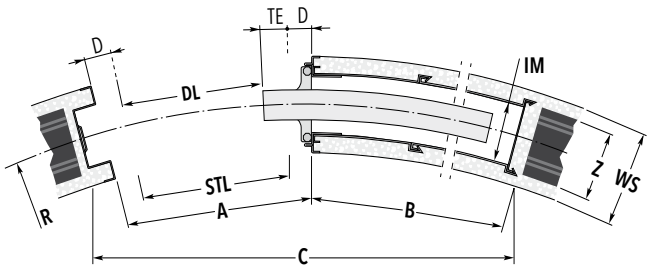


| Standardeinbauelemente | | | | |
|---|---|---|---|---|
| Radius **R** | Fertige **STL** (Breite × Höhe) | Kastenaußenmaß **C × H1** | **A** | **B** |
| **100** | 60 × 200/210 | 125 × 215,8/225,8 | 66 | 65 |
| | 70 × 200/210 | 139 × 215,8/225,8 | 76 | 73 |
| | 80 × 200/210 | 154,5 × 215,8/225,8 | 86 | 86 |
| | 90 × 200/210 | 165 × 215,8/225,8 | 96 | 94 |
| | 100 × 200/210 | 176 × 215,8/225,8 | 106 | 105,5 |
| **120** | 60 × 200/210 | 129,5 × 215,8/225,8 | 66 | 66,5 |
| | 70 × 200/210 | 145 × 215,8/225,8 | 76 | 75,5 |
| | 80 × 200/210 | 160 × 215,8/225,8 | 86 | 84 |
| | 90 × 200/210 | 177 × 215,8/225,8 | 96 | 97 |
| | 100 × 200/210 | 189 × 215,8/225,8 | 106 | 105,5 |
| **130** | 60 × 200/210 | 130,5 × 215,8/225,8 | 66 | 67 |
| | 70 × 200/210 | 147 × 215,8/225,8 | 76 | 76 |
| | 80 × 200/210 | 162,5 × 215,8/225,8 | 86 | 85 |
| | 90 × 200/210 | 177,5 × 215,8/225,8 | 96 | 93,5 |
| | 100 × 200/210 | 194 × 215,8/225,8 | 106 | 106,5 |
| **150** | 60 × 200/210 | 133 × 215,8/225,8 | 66 | 67,5 |
| | 70 × 200/210 | 150 × 215,8/225,8 | 76 | 77 |
| | 80 × 200/210 | 166,5 × 215,8/225,8 | 86 | 86 |
| | 90 × 200/210 | 182,5 × 215,8/225,8 | 96 | 95 |
| | 100 × 200/210 | 197,5 × 215,8/225,8 | 106 | 104 |

Maßangaben in cm

| Standardeinbauelemente | | | | |
|---|---|---|---|---|
| Radius **R** | Fertige **STL** (Breite × Höhe) | Kastenaußenmaß **C × H1** | **A** | **B** |
| **170** | 60 × 200/210 | 130 × 215,8/225,8 | 66 | 64 |
| | 70 × 200/210 | 148 × 215,8/225,8 | 76 | 73 |
| | 80 × 200/210 | 169,5 × 215,8/225,8 | 86 | 87 |
| | 90 × 200/210 | 186,5 × 215,8/225,8 | 96 | 96,5 |
| | 100 × 200/210 | 202,5 × 215,8/225,8 | 106 | 105,5 |
| **180** | 60 × 200/210 | 135 × 215,8/225,8 | 66 | 68,5 |
| | 70 × 200/210 | 153 × 215,8/225,8 | 76 | 78 |
| | 80 × 200/210 | 170,5 × 215,8/225,8 | 86 | 87 |
| | 90 × 200/210 | 187,5 × 215,8/225,8 | 96 | 96,5 |
| | 100 × 200/210 | 204 × 215,8/225,8 | 106 | 105,5 |
| **200** | 60 × 200/210 | 136 × 215,8/225,8 | 66 | 69 |
| | 70 × 200/210 | 154 × 215,8/225,8 | 76 | 78,5 |
| | 80 × 200/210 | 172 × 215,8/225,8 | 86 | 88 |
| | 90 × 200/210 | 190 × 215,8/225,8 | 96 | 97 |
| | 100 × 200/210 | 207 × 215,8/225,8 | 106 | 106,5 |

Maßangaben in cm

Das Maß H2 beträgt bei der CIRCULAR Modellserie 206 cm bei fertiger Stocklichte Höhe 200 cm und 216 cm bei fertiger Stocklichte Höhe 210 cm.

| Möglicher Wandaufbau | Ziegel 10 \| fertige Wandstärke 12,5 cm |
|---|---|
| Innere Maulweite (**IM**) | 72 mm |
| Ziegelstärke (**Z**) | 10 cm |

### Anmerkungen

- Die Standardtragkraft des Rollwagenpaares beträgt 80 kg
- Eine max. Türblattstärke von 40 mm ist nicht zu überschreiten
- Sondermaße für Massivwand sind 1-flg. bis Stocklichtbreite (STL) 120 × H 260 cm lieferbar.
- Der werksseitig maximale produzierbare Radius beträgt 500 cm
- Die angegebene Stocklichtbreite (STL) gilt bei der empfohlenen Stärke (D) der Verkleidung von 30 mm

Für folgenden Wandaufbau ist das Modell ECLISSE CIRCULAR EF, Ausf. Massivwand, lieferbar:
- Ziegel 10 cm, fertig verputzte Wand ca. 12,5 cm

- Bitte immer die Öffnungsrichtung des Türblattes angeben.

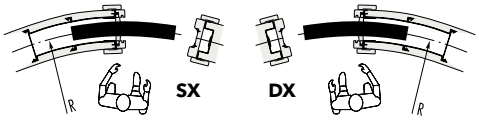


### Maßerklärungen

**A:** Rohes Kastenlicht ohne Stockverkleidung
**B:** Tiefe des Einschubes ohne Stockverkleidung
**C:** Gesamtmaß Schiebetürelement Breite
**H:** Fertig verkleidete Stocklichte Höhe
**H1:** Gesamtmaß Schiebetürelement Höhe
**H2:** Unverkleidetes Kastenlicht Höhe
**D:** Stärke der Verkleidung
**STL:** Fertige Stocklichte
**DL:** Fertige Durchgangslichte
**TE:** Türblatteinstand
**WS:** Fertige Wandstärke
**Z:** Ziegelstärke
**IM:** Innere Maulweite


Technische Änderungen vorbehalten. Die Zeichnungen sind Eigentum der ECLISSE s.r.l. © 02_2022

# ECLISSE **CIRCULAR DF**

## MASSIVWAND - **Lieferbare fertige Wandstärke 12,5 cm**

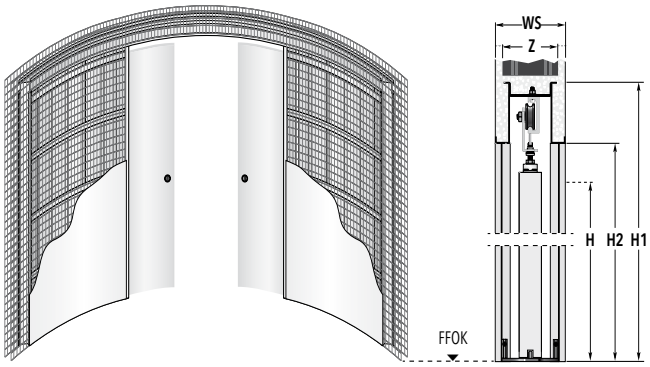


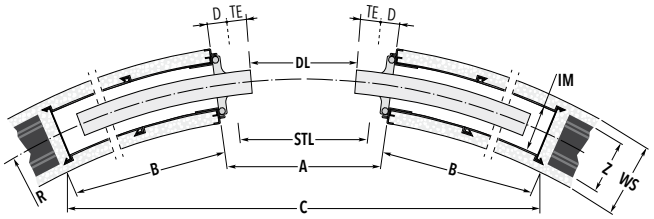


| Standardeinbauelemente | | | | |
|---|---|---|---|---|
| Radius **R** | Fertige **STL** (Breite × Höhe) | Kastenaußenmaß **C × H1** | **A** | **B** |
| **100** | 120 × 200/210 | 187 × 215,8/225,8 | 126 | 69,5 |
| | 140 × 200/210 | 184 × 215,8/225,8 | 146 | 82 |
| **120** | 120 × 200/210 | 211,5 × 215,8/225,8 | 126 | 66,5 |
| | 140 × 200/210 | 226,5 × 215,8/225,8 | 146 | 80 |
| | 160 × 200/210 | 229,5 × 215,8/225,8 | 166 | 93 |
| | 180 × 200/210 | 218 × 215,8/225,8 | 186 | 105,5 |
| **130** | 120 × 200/210 | 218 × 215,8/225,8 | 126 | 67 |
| | 140 × 200/210 | 234,5 × 215,8/225,8 | 146 | 76 |
| | 160 × 200/210 | 246 × 215,8/225,8 | 166 | 89,5 |
| | 180 × 200/210 | 245,5 × 215,8/225,8 | 186 | 102,5 |
| | 200 × 200/210 | 232 × 215,8/225,8 | 206 | 115 |
| **150** | 120 × 200/210 | 230 × 215,8/225,8 | 126 | 68 |
| | 140 × 200/210 | 252 × 215,8/225,8 | 146 | 77 |
| | 160 × 200/210 | 273 × 215,8/225,8 | 166 | 91 |
| | 180 × 200/210 | 283,5 × 215,8/225,8 | 186 | 100 |
| | 200 × 200/210 | 287,5 × 215,8/225,8 | 206 | 113 |

Maßangaben in cm

| Standardeinbauelemente | | | | |
|---|---|---|---|---|
| Radius **R** | Fertige **STL** (Breite × Höhe) | Kastenaußenmaß **C × H1** | **A** | **B** |
| **170** | 120 × 200/210 | 233 × 215,8/225,8 | 126 | 64 |
| | 140 × 200/210 | 266 × 215,8/225,8 | 146 | 78 |
| | 160 × 200/210 | 288,5 × 215,8/225,8 | 166 | 87 |
| | 180 × 200/210 | 306,5 × 215,8/225,8 | 186 | 96,5 |
| | 200 × 200/210 | 322,5 × 215,8/225,8 | 206 | 110 |
| **180** | 120 × 200/210 | 235,5 × 215,8/225,8 | 126 | 64 |
| | 140 × 200/210 | 268,5 × 215,8/225,8 | 146 | 78 |
| | 160 × 200/210 | 293 × 215,8/225,8 | 166 | 87,5 |
| | 180 × 200/210 | 313,5 × 215,8/225,8 | 186 | 97 |
| | 200 × 200/210 | 332,5 × 215,8/225,8 | 206 | 110,5 |
| **200** | 120 × 200/210 | 238,5 × 215,8/225,8 | 126 | 64,5 |
| | 140 × 200/210 | 276 × 215,8/225,8 | 146 | 78,5 |
| | 160 × 200/210 | 303 × 215,8/225,8 | 166 | 88 |
| | 180 × 200/210 | 327,5 × 215,8/225,8 | 186 | 97,5 |
| | 200 × 200/210 | 348 × 215,8/225,8 | 206 | 107 |

Maßangaben in cm

Das Maß H2 beträgt bei der CIRCULAR Modellserie 206 cm bei fertiger Stocklichte Höhe 200 cm und 216 cm bei fertiger Stocklichte Höhe 210 cm.

| Möglicher Wandaufbau | Ziegel 10 \| fertige Wandstärke 12,5 cm |
|---|---|
| Innere Maulweite (**IM**) | 72 mm |
| Ziegelstärke (**Z**) | 10 cm |

### Anmerkungen

- Die Standardtragkraft des Rollwagenpaares beträgt 80 kg
- Eine max. Türblattstärke von 40 mm ist nicht zu überschreiten
- Sondermaße für Massivwand sind 2-flg. bis Stocklichtbreite (STL) 240 × H 260 cm lieferbar.
- Der werksseitig maximale produzierbare Radius beträgt 500 cm
- Die angegebene Stocklichtbreite (STL) gilt bei der empfohlenen Stärke (D) der Verkleidung von 30 mm

Für folgenden Wandaufbau ist das Modell ECLISSE CIRCULAR DF, Ausf. Massivwand, lieferbar:
- Ziegel 10 cm, fertig verputzte Wand ca. 12,5 cm

### Maßerklärungen

**A:** Rohes Kastenlicht ohne Stockverkleidung
**B:** Tiefe des Einschubes ohne Stockverkleidung
**C:** Gesamtmaß Schiebetürelement Breite
**H:** Fertig verkleidete Stocklichte Höhe
**H1:** Gesamtmaß Schiebetürelement Höhe
**H2:** Unverkleidetes Kastenlicht Höhe
**D:** Stärke der Verkleidung
**STL:** Fertige Stocklichte
**DL:** Fertige Durchgangslichte
**TE:** Türblatteinstand
**WS:** Fertige Wandstärke
**Z:** Ziegelstärke
**IM:** Innere Maulweite

# ECLISSE **UNILATERALE**

## TECHNIK - EIGENSCHAFTEN

Bei der Modellreihe ECLISSE UNILATERALE teilen sich zwei Schiebetüren eine in der Mitte angebrachte Wandtasche. So werden zeitgleich zwei Räume mit einem Element zugänglich gemacht.

Eine ideale Lösung für angrenzende Räume.
Im Trockenbau ist dieses Modell für die fertige Wandstärke von 17,5 cm, und in der Massivwand-Ausführung für die fertige Wandstärke von 20 cm lieferbar.

Die max. Produktionsgrößen betragen sowohl in der Trockenbau- als auch in der Massivwand-Ausführung Stocklichtbreite 100 + 100 × Höhe 260 cm.

**ECLISSE UNILATERALE**

Ausführung TROCKENBAU

**ECLISSE UNILATERALE**

Ausführung MASSIVWAND

# ECLISSE **UNILATERALE**

## TROCKENBAU - **Lieferbare fertige Wandstärken 17,5 und 20 cm**

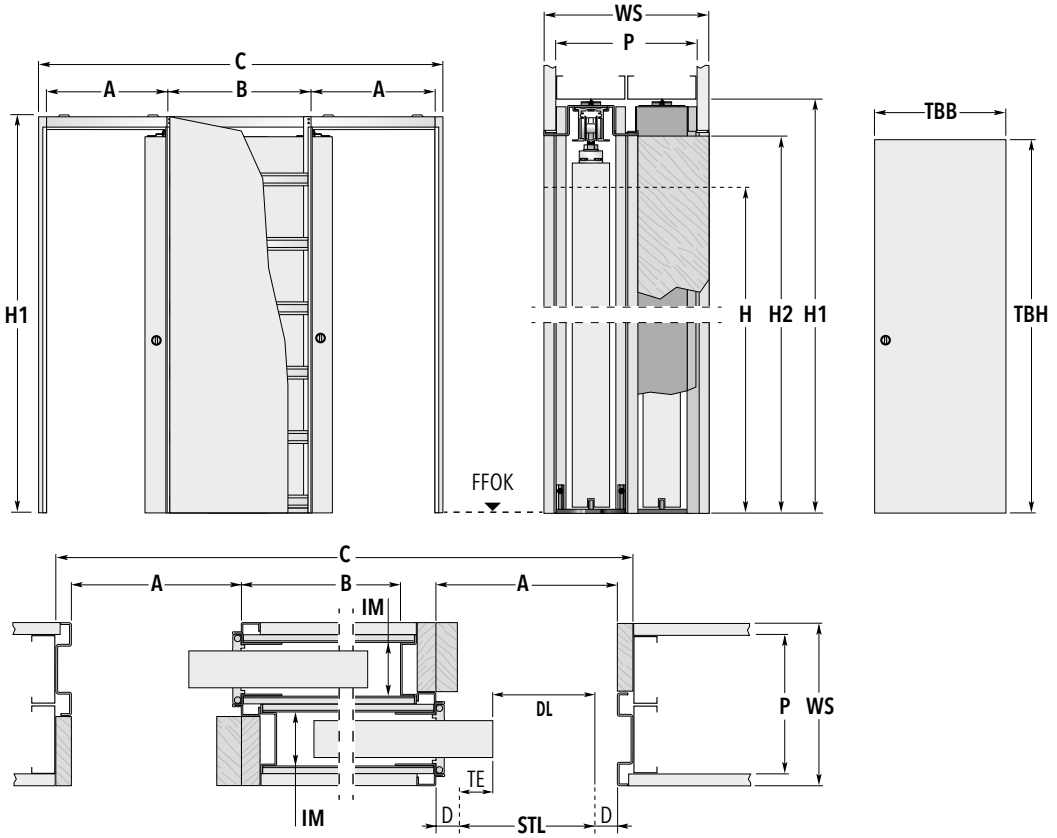


| Standardmaße der Schiebetürkästen | | | | | | Empfohlene Türblattmaße | |
|---|---|---|---|---|---|---|---|
| Breite | Breitenmaße | | | STL 200 / STL 210 | | Breite: | Höhe: STL 200 / STL 210 |
| **STL** | **A** | **B** | **C** | **H1** | **H2** | **TBB** | **TBH** |
| **60** | 65 | 61,5 | 194,7 | 209 / 219 | 204,5 / 214,5 | 63,5 | 201 / 211 |
| **65** | 70 | 71,5 | 214,7 | 209 / 219 | 204,5 / 214,5 | 73,5 | 201 / 211 |
| **70** | 75 | 71,5 | 224,7 | 209 / 219 | 204,5 / 214,5 | 73,5 | 201 / 211 |
| **75** | 80 | 81,5 | 244,7 | 209 / 219 | 204,5 / 214,5 | 83,5 | 201 / 211 |
| **80** | 85 | 81,5 | 254,7 | 209 / 219 | 204,5 / 214,5 | 83,5 | 201 / 211 |
| **85** | 90 | 91,5 | 274,7 | 209 / 219 | 204,5 / 214,5 | 93,5 | 201 / 211 |
| **90** | 95 | 91,5 | 284,7 | 209 / 219 | 204,5 / 214,5 | 93,5 | 201 / 211 |
| **95** | 100 | 101,5 | 304,7 | 209 / 219 | 204,5 / 214,5 | 103,5 | 201 / 211 |
| **100** | 105 | 101,5 | 314,7 | 209 / 219 | 204,5 / 214,5 | 103,5 | 201 / 211 |

Die angegebenen Türblattmaße gelten für Holztürblätter. Maßangaben in cm.

| Möglicher Wandaufbau | CW 75 \| fertige Wandstärke 17,5 cm | CW 75 \| fertige Wandstärke 20 cm |
|---|---|---|
| Belegung mit Gipskartonplatte 12,5 mm | 1× | 2× |
| Innere Maulweite (**IM**) | 54+54 mm | 54+54 mm |
| Profilstärke (**P**) | 2×75 mm | 2×75 mm |
| **Möglich bis maximal (STL × H)** | **(100 cm + 100 cm) × 260 cm** | **(100 cm + 100 cm) × 260 cm** |

### Anmerkungen

- Die Standardtragkraft des Rollwagenpaares beträgt 100 kg
- Eine max. Türblattstärke von 40 mm ist nicht zu überschreiten
- Die ECLISSE UNILATERALE Modelle für Trockenbau (Sondermaße) sind bis Stocklichtbreite (STL) 100 +100 × H 260 cm lieferbar
- Die gewünschte eingeschobene Endposition des Türblattes wird durch den einstellbaren hinteren Fangstopper festgelegt.
- Die angegebene Stocklichtbreite (STL) gilt bei der empfohlenen Stärke (D) der Verkleidung von 25 mm

Für folgenden Wandaufbau ist das Modell ECLISSE UNILATERALE, Ausf. Trockenbau, lieferbar:

- Fertige Wand min. 17,5 cm: Ständerwerk und Belegung nach bauseitiger Anforderung
- Bitte immer die Öffnungsrichtung des Türblattes angeben.

### Maßerklärungen

**A:** Rohes Kastenlicht ohne Stockverkleidung
**B:** Tiefe des Einschubes ohne Stockverkleidung
**C:** Gesamtmaß Schiebetürelement Breite
**H:** Fertig verkleidete Stocklichte Höhe
**H1:** Gesamtmaß Schiebetürelement Höhe
**H2:** Unverkleidetes Kastenlicht Höhe
**D:** Stärke der Verkleidung
**STL:** Fertige Stocklichte
**DL:** Fertige Durchgangslichte
**TE:** Türblatteinstand
**WS:** Fertige Wandstärke
**P:** Profilstärke
**IM:** Innere Maulweite
**GKB:** Belegung mit Gipskartonplatte 12,5 mm

### Zubehör

- ECLISSE BIAS® (ab STL 70 cm)
- ECLISSE BIAS® DS (ab STL 80 cm)
- Selbstschließer
- SET GTB für Ganzglas-Schiebetürblatt


Technische Änderungen vorbehalten. Die Zeichnungen sind Eigentum der ECLISSE s.r.l. © 02_2022

# ECLISSE **UNILATERALE**

## MASSIVWAND - **Lieferbar für min. fertige Wandstärke 20 cm**

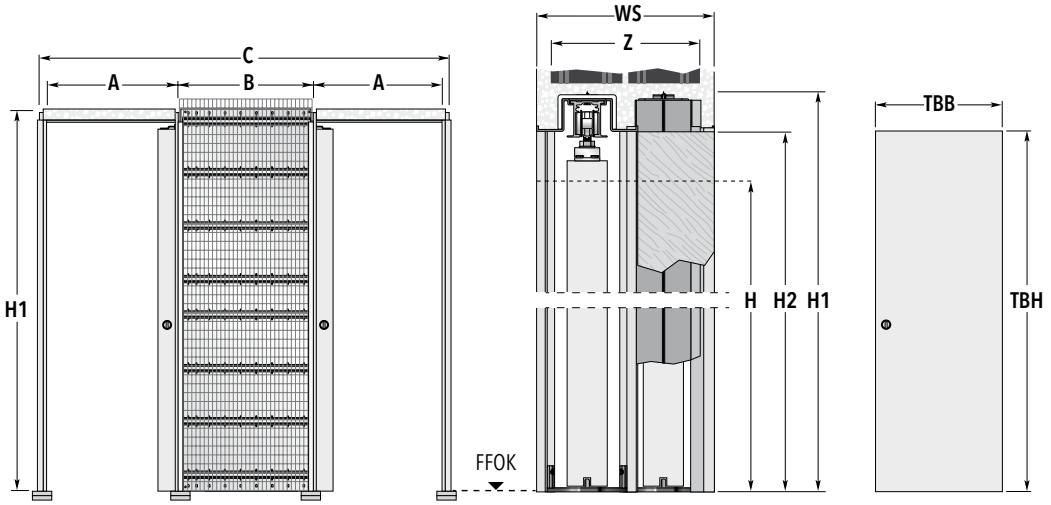


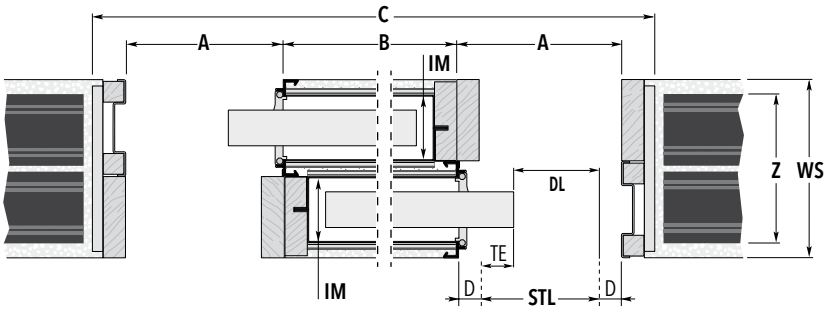


| Standardmaße der Schiebetürkästen | | | | | | Rohbaumaß | Empfohlene Türblattmaße | |
|---|---|---|---|---|---|---|---|---|
| Breite | Breitenmaße | | | STL 200 / STL 210 | | STL 200 / STL 210 | Breite: | Höhe: STL 200 / STL 210 |
| **STL** | **A** | **B** | **C** | **H1** | **H2** | **BREITE × HÖHE** | **TBB** | **TBH** |
| **60** | 65 | 65 | 202,6 | 209 / 219 | 204,5 / 214,5 | 206 × 211 / 221 | 63,5 | 201 / 211 |
| **65** | 70 | 75 | 222,6 | 209 / 219 | 204,5 / 214,5 | 226 × 211 / 221 | 73,5 | 201 / 211 |
| **70** | 75 | 75 | 232,6 | 209 / 219 | 204,5 / 214,5 | 236 × 211 / 221 | 73,5 | 201 / 211 |
| **75** | 80 | 85 | 252,6 | 209 / 219 | 204,5 / 214,5 | 256 × 211 / 221 | 83,5 | 201 / 211 |
| **80** | 85 | 85 | 262,6 | 209 / 219 | 204,5 / 214,5 | 266 × 211 / 221 | 83,5 | 201 / 211 |
| **85** | 90 | 95 | 282,6 | 209 / 219 | 204,5 / 214,5 | 286 × 211 / 221 | 93,5 | 201 / 211 |
| **90** | 95 | 95 | 292,6 | 209 / 219 | 204,5 / 214,5 | 296 × 211 / 221 | 93,5 | 201 / 211 |
| **95** | 100 | 105 | 312,6 | 209 / 219 | 204,5 / 214,5 | 316 × 211 / 221 | 103,5 | 201 / 211 |
| **100** | 105 | 105 | 322,6 | 209 / 219 | 204,5 / 214,5 | 326 × 211 / 221 | 103,5 | 201 / 211 |

Die angegebenen Türblattmaße gelten für Holztürblätter. Maßangaben in cm.

| Möglicher Wandaufbau | Wandaufbau bauseits \| fertige Wandstärke 20 cm |
|---|---|
| Innere Maulweite (**IM**) | 72+72 mm |
| Ziegelstärke (**Z**) | Ziegelstärke und Putz nach bauseitiger Anforderung |
| **Möglich bis maximal (STL × H)** | **(100 cm + 100 cm) × 260 cm** |

### Anmerkungen

- Die Standardtragkraft des Rollwagenpaares beträgt 100 kg
- Eine max. Türblattstärke von 40 mm ist nicht zu überschreiten
- Die ECLISSE UNILATERALE Modelle für Massivwand (Sondermaße) sind bis Stocklichtbreite (STL) 100 +100 × H 260 cm lieferbar
- Die gewünschte eingeschobene Endposition des Türblattes wird durch den einstellbaren hinteren Fangstopper festgelegt.
- Die angegebene Stocklichtbreite (STL) gilt bei der empfohlenen Stärke (D) der Verkleidung von 25 mm

- Bitte immer die Öffnungsrichtung des Türblattes angeben.

### Maßerklärungen

**A:** Rohes Kastenlicht ohne Stockverkleidung
**B:** Tiefe des Einschubes ohne Stockverkleidung
**C:** Gesamtmaß Schiebetürelement Breite
**H:** Fertig verkleidete Stocklichte Höhe
**H1:** Gesamtmaß Schiebetürelement Höhe
**H2:** Unverkleidetes Kastenlicht Höhe
**D:** Stärke der Verkleidung
**STL:** Fertige Stocklichte
**DL:** Fertige Durchgangslichte
**TE:** Türblatteinstand
**WS:** Fertige Wandstärke
**Z:** Ziegelstärke
**IM:** Innere Maulweite

### Zubehör

- ECLISSE BIAS® (ab STL 70 cm)
- ECLISSE BIAS® DS (ab STL 80 cm)
- Selbstschließer
- SET GTB für Ganzglas-Schiebetürblatt

WING
LUCE
PLANO SL

# ECLISSE
# SYNTESIS® COLLECTION

## WANDBÜNDIG MIT SPACHTELLAIBUNG

# ECLISSE
# **SYNTESIS® COLLECTION**

## WANDBÜNDIG MIT SPACHTELLAIBUNG

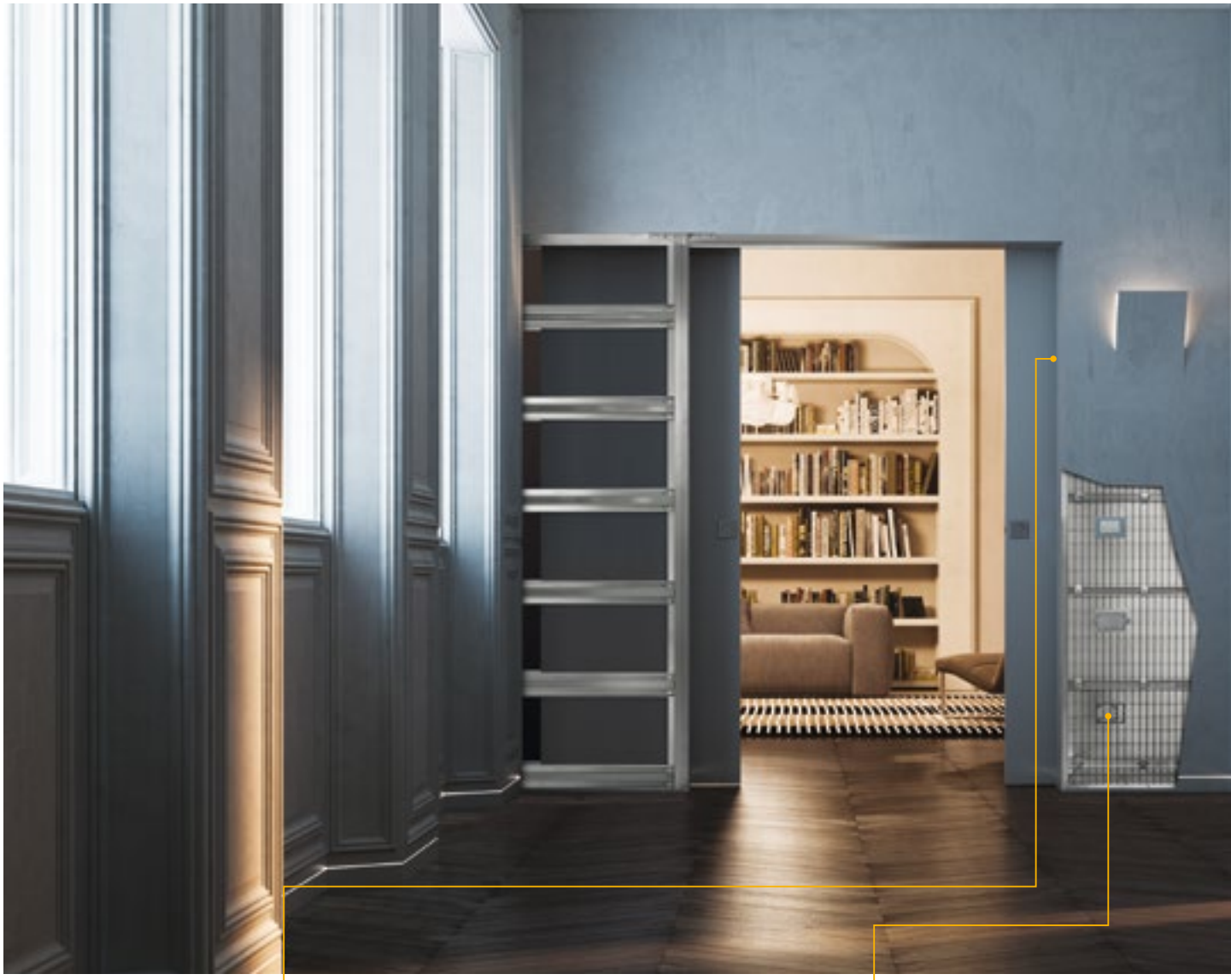

ZEITERSPARNIS

Die Spachtelkanten sind sowohl in Massivwand- als auch Trockenbauausführung im gesamten Durchgangsbereich (Anschlagpfosten, obere Traverse sowie Einschubprofile) mit einem elastischen Spezialharz zur Haftverbesserung des Spachtels / Feinputz vorbeschichtet.

PATENTIERTE KABELKANÄLE

In der Ausführung mit integrierten Kabelkanälen können bis zu 5 Anschlusspunkte pro Seite realisiert werden.

# ECLISSE
# **SYNTESIS® COLLECTION**

## WANDBÜNDIG MIT SPACHTELLAIBUNG

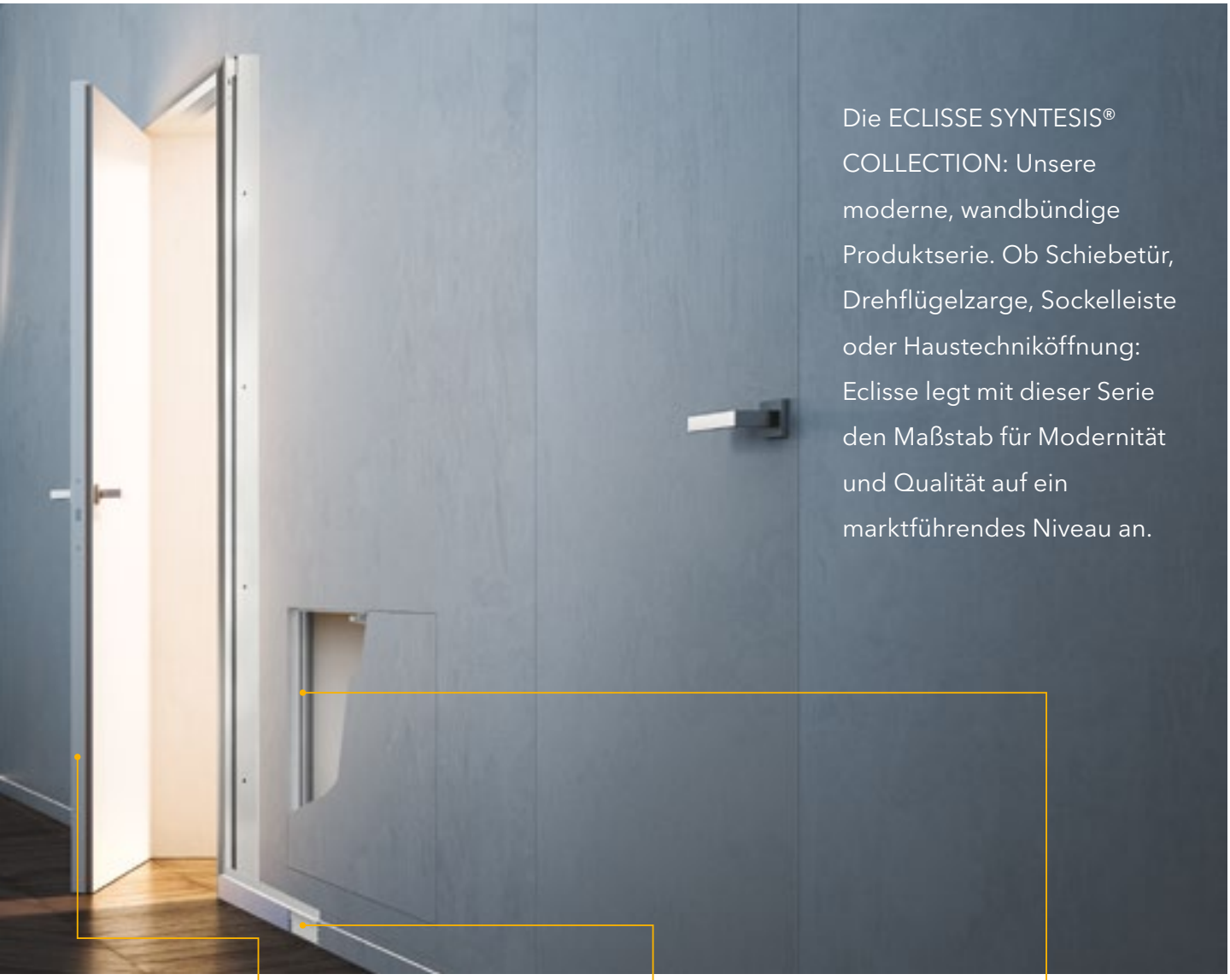

Die ECLISSE SYNTESIS® COLLECTION: Unsere moderne, wandbündige Produktserie. Ob Schiebetür, Drehflügelzarge, Sockelleiste oder Haustechniköffnung: Eclisse legt mit dieser Serie den Maßstab für Modernität und Qualität auf ein marktführendes Niveau an.

### JETZT AUCH ZUM DREHEN

Passend zu den flächenbündigen Schiebetürsystemen SYNTESIS® LINE und SYNTESIS® LUCE stellt ECLISSE mit der flächenbündigen Drehflügeltür SYNTESIS® WING einen weiteren Zuwachs in der wandbündigen ECLISSE SYNTESIS® COLLECTION vor.

### FORTSETZUNG FOLGT

Auch die wandbündige Sockelleiste zeugt vom durchdachten Systemkonzept der strengen Wandbündigkeit. Einfach in der Montage und auf Wunsch auch hinterleuchtbar.

### VERSTECKSPIEL

Ob als Haustechniköffnung oder als kleiner, wandbündiger Stauraum für das Allerlei - die Serie ECLISSE SYNTESIS® TECH ist hier die richtige Lösung.

# ECLISSE **SYNTESIS® LINE**

## TECHNIK - EIGENSCHAFTEN

**Beschichtete Profile**
Die Spachtelkanten sind im gesamten Durchgangsbereich (Anschlagpfosten, obere Traverse sowie Einschubprofile) mit einem elastischen Spezialharz zur Haftverbesserung des Spachtels / Feinputz vorbeschichtet.

**Profilierte Querausteifungen**
Die speziell profilierten Querausteifungen aus verzinktem Stahlblech gewähren im Verbund eine optimale Aussteifung gegen Druckeinwirkungen und Spannungen.

**Meterrissmarkierung**
Eine Meterrissmarkierung auf dem Anschlagpfosten erleichtert den Einbau auf der Baustelle (die Abb. zeigt die Ausf. Massivwand).

**Bodenführung**
Die Türblattführung wird bei den ECLISSE SYNTESIS® Elementen nicht im Boden verschraubt. Vor allem auf kritischen Untergründen wie zum Beispiel Fliesen oder bei Fußbodenheizung ist das Wegfallen der Bohrungen eine große Erleichterung.

BESONDERS
Die ECLISSE SYNTESIS® COLLECTION Serien sind die für flächenbündige Ausführungen der Wände (wandbündige Optik) konstruierte Schiebetürkästen. Die Spachtelkanten sind im gesamten Durchgangsbereich mit einem elastischen Spezialharz zur Haftverbesserung des Spachtels, bzw. Feinputz vorbeschichtet. Diese Serie benötigt keine Verkleidung mehr, die Wand kann flüssig im Bauablauf fertig gestellt werden, und lediglich der Schreiner muss noch das Türblatt einhängen.

DURCHDACHT
Die Konstruktionsart, die robuste und vor allem durchgehend geschlossene Ausführung der Hauptholme des Schiebetürkastens zeugen von jahrelanger Erfahrung im Schiebetürsektor und gewähren dem Kunden ein besseres Endergebnis.

EINFACH
Die Schiebetürkästen werden auch nach Maß und vormontiert geliefert. Das erspart Zeit und Geld beim Setzen des Kastens auf der Baustelle.

**ECLISSE SYNTESIS® LINE**

Ausführung MASSIVWAND

**Verstärktes Verbindungsstück**
Das verstärkte Verbindungsstück gewährt ein hohes Maß an Stabilität in der Verbindung zwischen Schubkasten und Laufschiene.

**Robuste Aussteiferwinkel**
Die nach innen versetzten Aussteiferwinkel der Profil-Gehrungsverbindung gewähren einen ausreichenden Materialauftrag des Spachtels, um zuverlässig Risse in diesem Bereich zu vermeiden.

**Nahtloser Anschluss zu Türblatt**
Mit der neu konstruierten, in der Laufschiene geführten Zunge kann das Türblatt bequem im Durchgang auch nachträglich in seiner Endposition eingestellt werden. Das erlaubt z.B. einen Kompletteinschub des Türblattes in den Kasten und damit einen optisch dichten Abschluss zwischen Spachtelkante und Türblatt.

**Neu konstruierte Einschubprofile**
Die extrudierten, mit geschlossenen Hohlkörpern versehenen Einschubprofile weisen ein hohes Maß an Drucksteifigkeit auf.

**ECLISSE SYNTESIS® LINE**

Ausführung TROCKENBAU

## Türblattmontage im Detail

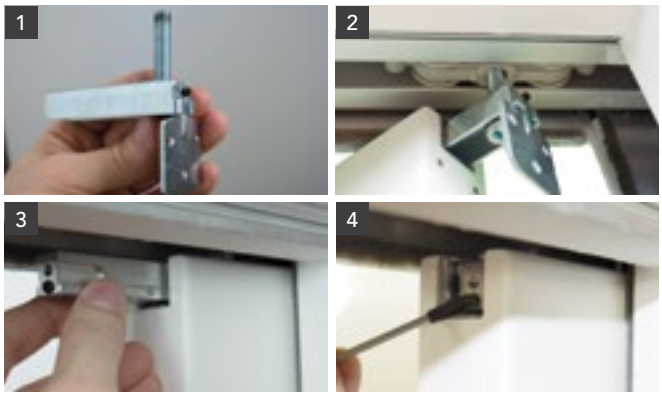


**1** Zuerst wird der hintere Beschlag in den Laufwagen geschraubt.
**2** Das Türblatt wird auf den hinteren Beschlag geschoben und mit den beiliegenden Schrauben fixiert. Das Türblatt wird mit einer leichten Drehung in die Wandtasche geschoben.
**3** Im Anschluss wird der vordere Beschlag in die Beschlaghülse eingeschoben.
**4** Die Beschlagsschraube wird mit einem Inbusschlüssel festgezogen.
**5** Eine Abdeckplatte wird angebracht.

Türmontage trennt Gewerke
Das Türblatt kann auch nachträglich eingebaut werden, wodurch eine Trennung der Bauabläufe möglich ist.

# ECLISSE **SYNTESIS® LINE EF**

## TROCKENBAU - **Lieferbare fertige Wandstärken 10 | 12,5 | 15 cm**

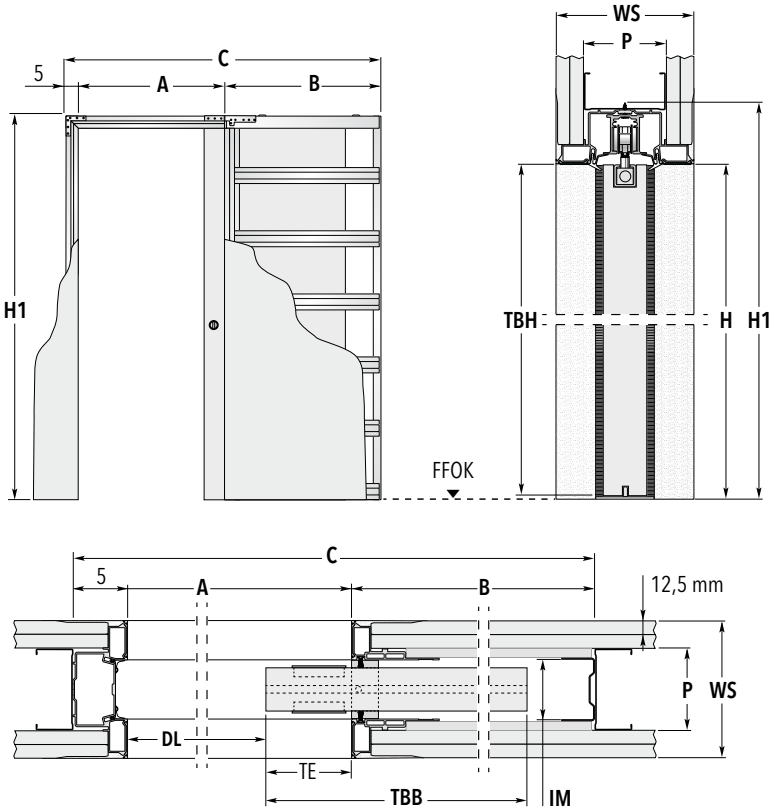


**HINWEIS**

Die hier dargestellte Zeichnung hat Symbolcharakter. Bitte fordern Sie bei Bestellungen oder konkreten Anfragen die entsprechende Werkszeichnung an!

Die erforderliche Ausnehmung oben für die Aufhängung des Türblattes

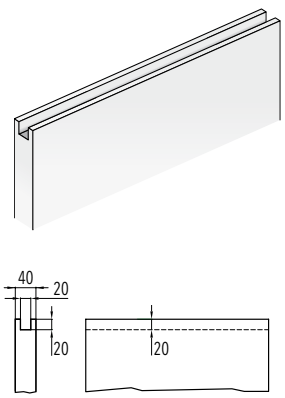


Angaben in mm

| Standardmaße der Schiebetürkästen | | | Empfohlene Türblattmaße | |
|---|---|---|---|---|
| Fertige Stocklichte | | Außenmaß | Breite: | Höhe: STL 200 / STL 210 |
| **A × H** | **B** | **C × H1 - STL 200 / 210** | **TBB** | **TBH** |
| **60 × 200 / 210** | 75 | 140 × 206 / 216 | 63,5 | 199,2 / 209,2 |
| **70 × 200 / 210** | 85 | 160 × 206 / 216 | 73,5 | 199,2 / 209,2 |
| **80 × 200 / 210** | 95 | 180 × 206 / 216 | 83,5 | 199,2 / 209,2 |
| **90 × 200 / 210** | 105 | 200 × 206 / 216 | 93,5 | 199,2 / 209,2 |
| **100 × 200 / 210** | 115 | 220 × 206 / 216 | 103,5 | 199,2 / 209,2 |
| **110 × 200 / 210** | 125 | 240 × 206 / 216 | 113,5 | 199,2 / 209,2 |
| **120 × 200 / 210** | 135 | 260 × 206 / 216 | 123,5 | 199,2 / 209,2 |
| **130 × 200 / 210** | 145 | 280 × 206 / 216 | 133,5 | 199,2 / 209,2 |

Die angegebenen Türblattmaße gelten für Holztürblätter. Maßangaben in cm.

| Möglicher Wandaufbau | CW 75 \| WS 10 cm | CW 75 \| WS 12,5 cm | CW 100 \| WS 15 cm |
|---|---|---|---|
| Belegung mit Gipskartonplatte 12,5 mm | 1× | 2× | 2× |
| Innere Maulweite (**IM**) | 54 mm | 54 mm | 54 mm |
| Profilstärke (**P**) | 75 mm | 75 mm | 100 mm |
| **Möglich bis maximal (A × H)** | **120 cm × 240 cm** | **130 cm × 270 cm** | **200 cm × 300 cm** |

### Anmerkungen

- Die Standardtragkraft des Rollwagenpaares beträgt 100 kg
- Eine max. Türblattstärke von 40 mm ist nicht zu überschreiten
- Die ECLISSE SYNTESIS® LINE Modelle für Trockenbau (Sondermaße) sind 1-flg. bis Stocklichtbreite (A) 200 × H 300 cm (nur Wandstärke 15 cm) lieferbar.

Für folgende Wandaufbauten ist das Modell ECLISSE SYNTESIS® LINE, Ausf. Trockenbau, lieferbar:

- Fertige Wand 10 cm: Profil 75, einfache Belegung mit GK-Platte 12,5 mm
- Fertige Wand 12,5 cm: Profil 75, doppelte Belegung mit GK-Platte 12,5 mm
- Fertige Wand 15 cm: Profil 100, doppelte Belegung mit GK-Platte 12,5 mm

**Hinweis:**
Im Wandbereich kann mit der doppelten Lage GKB weitergearbeitet oder ein stärkeres Ständerwerk einfach belegt werden. Das Türblatt, die Bürsten sowie die Dichtungen werden nach Fertigstellung aller Bau- und Malerarbeiten eingebaut. Wie bei allen ECLISSE Modellen lässt sich auch nach Wandschluss der Einschub des Türblattes in den Kasten einstellen, so dass ein Kompletteinschub ermöglicht wird.

### Maßerklärungen

**A:** Fertig verspachtelte Stocklichte (Breite)
**DL:** Fertige Durchgangslichte
**B:** Tiefe des Einschubes
**C:** Gesamtmaß Schiebetürkasten Breite
**H:** Fertig verspachtelte Stocklichte Höhe
**H1:** Gesamtmaß Schiebetürkasten Höhe
**TBB:** Türblattbreite
**TBH:** Türblatthöhe
**TE:** Optionaler Türblatteinstand in die Stocklichte
**WS:** Fertige Wandstärke
**P:** Profilstärke
**IM:** Innere Maulweite
**GKB:** Belegung mit Gipskartonplatte 12,5 mm

### Zubehör

- ECLISSE BIAS® (ab STL 70 cm)
- ECLISSE BIAS® DS (ab STL 80 cm)
- SET SYNTESIS GTB für Ganzglas-Schiebetürblatt
- Federdämpfsystem PTO


Technische Änderungen vorbehalten. Die Zeichnungen sind Eigentum der ECLISSE s.r.l. © 02_2022

# ECLISSE **SYNTESIS® LINE DF**

## TROCKENBAU - **Lieferbare fertige Wandstärken 10 | 12,5 | 15 cm**

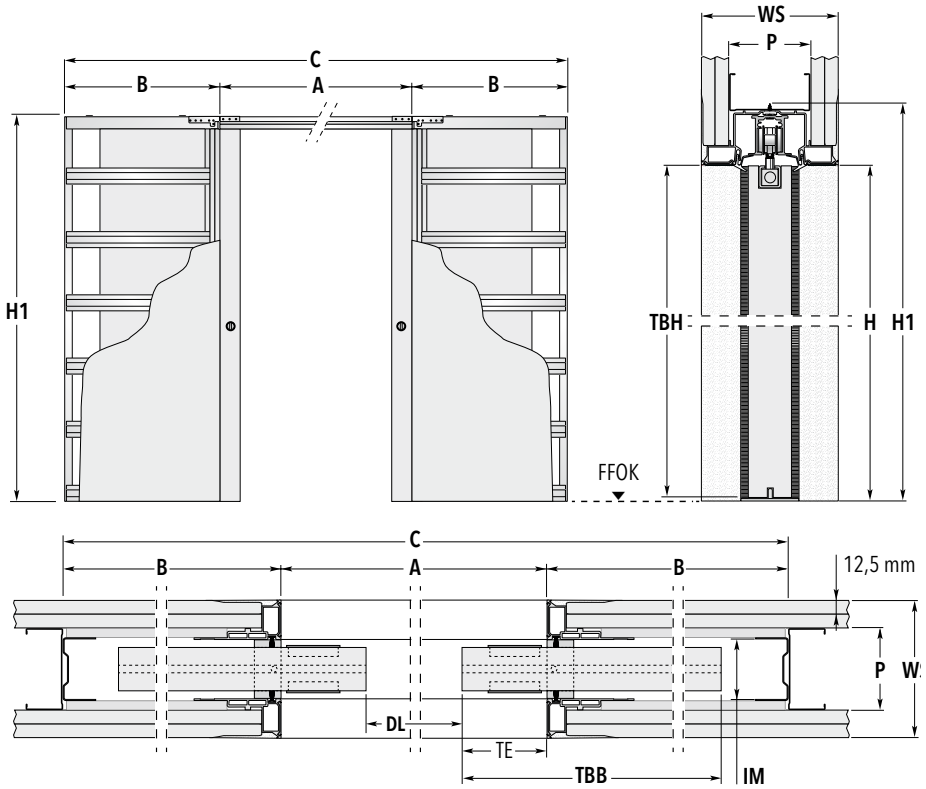


**HINWEIS**

Die hier dargestellte Zeichnung hat Symbolcharakter. Bitte fordern Sie bei Bestellungen oder konkreten Anfragen die entsprechende Werkszeichnung an!

Die erforderliche Ausnehmung oben für die Aufhängung des Türblattes

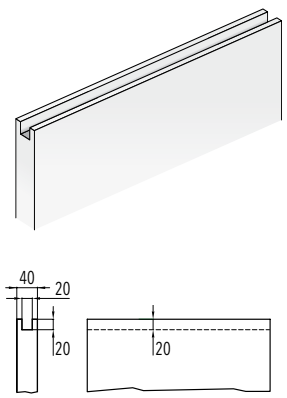


Angaben in mm

| Standardmaße der Schiebetürkästen | | | Empfohlene Türblattmaße | |
|---|---|---|---|---|
| Fertige Stocklichte | | Außenmaß | Breite: | Höhe: STL 200 / STL 210 |
| **A × H** | **B** | **C × H1 - STL 200 / 210** | **TBB** | **TBH** |
| **120 × 200 / 210** | 75 | 270 × 206 / 216 | 63,5 | 199,2 / 209,2 |
| **140 × 200 / 210** | 85 | 310 × 206 / 216 | 73,5 | 199,2 / 209,2 |
| **160 × 200 / 210** | 95 | 350 × 206 / 216 | 83,5 | 199,2 / 209,2 |
| **180 × 200 / 210** | 105 | 390 × 206 / 216 | 93,5 | 199,2 / 209,2 |
| **200 × 200 / 210** | 115 | 430 × 206 / 216 | 103,5 | 199,2 / 209,2 |
| **220 × 200 / 210** | 125 | 470 × 206 / 216 | 113,5 | 199,2 / 209,2 |
| **240 × 200 / 210** | 135 | 510 × 206 / 216 | 123,5 | 199,2 / 209,2 |
| **260 × 200 / 210** | 145 | 550 × 206 / 216 | 133,5 | 199,2 / 209,2 |

Die angegebenen Türblattmaße gelten für Holztürblätter. Maßangaben in cm.

| Möglicher Wandaufbau | CW 75 \| WS 10 cm | CW 75 \| WS 12,5 cm | CW 100 \| WS 15 cm |
|---|---|---|---|
| Belegung mit Gipskartonplatte 12,5 mm | 1× | 2× | 2× |
| Innere Maulweite (**IM**) | 54 mm | 54 mm | 54 mm |
| Profilstärke (**P**) | 75 mm | 75 mm | 100 mm |
| **Möglich bis maximal (A × H)** | **240 cm × 240 cm** | **260 cm × 270 cm** | **400 cm × 300 cm** |

### Anmerkungen

- Die Standardtragkraft des Rollwagenpaares beträgt 100 kg
- Eine max. Türblattstärke von 40 mm ist nicht zu überschreiten
- Die ECLISSE SYNTESIS® LINE Modelle für Trockenbau (Sondermaße) sind 2-flg. bis Stocklichtbreite (A) 400 × H 300 cm (nur Wandstärke 15 cm) lieferbar.

Für folgende Wandaufbauten ist das Modell ECLISSE SYNTESIS® LINE, Ausf. Trockenbau, lieferbar:

- Fertige Wand 10 cm: Profil 75, einfache Belegung mit GK-Platte 12,5 mm
- Fertige Wand 12,5 cm: Profil 75, doppelte Belegung mit GK-Platte 12,5 mm
- Fertige Wand 15 cm: Profil 100, doppelte Belegung mit GK-Platte 12,5 mm

**Hinweis:**
Im Wandbereich kann mit der doppelten Lage GKB weitergearbeitet oder ein stärkeres Ständerwerk einfach belegt werden. Das Türblatt, die Bürsten sowie die Dichtungen werden nach Fertigstellung aller Bau- und Malerarbeiten eingebaut. Wie bei allen ECLISSE Modellen lässt sich auch nach Wandschluss der Einschub des Türblattes in den Kasten einstellen, so dass ein Kompletteinschub ermöglicht wird.

### Maßerklärungen

**A:** Fertig verspachtelte Stocklichte (Breite)
**DL:** Fertige Durchgangslichte
**B:** Tiefe des Einschubes
**C:** Gesamtmaß Schiebetürkasten Breite
**H:** Fertig verspachtelte Stocklichte Höhe
**H1:** Gesamtmaß Schiebetürkasten Höhe
**TBB:** Türblattbreite
**TBH:** Türblatthöhe
**TE:** Optionaler Türblatteinstand in die Stocklichte
**WS:** Fertige Wandstärke
**P:** Profilstärke
**IM:** Innere Maulweite
**GKB:** Belegung mit Gipskartonplatte 12,5 mm

### Zubehör

- Synchronlauf für Doppelflügel
- ECLISSE BIAS® (ab STL 140 cm)
- ECLISSE BIAS® DS (ab STL 160 cm)
- SET SYNTESIS GTB für Ganzglas-Schiebetürblatt
- Federdämpfsystem PTO

# ECLISSE **SYNTESIS® LINE EF**

## MASSIVWAND - **Lieferbare fertige Wandstärke 12,5 und 15 cm**

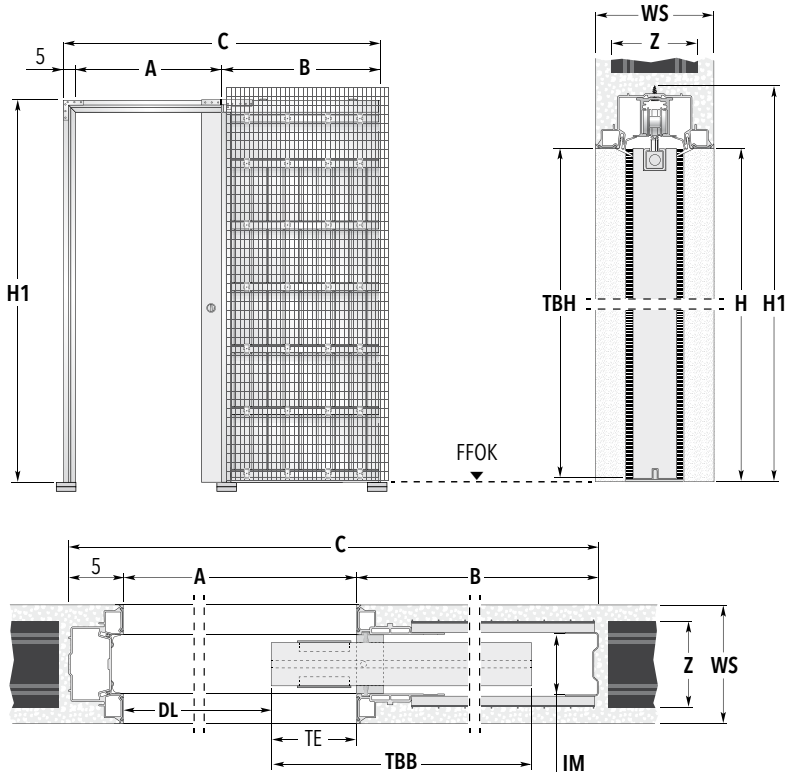


**HINWEIS**

Die hier dargestellte Zeichnung hat Symbolcharakter. Bitte fordern Sie bei Bestellungen oder konkreten Anfragen die entsprechende Werkszeichnung an!

Die erforderliche Ausnehmung oben für die Aufhängung des Türblattes

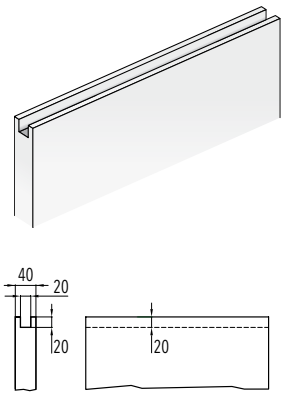


Angaben in mm

| Standardmaße der Schiebetürkästen | | | Rohbaumaß | Empfohlene Türblattmaße | |
|---|---|---|---|---|---|
| Fertige Stocklichte | | Außenmaß | STL 200 / STL 210 | Breite: | Höhe: STL 200 / STL 210 |
| **A × H** | **B** | **C × H1 - STL 200 / 210** | **BREITE × HÖHE** | **TBB** | **TBH** |
| **60 × 200 / 210** | 75 | 140 × 206 / 216 | 144 × 208 / 218 | 63,5 | 199,2 / 209,2 |
| **70 × 200 / 210** | 85 | 160 × 206 / 216 | 164 × 208 / 218 | 73,5 | 199,2 / 209,2 |
| **80 × 200 / 210** | 95 | 180 × 206 / 216 | 184 × 208 / 218 | 83,5 | 199,2 / 209,2 |
| **90 × 200 / 210** | 105 | 200 × 206 / 216 | 204 × 208 / 218 | 93,5 | 199,2 / 209,2 |
| **100 × 200 / 210** | 115 | 220 × 206 / 216 | 224 × 208 / 218 | 103,5 | 199,2 / 209,2 |
| **110 × 200 / 210** | 125 | 240 × 206 / 216 | 244 × 208 / 218 | 113,5 | 199,2 / 209,2 |
| **120 × 200 / 210** | 135 | 260 × 206 / 216 | 264 × 208 / 218 | 123,5 | 199,2 / 209,2 |
| **130 × 200 / 210** | 145 | 280 × 206 / 216 | 284 × 208 / 218 | 133,5 | 199,2 / 209,2 |

Die angegebenen Türblattmaße gelten für Holztürblätter. Maßangaben in cm.

| Möglicher Wandaufbau | Ziegel 10 \| WS 12,5 cm | Ziegel 10 oder Ziegel 12 \| WS 15 cm (Anmerkungen unten beachten) |
|---|---|---|
| Innere Maulweite (**IM**) | 50 mm | 54 mm |
| Ziegelstärke (**Z**) | 10 cm | 10 oder 12 cm |

Sondermaße bis STL 130 × H 270 cm möglich. Bitte klären Sie die entsprechenden Wandaufbauten zu den jeweiligen Sondermaßen mit unserem Innendienst.

### Anmerkungen

- Die Standardtragkraft des Rollwagenpaares beträgt 100 kg
- Eine max. Türblattstärke von 40 mm ist nicht zu überschreiten
- Die ECLISSE SYNTESIS® LINE Modelle für Massivwand (Sondermaße) sind 1-flg. bis Stocklichtbreite (A) 130 × H 270 cm lieferbar

**Wichtige Information zu den Wandstärken:**
Der Schubkasten bei dieser Modellserie ist unabhängig von der fertigen Wandstärke aus produktionstechnischen Gründen immer für Ziegel 10 cm gerichtet. Bei einer gewünschten fertigen Wand von 15 cm wird entweder der Ziegel 10 stärker aufgeputzt, oder die weitere Wand in Ziegel 12 cm ausgeführt.

**Hinweis:**
Die Profile im Durchgangsbereich (Anschlagpfosten, obere Traverse sowie Einschubprofile) sind mit einem elastischen Spezialharz zur Haftverbesserung des Feinputz vorbeschichtet. Das Türblatt, die Bürsten sowie die Dichtungen werden nach Fertigstellung aller Bau- und Malerarbeiten eingebaut.
Wie bei allen ECLISSE Modellen lässt sich auch nach Wandschluss der Einschub des Türblattes in den Kasten einstellen, so dass ein Kompletteinschub ermöglicht wird.

### Maßerklärungen

**A:** Fertig verspachtelte Stocklichte (Breite)
**DL:** Fertige Durchgangslichte
**B:** Tiefe des Einschubes
**C:** Gesamtmaß Schiebetürkasten Breite
**H:** Fertig verspachtelte Stocklichte Höhe
**H1:** Gesamtmaß Schiebetürkasten Höhe
**RBM:** Rohbaumaß (Breite / Höhe)
**TBB:** Türblattbreite
**TBH:** Türblatthöhe
**TE:** Optionaler Türblatteinstand in die Stocklichte
**WS:** Fertige Wandstärke
**Z:** Ziegelstärke
**IM:** Innere Maulweite

### Zubehör

- ECLISSE BIAS® (ab STL 70 cm)
- ECLISSE BIAS® DS (ab STL 80 cm)
- SET SYNTESIS GTB für Ganzglas-Schiebetürblatt
- Federdämpfsystem PTO


Technische Änderungen vorbehalten. Die Zeichnungen sind Eigentum der ECLISSE s.r.l. © 02_2022

# ECLISSE **SYNTESIS® LINE DF**

## MASSIVWAND - **Lieferbare fertige Wandstärke 12,5 und 15 cm**

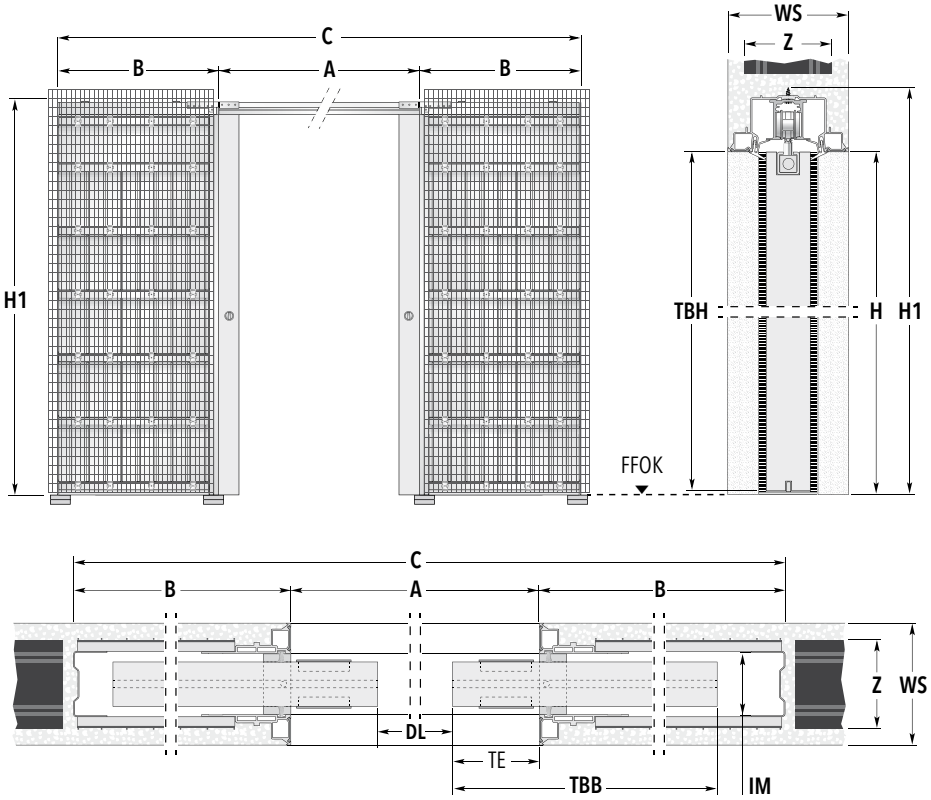


**HINWEIS**

Die hier dargestellte Zeichnung hat Symbolcharakter. Bitte fordern Sie bei Bestellungen oder konkreten Anfragen die entsprechende Werkszeichnung an!

Die erforderliche Ausnehmung oben für die Aufhängung des Türblattes

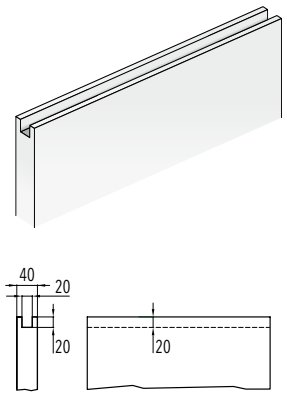


Angaben in mm

| Standardmaße der Schiebetürkästen | | | Rohbaumaß | Empfohlene Türblattmaße | |
|---|---|---|---|---|---|
| Fertige Stocklichte | | Außenmaß | STL 200 / STL 210 | Breite: | Höhe: STL 200 / STL 210 |
| **A × H** | **B** | **C × H1 - STL 200 / 210** | **BREITE × HÖHE** | **TBB** | **TBH** |
| **120 × 200 / 210** | 75 | 270 × 206 / 216 | 274 × 208 / 218 | 63,5 | 199,2 / 209,2 |
| **140 × 200 / 210** | 85 | 310 × 206 / 216 | 314 × 208 / 218 | 73,5 | 199,2 / 209,2 |
| **160 × 200 / 210** | 95 | 350 × 206 / 216 | 354 × 208 / 218 | 83,5 | 199,2 / 209,2 |
| **180 × 200 / 210** | 105 | 390 × 206 / 216 | 394 × 208 / 218 | 93,5 | 199,2 / 209,2 |
| **200 × 200 / 210** | 115 | 430 × 206 / 216 | 434 × 208 / 218 | 103,5 | 199,2 / 209,2 |
| **220 × 200 / 210** | 125 | 470 × 206 / 216 | 474 × 208 / 218 | 113,5 | 199,2 / 209,2 |
| **240 × 200 / 210** | 135 | 510 × 206 / 216 | 514 × 208 / 218 | 123,5 | 199,2 / 209,2 |
| **260 × 200 / 210** | 145 | 550 × 206 / 216 | 554 × 208 / 218 | 133,5 | 199,2 / 209,2 |

Die angegebenen Türblattmaße gelten für Holztürblätter. Maßangaben in cm.

| Möglicher Wandaufbau | Ziegel 10 \| WS 12,5 cm | Ziegel 10 oder Ziegel 12 \| WS 15 cm (Anmerkungen unten beachten) |
|---|---|---|
| Innere Maulweite (**IM**) | 50 mm | 54 mm |
| Ziegelstärke (**Z**) | 10 cm | 10 oder 12 cm |

Sondermaße bis STL 260 × H 270 cm möglich. Bitte klären Sie die entsprechenden Wandaufbauten zu den jeweiligen Sondermaßen mit unserem Innendienst.

### Anmerkungen

- Die Standardtragkraft des Rollwagenpaares beträgt 100 kg
- Eine max. Türblattstärke von 40 mm ist nicht zu überschreiten
- Die ECLISSE SYNTESIS® LINE Modelle für Massivwand (Sondermaße) sind 2-flg. bis Stocklichtbreite (A) 260 × H 270 cm lieferbar

**Wichtige Information zu den Wandstärken:**
Der Schubkasten bei dieser Modellserie ist unabhängig von der fertigen Wandstärke aus produktionstechnischen Gründen immer für Ziegel 10 cm gerichtet. Bei einer gewünschten fertigen Wand von 15 cm wird entweder der Ziegel 10 stärker aufgeputzt, oder die weitere Wand in Ziegel 12 cm ausgeführt.

**Hinweis:**
Die Profile im Durchgangsbereich (Anschlagpfosten, obere Traverse sowie Einschubprofile) sind mit einem elastischen Spezialharz zur Haftverbesserung des Feinputz vorbeschichtet. Das Türblatt, die Bürsten sowie die Dichtungen werden nach Fertigstellung aller Bau- und Malerarbeiten eingebaut.
Wie bei allen ECLISSE Modellen lässt sich auch nach Wandschluss der Einschub des Türblattes in den Kasten einstellen, so dass ein Kompletteinschub ermöglicht wird.

### Maßerklärungen

**A:** Fertig verspachtelte Stocklichte (Breite)
**DL:** Fertige Durchgangslichte
**B:** Tiefe des Einschubes
**C:** Gesamtmaß Schiebetürkasten Breite
**H:** Fertig verspachtelte Stocklichte Höhe
**H1:** Gesamtmaß Schiebetürkasten Höhe
**RBM:** Rohbaumaß (Breite / Höhe)
**TBB:** Türblattbreite
**TBH:** Türblatthöhe
**TE:** Optionaler Türblatteinstand in die Stocklichte
**WS:** Fertige Wandstärke
**Z:** Ziegelstärke
**IM:** Innere Maulweite

### Zubehör

- Synchronlauf für Doppelflügel
- ECLISSE BIAS® (ab STL 140 cm)
- ECLISSE BIAS® DS (ab STL 160 cm)
- SET SYNTESIS GTB für Ganzglas-Schiebetürblatt
- Federdämpfsystem PTO

# ECLISSE **SYNTESIS® LINE**

## **TROCKENBAU -** SCHNITTZEICHNUNGEN

**ECLISSE SYNTESIS®**
**Elemente für den Trockenbau**
Die Elemente der ECLISSE SYNTESIS® Familie für den Trockenbau sind in allen gängigen Wandstärken 10 / 12,5 / 15 cm als ein- und zweiflügelige Variante verfügbar.

Die Abbildung zeigt die Ausführung TROCKENBAU, einflügelig, für FWST 12,5 cm

***Maßangaben in mm***

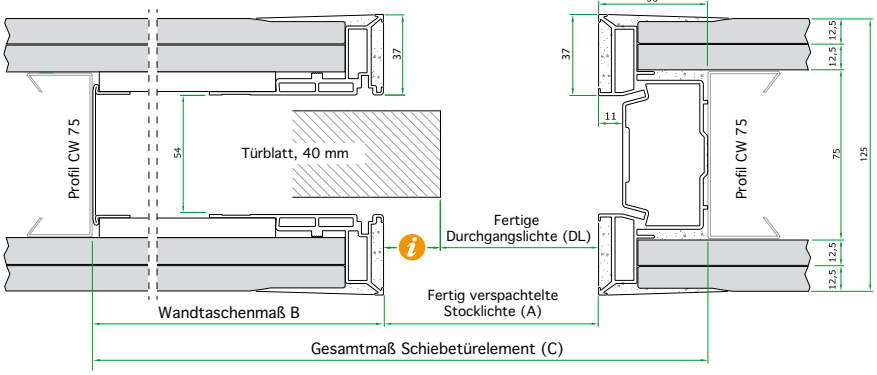


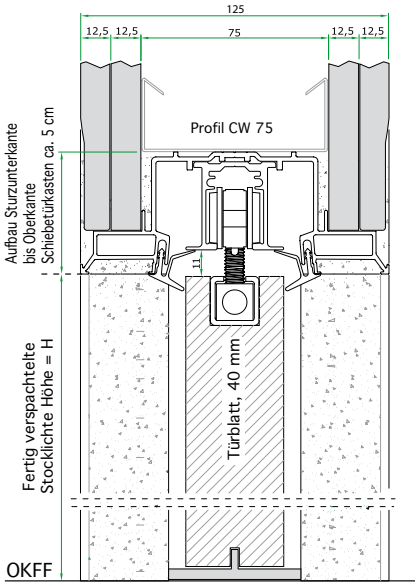


Die Abbildung zeigt die Ausführung TROCKENBAU, zweiflügelig, für FWST 12,5 cm

***Maßangaben in mm***

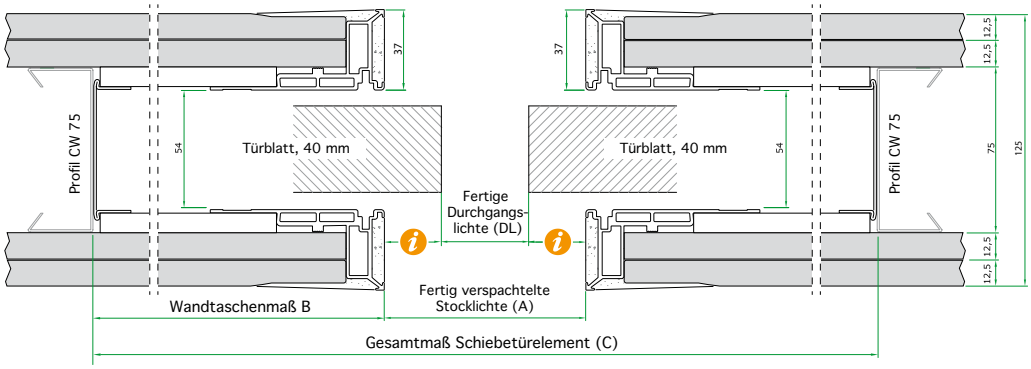


**INFO**

Der Kompletteinschub ist bei dieser Modellserie jederzeit auch bei schon eingebautem Türblatt möglich.

***Maßangaben, so nicht anders angegeben, in mm***

Die Spachtelkanten sind in der Trockenbauausführung im gesamten Durchgangsbereich mit einem elastischen Spezialharz zur Haftverbesserung des Spachtels / Feinputz vorbeschichtet. Nach dem Einbau wird das Element wandbündig verspachtelt. Sind alle Bau- und Malerarbeiten beendet, wird das Türblatt eingehängt und die Bürstendichtungen werden befestigt.

Wie bei allen ECLISSE Elementen kann die Einschubtiefe des Türblattes dank einer speziellen Laufschiene jederzeit verändert werden, ohne dass dafür erneute Baumaßnahmen oder eine Revisionsklappe erforderlich sind. Wenn gewünscht, lässt sich der hintere Fangstopper so einstellen, dass das Türblatt vollständig in die Wandtasche gleitet und bündig mit der Wand abschließt.

# ECLISSE **SYNTESIS® LINE**

## **MASSIVWAND -** SCHNITTZEICHNUNGEN

**ECLISSE SYNTESIS®**
**Elemente für Massivwände**
Die Elemente der ECLISSE SYNTESIS® Familie für Massivwände sind für die Wandstärken 12,5 und 15 cm als ein- und zweiflügelige Variante verfügbar.

**INFO**

Der Schubkasten bei dieser Modellserie ist unabhängig von der fertigen Wandstärke aus produktionstechnischen Gründen immer für Ziegel 10 cm gerichtet. Bei einer gewünschten fertigen Wand von 15 cm wird entweder der Ziegel 10 stärker aufgeputzt, oder die weitere Wand in Ziegel 12 cm ausgeführt.

Die Abbildung zeigt die Ausführung Massivwand, einflügelig, für FWST 15 cm

***Maßangaben in mm***

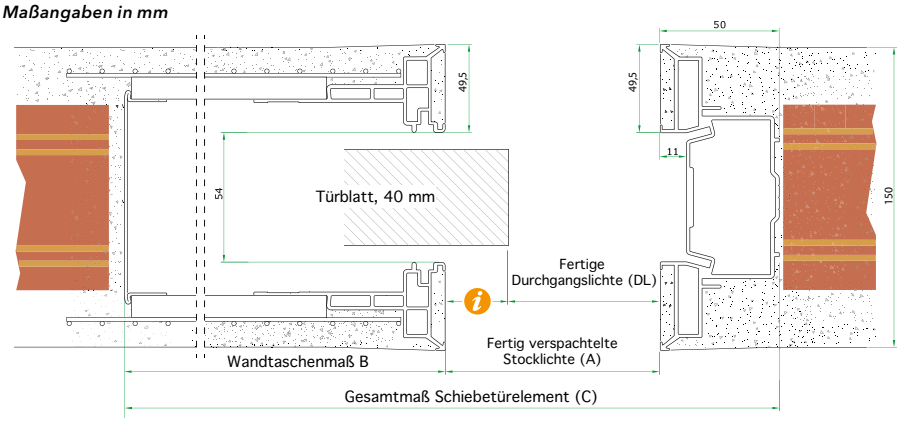


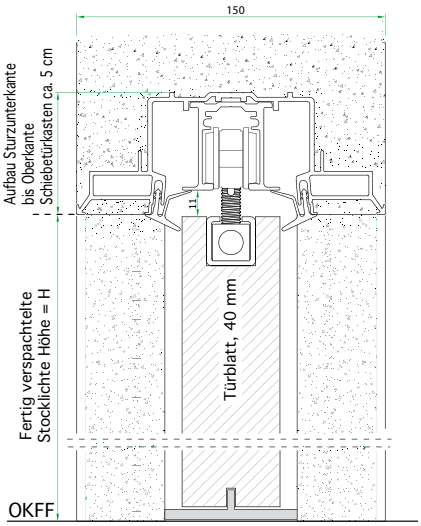


Die Abbildung zeigt die Ausführung Massivwand, zweiflügelig, für FWST 15 cm

***Maßangaben in mm***

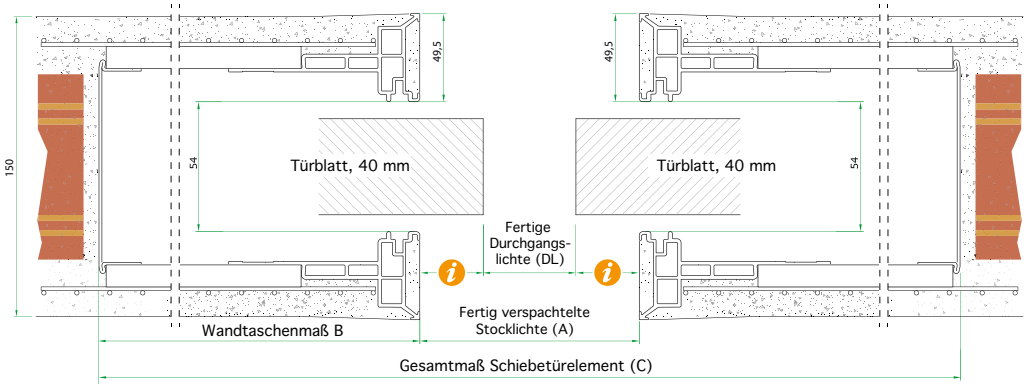


**INFO**

Der Kompletteinschub ist bei dieser Modellserie jederzeit auch bei schon eingebautem Türblatt möglich.

***Maßangaben, so nicht anders angegeben, in mm***

Die Spachtelkanten sind in der Massivwandausführung im gesamten Durchgangsbereich mit einem elastischen Spezialharz zur Haftverbesserung des Spachtels / Feinputz vorbeschichtet. Nach dem Einbau wird das Element wandbündig verputzt. Nach Fertigstellung aller Bau- und Malerarbeiten wird das Türblatt eingehängt und die Bürstendichtungen werden befestigt.

Wie bei allen ECLISSE Elementen kann die Einschubtiefe des Türblattes dank einer speziellen Laufschiene jederzeit verändert werden, ohne dass dafür erneute Baumaßnahmen oder eine Revisionsklappe erforderlich sind. Wenn gewünscht, lässt sich der hintere Fangstopper so einstellen, dass das Türblatt vollständig in die Wandtasche gleitet und bündig mit der Wand abschließt.

# ECLISSE **SYNTESIS® LUCE**

## TECHNIK - EIGENSCHAFTEN

Die ECLISSE SYNTESIS® LUCE Modellreihe ist, wie die ECLISSE SYNTESIS® LINE Modelle, die moderne Schiebetür-Ausführung welche keine Verkleidung mehr benötigt, und flächenbündig mit der Wand angespachtelt wird. Das System ist einzigartig auf dem Markt und erlaubt es, Lichtschalter, Steckdosen und andere Anschlüsse auf den Seitenflächen des Schubkastens zu installieren. Der ECLISSE SYNTESIS® LUCE vereint also ansprechende Ästhetik mit erweiterter Funktionalität.

**Der Schiebetürkasten ist sowohl für Trockenbau als auch für Massivwände lieferbar.**
Die erforderliche Wandstärke beträgt mindestens 15 cm. Die Spachtelkanten sind sowohl in Massivwand- als auch Trockenbauausführung im gesamten Durchgangsbereich (Anschlagpfosten, obere Traverse sowie Einschubprofile) mit einem elastischen Spezialharz zur Haftverbesserung des Spachtels / Feinputz vorbeschichtet. Das Türblatt, die Dichtungen und Bürsten werden erst nach Fertigstellung aller Bau- und Malerarbeiten eingebaut.

Wie bei allen ECLISSE-Modellen (außer Mod. ECLISSE CIRCULAR), lässt sich auch nach Wandschluss die Einschubtiefe des Türblattes nach Kundenwunsch einstellen, so dass ein Kompletteinschub möglich wird.

Die max. Produktionsgrößen betragen sowohl in der Trockenbau- als auch in der Massivwand-Ausführung 1-flg. Stocklichtbreite 130 × Höhe 270 cm, und 2-flg. Stocklichtbreite 260 × Höhe 270 cm.

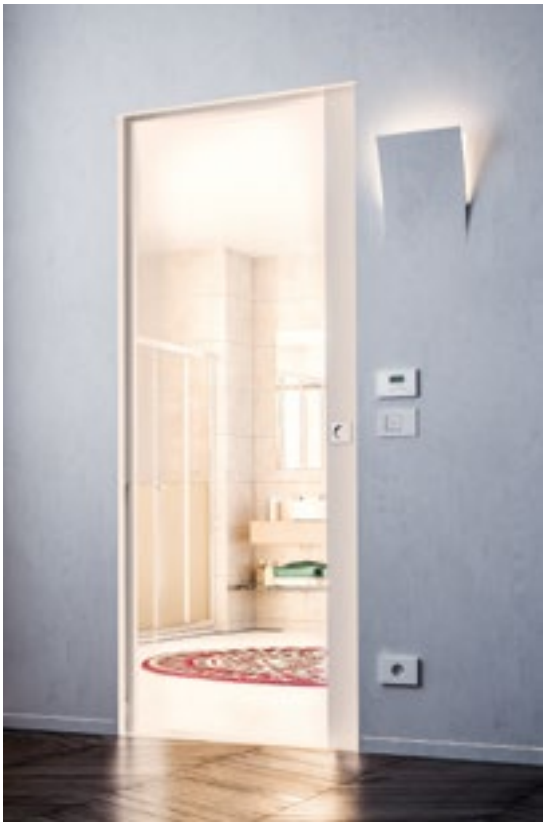

**Vorbeschichtete Profile**
Die Spachtelkanten sind im gesamten Durchgangsbereich (Anschlagpfosten, obere Traverse sowie Einschubprofile) mit einem elastischen Spezialharz zur Haftverbesserung des Spachtels / Feinputz vorbeschichtet.

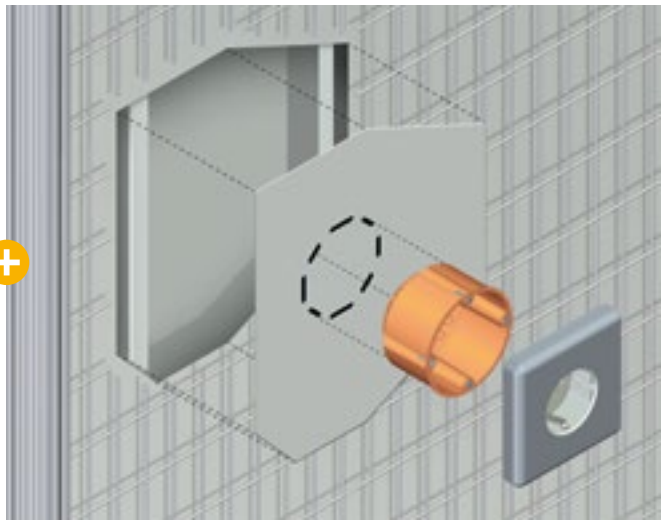

**Besondere Merkmale**
Die Stabilität der ECLISSE SYNTESIS® LUCE und ECLISSE SYNTESIS® LINE Einbaukästen wird durch verstärkte Einschubprofile, zusätzliche Verbindungsstücke und robuste Eckwinkel noch weiter verbessert.
Die Laufschiene ist auch bei diesem Modell nach Wandschluss ausbaubar. Des Weiteren können bei dieser Modellserie bis zu 10 Hohlraumdosen pro Schiebetürkasten montiert werden. Die Einbautiefe der Hohlraumdosen beträgt im Trockenbau 35, und im Massivwandbau 40 mm.
In der Version Mauerwerk sind die Profile um den Türdurchgang herum mit einem Spezialharz vorverputzt.
Der Monteur muss hier also nur noch einen Feinputz aufbringen und schon kann gestrichen werden.

**ECLISSE SYNTESIS® LUCE EF**

Ausführung TROCKENBAU

**ECLISSE SYNTESIS® LUCE EF**

Ausführung MASSIVWAND

# ECLISSE **SYNTESIS® LUCE EF**

## TROCKENBAU - **Lieferbare fertige Wandstärke 15 cm**

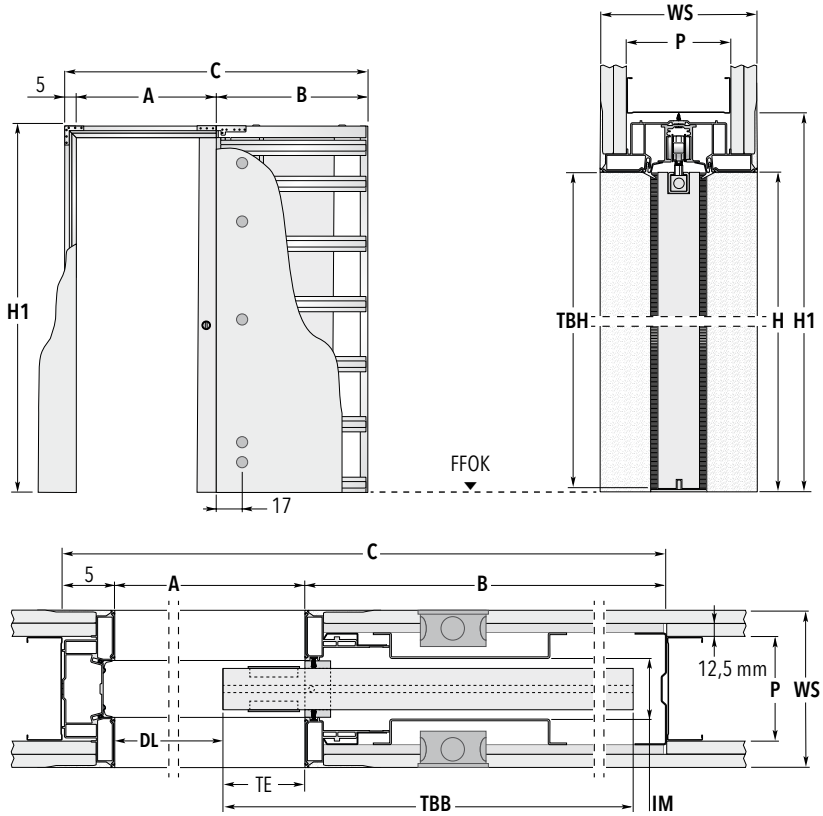


**HINWEIS**

Die hier dargestellte Zeichnung hat Symbolcharakter. Bitte fordern Sie bei Bestellungen oder konkreten Anfragen die entsprechende Werkszeichnung an!

Die erforderliche Ausnehmung oben für die Aufhängung des Türblattes

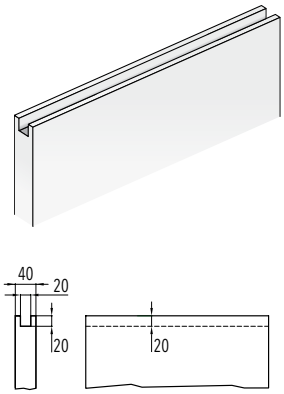


Angaben in mm

| Standardmaße der Schiebetürkästen | | | Empfohlene Türblattmaße | |
|---|---|---|---|---|
| Fertige Stocklichte | | Außenmaß | Breite: | Höhe: STL 200 / STL 210 |
| **A × H** | **B** | **C × H1 - STL 200 / 210** | **TBB** | **TBH** |
| **60 × 200 / 210** | 75 | 140 × 206 / 216 | 63,5 | 199,2 / 209,2 |
| **70 × 200 / 210** | 85 | 160 × 206 / 216 | 73,5 | 199,2 / 209,2 |
| **80 × 200 / 210** | 95 | 180 × 206 / 216 | 83,5 | 199,2 / 209,2 |
| **90 × 200 / 210** | 105 | 200 × 206 / 216 | 93,5 | 199,2 / 209,2 |
| **100 × 200 / 210** | 115 | 220 × 206 / 216 | 103,5 | 199,2 / 209,2 |
| **110 × 200 / 210** | 125 | 240 × 206 / 216 | 113,5 | 199,2 / 209,2 |
| **120 × 200 / 210** | 135 | 260 × 206 / 216 | 123,5 | 199,2 / 209,2 |
| **130 × 200 / 210** | 145 | 280 × 206 / 216 | 133,5 | 199,2 / 209,2 |

Die angegebenen Türblattmaße gelten für Holztürblätter. Maßangaben in cm.

| Möglicher Wandaufbau | CW 100 \| fertige Wandstärke 15 cm |
|---|---|
| Belegung mit Gipskartonplatte 12,5 mm | Ständerwand 2×, im Schubkastenbereich 1× belegt |
| Innere Maulweite (**IM**) | 50 mm |
| Profilstärke (**P**) | 125 mm |
| **Möglich bis maximal (A × H)** | **130 cm × 270 cm** |

### Anmerkungen

- Die Standardtragkraft des Rollwagenpaares beträgt 100 kg
- Eine max. Türblattstärke von 40 mm ist nicht zu überschreiten
- Die ECLISSE SYNTESIS® LUCE Modelle für Trockenbau (Sondermaße) sind 1-flg. bis Stocklichtbreite (A) 130 × H 270 cm lieferbar
- Die max. Einbautiefe der Hohlraumdosen beträgt 35 mm

Für folgenden Wandaufbau ist das Modell ECLISSE SYNTESIS® LUCE, Ausf. Trockenbau, lieferbar:

- **Fertige Wand 15 cm**
  Im Schubkastenbereich: einfache Belegung mit GKB 12,5 mm,
  Ständerwand: Profil 100 mit doppelter Belegung.

**Hinweis:**
Im Wandbereich kann mit der doppelten Lage GKB weitergearbeitet oder ein stärkeres Ständerwerk einfach belegt werden. Das Türblatt, die Bürsten sowie die Dichtungen werden nach Fertigstellung aller Bau- und Malerarbeiten eingebaut.
Wie bei allen ECLISSE Modellen lässt sich auch nach Wandschluss der Einschub des Türblattes in den Kasten einstellen, so dass ein Kompletteinschub ermöglicht wird.

### Maßerklärungen

**A:** Fertig verspachtelte Stocklichte (Breite)
**DL:** Fertige Durchgangslichte
**B:** Tiefe des Einschubes
**C:** Gesamtmaß Schiebetürkasten Breite
**H:** Fertig verspachtelte Stocklichte Höhe
**H1:** Gesamtmaß Schiebetürkasten Höhe
**TBB:** Türblattbreite
**TBH:** Türblatthöhe
**TE:** Optionaler Türblatteinstand in die Stocklichte
**WS:** Fertige Wandstärke
**P:** Profilstärke
**IM:** Innere Maulweite
**GKB:** Belegung mit Gipskartonplatte 12,5 mm

### Zubehör

- ECLISSE BIAS® (ab STL 70 cm)
- ECLISSE BIAS® DS (ab STL 80 cm)
- SET SYNTESIS GTB für Ganzglas-Schiebetürblatt
- Federdämpfsystem PTO


Technische Änderungen vorbehalten. Die Zeichnungen sind Eigentum der ECLISSE s.r.l. © 02_2022

# ECLISSE **SYNTESIS® LUCE DF**

## TROCKENBAU - **Lieferbare fertige Wandstärke 15 cm**

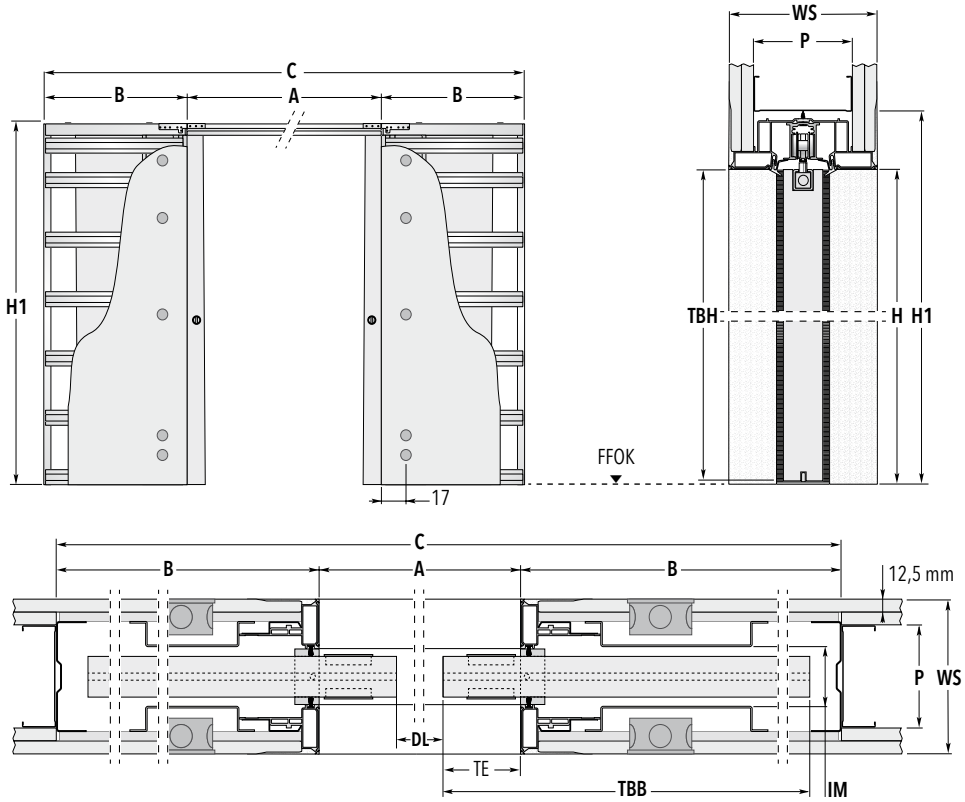


**HINWEIS**

Die hier dargestellte Zeichnung hat Symbolcharakter. Bitte fordern Sie bei Bestellungen oder konkreten Anfragen die entsprechende Werkszeichnung an!

Die erforderliche Ausnehmung oben für die Aufhängung des Türblattes

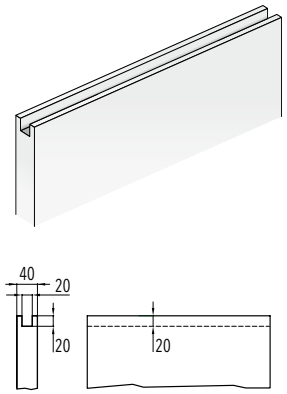


Angaben in mm

| Standardmaße der Schiebetürkästen | | | Empfohlene Türblattmaße | |
|---|---|---|---|---|
| Fertige Stocklichte | | Außenmaß | Breite: | Höhe: STL 200 / STL 210 |
| **A × H** | **B** | **C × H1 - STL 200 / 210** | **TBB** | **TBH** |
| **120 × 200 / 210** | 75 | 270 × 206 / 216 | 63,5 | 199,2 / 209,2 |
| **140 × 200 / 210** | 85 | 310 × 206 / 216 | 73,5 | 199,2 / 209,2 |
| **160 × 200 / 210** | 95 | 350 × 206 / 216 | 83,5 | 199,2 / 209,2 |
| **180 × 200 / 210** | 105 | 390 × 206 / 216 | 93,5 | 199,2 / 209,2 |
| **200 × 200 / 210** | 115 | 430 × 206 / 216 | 103,5 | 199,2 / 209,2 |
| **220 × 200 / 210** | 125 | 470 × 206 / 216 | 113,5 | 199,2 / 209,2 |
| **240 × 200 / 210** | 135 | 510 × 206 / 216 | 123,5 | 199,2 / 209,2 |
| **260 × 200 / 210** | 145 | 550 × 206 / 216 | 133,5 | 199,2 / 209,2 |

Die angegebenen Türblattmaße gelten für Holztürblätter. Maßangaben in cm.

| Möglicher Wandaufbau | CW 100 \| fertige Wandstärke 15 cm |
|---|---|
| Belegung mit Gipskartonplatte 12,5 mm | Ständerwand 2×, im Schubkastenbereich 1× belegt |
| Innere Maulweite (**IM**) | 50 mm |
| Profilstärke (**P**) | 125 mm |
| **Möglich bis maximal (A × H)** | **260 cm × 270 cm** |

### Anmerkungen

- Die Standardtragkraft des Rollwagenpaares beträgt 100 kg
- Eine max. Türblattstärke von 40 mm ist nicht zu überschreiten
- Die ECLISSE SYNTESIS® LUCE Modelle für Trockenbau (Sondermaße) sind 2-flg. bis Stocklichtbreite (A) 260 × H 270 cm lieferbar
- Die max. Einbautiefe der Hohlraumdosen beträgt 35 mm

Für folgenden Wandaufbau ist das Modell ECLISSE SYNTESIS® LUCE, Ausf. Trockenbau, lieferbar:

- **Fertige Wand 15 cm**
  Im Schubkastenbereich: einfache Belegung mit GKB 12,5 mm,
  Ständerwand: Profil 100 mit doppelter Belegung.

**Hinweis:**
Im Wandbereich kann mit der doppelten Lage GKB weitergearbeitet oder ein stärkeres Ständerwerk einfach belegt werden. Das Türblatt, die Bürsten sowie die Dichtungen werden nach Fertigstellung aller Bau- und Malerarbeiten eingebaut.
Wie bei allen ECLISSE Modellen lässt sich auch nach Wandschluss der Einschub des Türblattes in den Kasten einstellen, so dass ein Kompletteinschub ermöglicht wird.

### Maßerklärungen

**A:** Fertig verspachtelte Stocklichte (Breite)
**DL:** Fertige Durchgangslichte
**B:** Tiefe des Einschubes
**C:** Gesamtmaß Schiebetürkasten Breite
**H:** Fertig verspachtelte Stocklichte Höhe
**H1:** Gesamtmaß Schiebetürkasten Höhe
**TBB:** Türblattbreite
**TBH:** Türblatthöhe
**TE:** Optionaler Türblatteinstand in die Stocklichte
**WS:** Fertige Wandstärke
**P:** Profilstärke
**IM:** Innere Maulweite
**GKB:** Belegung mit Gipskartonplatte 12,5 mm

### Zubehör

- Synchronlauf für Doppelflügel
- ECLISSE BIAS® (ab STL 140 cm)
- ECLISSE BIAS® DS (ab STL 160 cm)
- SET SYNTESIS GTB für Ganzglas-Schiebetürblatt
- Federdämpfsystem PTO

# ECLISSE **SYNTESIS® LUCE EF**

## MASSIVWAND - **Lieferbare fertige Wandstärke 15 cm**

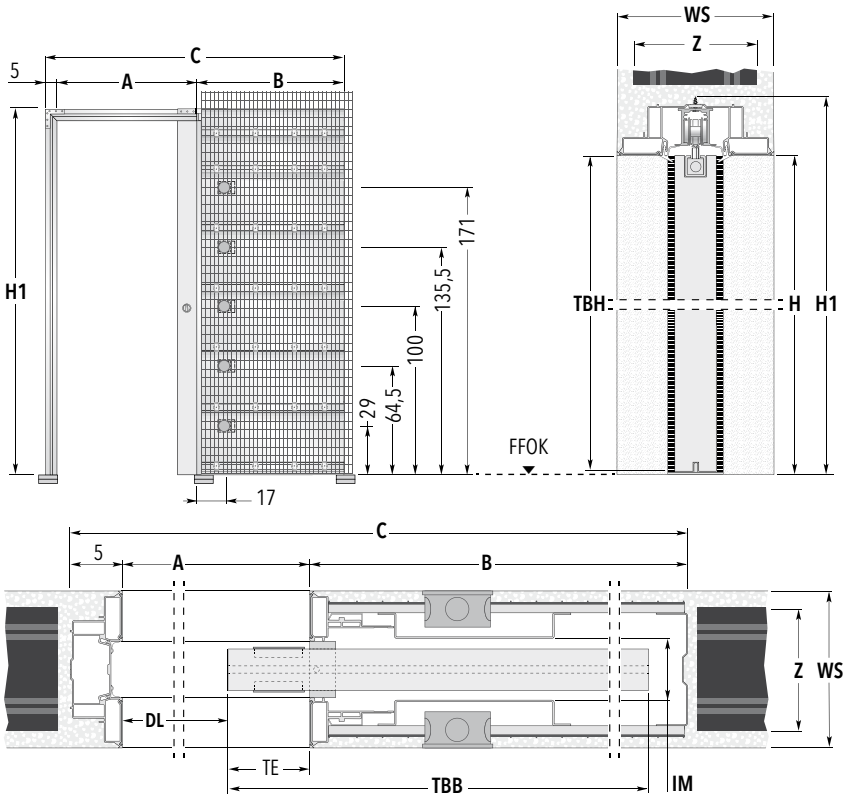


**HINWEIS**

Die hier dargestellte Zeichnung hat Symbolcharakter. Bitte fordern Sie bei Bestellungen oder konkreten Anfragen die entsprechende Werkszeichnung an!

Die erforderliche Ausnehmung oben für die Aufhängung des Türblattes

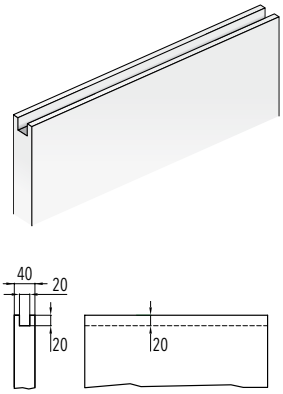


Angaben in mm

| Standardmaße der Schiebetürkästen | | | Rohbaumaß | Empfohlene Türblattmaße | |
|---|---|---|---|---|---|
| Fertige Stocklichte | | Außenmaß | STL 200 / STL 210 | Breite: | Höhe: STL 200 / STL 210 |
| **A × H** | **B** | **C × H1 - STL 200 / 210** | **BREITE × HÖHE** | **TBB** | **TBH** |
| **60 × 200 / 210** | 75 | 140 × 206 / 216 | 144 × 208 / 218 | 63,5 | 199,2 / 209,2 |
| **70 × 200 / 210** | 85 | 160 × 206 / 216 | 164 × 208 / 218 | 73,5 | 199,2 / 209,2 |
| **80 × 200 / 210** | 95 | 180 × 206 / 216 | 184 × 208 / 218 | 83,5 | 199,2 / 209,2 |
| **90 × 200 / 210** | 105 | 200 × 206 / 216 | 204 × 208 / 218 | 93,5 | 199,2 / 209,2 |
| **100 × 200 / 210** | 115 | 220 × 206 / 216 | 224 × 208 / 218 | 103,5 | 199,2 / 209,2 |
| **110 × 200 / 210** | 125 | 240 × 206 / 216 | 244 × 208 / 218 | 113,5 | 199,2 / 209,2 |
| **120 × 200 / 210** | 135 | 260 × 206 / 216 | 264 × 208 / 218 | 123,5 | 199,2 / 209,2 |
| **130 × 200 / 210** | 145 | 280 × 206 / 216 | 284 × 208 / 218 | 133,5 | 199,2 / 209,2 |

Die angegebenen Türblattmaße gelten für Holztürblätter. Maßangaben in cm.

| Möglicher Wandaufbau | Ziegel 12 \| fertige Wandstärke 15 cm |
|---|---|
| Innere Maulweite (**IM**) | 50 mm |
| Ziegelstärke (**Z**) | 12 cm |
| **Möglich bis maximal (A × H)** | **130 cm × 270 cm** |

### Anmerkungen

- Die Standardtragkraft des Rollwagenpaares beträgt 100 kg
- Eine max. Türblattstärke von 40 mm ist nicht zu überschreiten
- Die ECLISSE SYNTESIS® LUCE Modelle für Massivwand (Sondermaße) sind 1-flg. bis Stocklichtbreite (A) 130 × H 270 cm lieferbar
- Die max. Einbautiefe der Hohlraumdosen beträgt 40 mm

Für folgende fertige Wandstärke ist das Modell SYNTESIS® LINE, Ausf. Massivwand, lieferbar:

- Ziegel 12 cm, fertige Wandstärke 15 cm

**Hinweis:**
ie Profile im Durchgangsbereich (Anschlagpfosten, obere Traverse sowie Einschubprofile) sind mit einem elastischen Spezialharz zur Haftverbesserung des Feinputz vorbeschichtet. Das Türblatt, die Bürsten sowie die Dichtungen werden nach Fertigstellung aller Bau- und Malerarbeiten eingebaut.
Wie bei allen ECLISSE Modellen lässt sich auch nach Wandschluss der Einschub des Türblattes in den Kasten einstellen, so dass ein Kompletteinschub ermöglicht wird.

### Maßerklärungen

**A:** Fertig verspachtelte Stocklichte (Breite)
**DL:** Fertige Durchgangslichte
**B:** Tiefe des Einschubes
**C:** Gesamtmaß Schiebetürkasten Breite
**H:** Fertig verspachtelte Stocklichte Höhe
**H1:** Gesamtmaß Schiebetürkasten Höhe
**RBM:** Rohbaumaß (Breite / Höhe)
**TBB:** Türblattbreite
**TBH:** Türblatthöhe
**TE:** Optionaler Türblatteinstand in die Stocklichte
**WS:** Fertige Wandstärke
**Z:** Ziegelstärke
**IM:** Innere Maulweite

### Zubehör

- ECLISSE BIAS® (ab STL 70 cm)
- ECLISSE BIAS® DS (ab STL 80 cm)
- SET SYNTESIS GTB für Ganzglas-Schiebetürblatt
- Federdämpfsystem PTO


Technische Änderungen vorbehalten. Die Zeichnungen sind Eigentum der ECLISSE s.r.l. © 02_2022

# ECLISSE **SYNTESIS® LUCE DF**

## MASSIVWAND - **Lieferbare fertige Wandstärke 15 cm**

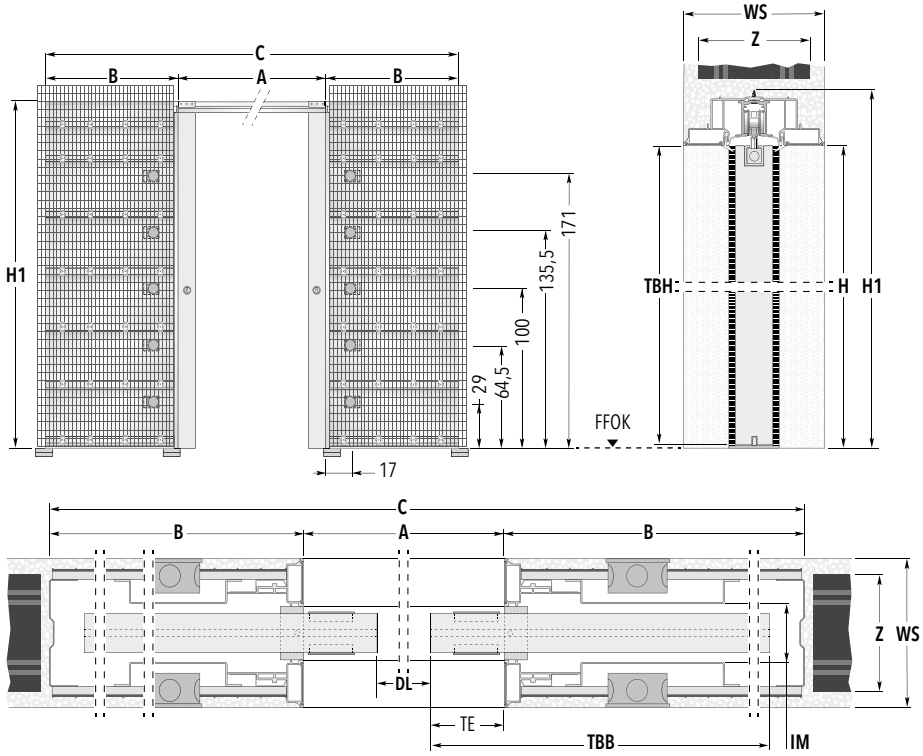


**HINWEIS**

Die hier dargestellte Zeichnung hat Symbolcharakter. Bitte fordern Sie bei Bestellungen oder konkreten Anfragen die entsprechende Werkszeichnung an!

Die erforderliche Ausnehmung oben für die Aufhängung des Türblattes

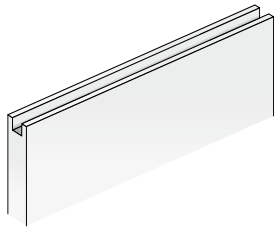

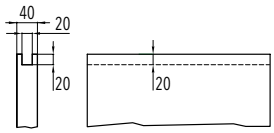


Angaben in mm

| Standardmaße der Schiebetürkästen | | | Rohbaumaß | Empfohlene Türblattmaße | |
|---|---|---|---|---|---|
| Fertige Stocklichte | | Außenmaß | STL 200 / STL 210 | Breite: | Höhe: STL 200 / STL 210 |
| **A × H** | **B** | **C × H1 - STL 200 / 210** | **BREITE × HÖHE** | **TBB** | **TBH** |
| **120 × 200 / 210** | 75 | 270 × 206 / 216 | 274 × 208 / 218 | 63,5 | 199,2 / 209,2 |
| **140 × 200 / 210** | 85 | 310 × 206 / 216 | 314 × 208 / 218 | 73,5 | 199,2 / 209,2 |
| **160 × 200 / 210** | 95 | 350 × 206 / 216 | 354 × 208 / 218 | 83,5 | 199,2 / 209,2 |
| **180 × 200 / 210** | 105 | 390 × 206 / 216 | 394 × 208 / 218 | 93,5 | 199,2 / 209,2 |
| **200 × 200 / 210** | 115 | 430 × 206 / 216 | 434 × 208 / 218 | 103,5 | 199,2 / 209,2 |
| **220 × 200 / 210** | 125 | 470 × 206 / 216 | 474 × 208 / 218 | 113,5 | 199,2 / 209,2 |
| **240 × 200 / 210** | 135 | 510 × 206 / 216 | 514 × 208 / 218 | 123,5 | 199,2 / 209,2 |
| **260 × 200 / 210** | 145 | 550 × 206 / 216 | 554 × 208 / 218 | 133,5 | 199,2 / 209,2 |

Die angegebenen Türblattmaße gelten für Holztürblätter. Maßangaben in cm.

| Möglicher Wandaufbau | Ziegel 12 \| fertige Wandstärke 15 cm |
|---|---|
| Innere Maulweite (**IM**) | 50 mm |
| Ziegelstärke (**Z**) | 12 cm |
| **Möglich bis maximal (A × H)** | **260 cm × 270 cm** |

### Anmerkungen

- Die Standardtragkraft des Rollwagenpaares beträgt 100 kg
- Eine max. Türblattstärke von 40 mm ist nicht zu überschreiten
- Die ECLISSE SYNTESIS® LUCE Modelle für Massivwand (Sondermaße) sind 2-flg. bis Stocklichtbreite (A) 260 × H 270 cm lieferbar
- Die max. Einbautiefe der Hohlraumdosen beträgt 40 mm

Für folgende fertige Wandstärke ist das Modell SYNTESIS® LINE, Ausf. Massivwand, lieferbar:

- Ziegel 12 cm, fertige Wandstärke 15 cm

**Hinweis:**
ie Profile im Durchgangsbereich (Anschlagpfosten, obere Traverse sowie Einschubprofile) sind mit einem elastischen Spezialharz zur Haftverbesserung des Feinputz vorbeschichtet. Das Türblatt, die Bürsten sowie die Dichtungen werden nach Fertigstellung aller Bau- und Malerarbeiten eingebaut.
Wie bei allen ECLISSE Modellen lässt sich auch nach Wandschluss der Einschub des Türblattes in den Kasten einstellen, so dass ein Kompletteinschub ermöglicht wird.

### Maßerklärungen

**A:** Fertig verspachtelte Stocklichte (Breite)
**DL:** Fertige Durchgangslichte
**B:** Tiefe des Einschubes
**C:** Gesamtmaß Schiebetürkasten Breite
**H:** Fertig verspachtelte Stocklichte Höhe
**H1:** Gesamtmaß Schiebetürkasten Höhe
**RBM:** Rohbaumaß (Breite / Höhe)
**TBB:** Türblattbreite
**TBH:** Türblatthöhe
**TE:** Optionaler Türblatteinstand in die Stocklichte
**WS:** Fertige Wandstärke
**Z:** Ziegelstärke
**IM:** Innere Maulweite

### Zubehör

- Synchronlauf für Doppelflügel
- ECLISSE BIAS® (ab STL 140 cm)
- ECLISSE BIAS® DS (ab STL 160 cm)
- SET SYNTESIS GTB für Ganzglas-Schiebetürblatt
- Federdämpfsystem PTO

# ECLISSE **SYNTESIS® LINE - SYNTESIS® LUCE**

ZUBEHÖR

## ECLISSE BIAS®

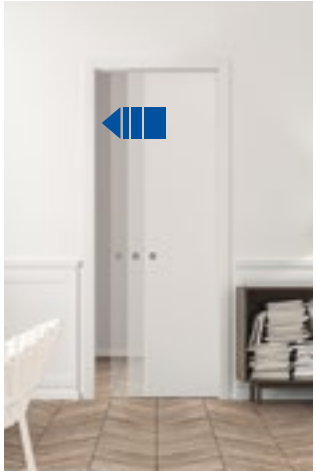

Die neuen Einzugdämpfer ECLISSE BIAS® und ECLISSE BIAS® DS werden vorteilhaft in der Laufschiene geführt, ohne dass dieses Komfort-Zubehör auf dem Türblatt aufträgt.
ECLISSE BIAS® bremst bis 100 kg und zieht Türblätter bis 40 kg in der Schließrichtung an das Anschlagprofil. Der vordere Stopper wird hier nicht mehr benötigt.

Einsetzbar in allen Modellserien (außer CIRCULAR) ab Stocklichte 70 cm.

## ECLISSE BIAS® DS

ECLISSE BIAS® DS hat zusätzlich noch eine Bremsfunktion auf den letzten Zentimetern bei der Öffnungsbewegung des Türblattes. Bei dem Einbau dieses Zubehörs werden beide werksseitigen Stopper nicht mehr benötigt.
Hinweis für ECLISSE BIAS® und ECLISSE BIAS® DS: Türblätter über 40 kg (bis max. 100 kg) werden zuverlässig gebremst, nicht jedoch an das Anschlagprofil herangezogen.

Nicht anwendbar bei Modell ECLISSE CIRCULAR und ECLISSE TELESKOP. Einsetzbar ab Stocklichte 80 cm in den Modellserien ECLISSE SYNTESIS®- und CLASSIC COLLECTION

## SYNCHRONLAUF SYNTESIS® COLLECTION

Dieser Synchronlauf ist nur in den Modellserien ECLISSE SYNTESIS® LINE und ECLISSE SYNTESIS® LUCE anwendbar, und erlaubt ein gleichzeitiges Öffnen oder Schließen beider Türblätter.

Im Lieferumfang ist zusätzlich der Einzugdämpfer BIAS® enthalten, um beim Zusammenfahren der Türblätter Sicherheit vor Verletzungen zu gewährleisten.

Dank der – auch nach Wandschluss ausbaubaren – ECLISSE-Laufschiene kann dieses System auch nachträglich installiert werden. Der Mechanismus ist sowohl für Holztürblätter mit 40 mm Stärke als auch Glastürblätter mit 8 oder 10 mm Stärke und Stocklichten ab 70 + 70 cm geeignet.

# ECLISSE **SYNTESIS® LINE - SYNTESIS® LUCE**

ZUBEHÖR

## SET SYNTESIS GTB für Ganzglastürblätter für SYNTESIS® LINE und LUCE

Das Umrüst-Set für Ganzglas-Schiebetürblätter der SYNTESIS® COLLECTION-Schiebetürmodelle besteht aus passenden Einsetzbeschlägen, dezenten Edelstahl-Abdeckblenden, einer weiß folierten Anschlagplatte, Bürstendichtungen für die Verschmälerung des Einschubes und einer geräuscharmen Bodenführung. Das Set ist für Gläser bis 80 kg *(SET SYNTESIS GTB 80, Stärke 8 oder 10 mm)* oder bis 100 kg *(SET SYNTESIS GTB 100 nur Stärke 10 mm)* verfügbar.

## PUSH TO OPEN

**Federsystem für bündig einfahrende Türen**
Der PTO arbeitet mit einer Druckfeder und wird in das hintere Ende der Laufschiene montiert. Mit ihm lassen sich Schiebetürblätter bis 40 kg, die bündig in die Wand einfahren, mit einem kleinen Schubs auf das Türblatt sehr komfortabel öffnen. Mit dem Push To Open Beschlag benötigen Sie keinen Stirnziehgriff mehr, um das Türblatt aus der Wandtasche zu ziehen. PTO ist ausschließlich kompatibel mit Schiebetürmodellen der SYNTESIS® COLLECTION.

## HINWEIS FÜR KOMPLETTEINSCHUB TÜRBLATT BEI MODELL ECLISSE SYNTESIS® LINE

Die Einschubtiefe des Türblattes in den Kasten bei Modell ECLISSE SYNTESIS® LINE lässt sich über die Metallzunge in der Laufschiene im Durchgangsbereich einstellen. Ein Ausbau des Türblattes ist dazu nicht erforderlich.

Beachten Sie bitte, dass bei einem Kompletteinschub des Türblattes Verletzungsgefahr beim Einschieben des Türblattes zwischen den Muschelgriffen und den verspachtelten Metallkanten des Kastens besteht.

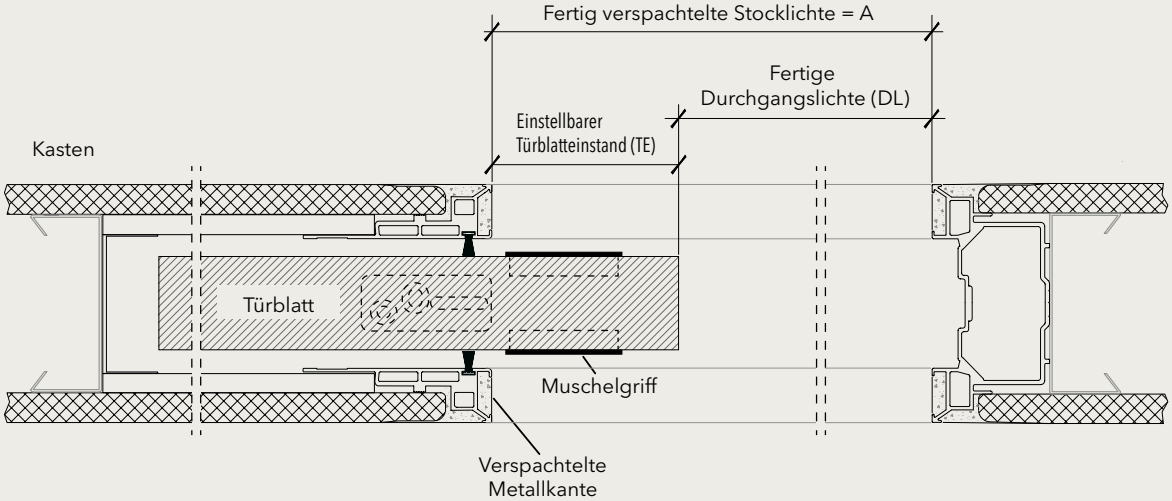


**ZUSATZHINWEIS:** Sollte zu einem späteren Zeitpunkt der Kompletteinschub nicht mehr gewünscht sein, kann bei den ECLISSE SYNTESIS® LINE-Modellen der hintere Fangstopper auch bei fertig geschlossener Wand eingestellt werden.

# ECLISSE **SYNTESIS® WING**

## ZARGE - EIGENSCHAFTEN

### DIE ZARGE

Die robuste Aluminium-Zarge ist im Sichtbereich mit einer hochwertigen, fettfrei aufgetragenen Grundierung versehen. Des Weiteren sind die Sichtbereiche zum Schutz vor Verunreinigungen mit einem durchgehenden Kunststoffprofil geschützt. Zur Vereinfachung der Montage durch den Verarbeiter ist der Meterriss auf dem Schutzprofil angebracht. Das Türblatt kann werksseitig mit grundierter (Gestaltungsmöglichkeit mit dem Maler vor Ort), oder weiß lackierter Oberfläche geliefert werden.

### Aussteifer OSB

Die gefrästen OSB3 (Stärke 25 mm) Aussteifer passen genau auf das Profil und weisen ein hohes Maß an Präzision auf, um die Parallelität der Zarge beim Einbau zu gewährleisten.

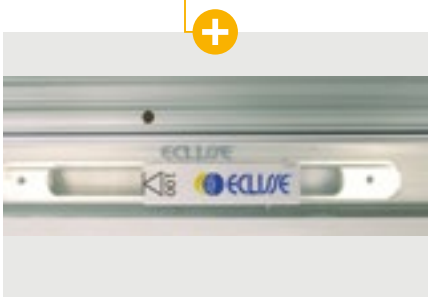


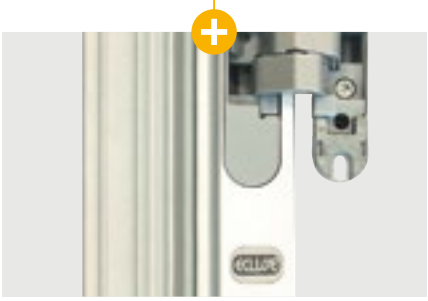

**Grundierung**
Hochwertig grundierte Oberfläche im Sichtbereich, die einen optimalen Streichgrund für verschiedene Farbtypen bildet.

**Extrudiertes Profil**
Sehr robustes Aluminiumprofil (ca. 2 kg/lfm) mit gut ausgearbeiteten Oberflächen.

**Oberfläche / Haftgrund**
Optimal ausgebildeter mechanischer Haftgrund für den kunststoffvergüteten Spachtel.

**Meterriss**
Der Meterriss auf dem Schutzprofil erleichtert dem Verarbeiter das Setzen der Zarge auf der Baustelle.

**Die Marke**
Das flächenbündig eingesetzte Markenschild garantiert Ihnen ein original ECLISSE Produkt.

TÜRBLATT - EIGENSCHAFTEN

## Die Oberfläche

Das Türblatt kann mit grundierter (bietet die Gestaltungsmöglichkeit mit dem Maler vor Ort), oder weiß lackierter Oberfläche geliefert werden.

## DIE TÜRBLÄTTER

Die Türblätter kommen aus europäischer Qualitätsproduktion, sind ca. 44 mm stark, Röhrenspan gefüllt (ca. 18,5 kg/m²) und mit einem Ö-Norm-gerechten Schlosskasten ausgestattet. Aufgrund des großzügig ausgelegten, umlaufenden Massivholzrahmens ist das Türblatt bei Bedarf auf der Baustelle bis zu 3 cm kürzbar.

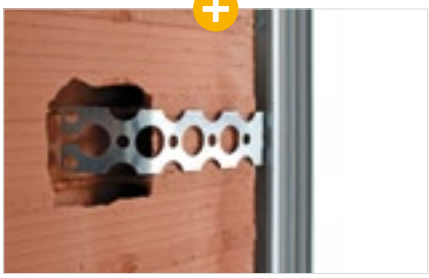

**Die Mauerpratzen**
Die stabilen Mauerpratzen (6 Stk.) für die Massivwand können auf jeder gewünschten Höhe an der Zarge befestigt werden.

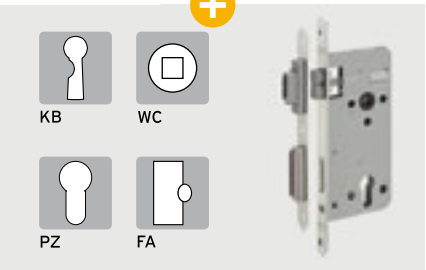


**Das Magnetfallen-Schloss**
Die Türblätter werden werksseitig bereits mit einem hochwertigen Ö-Norm Schlosskasten (Kaba, Modell Cludo) geliefert. Hier stehen dem Kunden vier verschiedene Möglichkeiten zur Auswahl: Keilbart (KB), WC- und Badezimmertüren (WC), Profilzylinder (PZ) und Fallenschloss (FA) lieferbar. Die Oberfläche ist optisch ansprechend in matt gebürstet ausgeführt. Bei der Lieferung des Türblattes durch Eclisse ist der jeweilige Schlosskasten im Lieferumfang inkludiert.

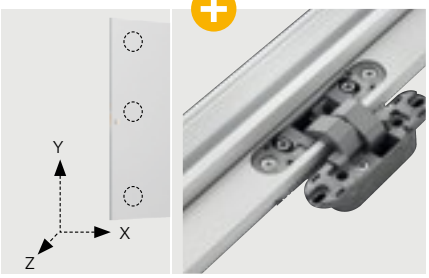


**Die Bänder**
Die Bandbestückungen (im Lieferumfang enthalten), sind wie folgt ausgeführt: Standardausstattung für ECLISSE SYNTESIS® WING 45 sind drei verdeckt liegende, auf drei Achsen einstellbare Bänder, Typ Anselmi Istar 505.

# ECLISSE **SYNTESIS® WING EF**

## ÖFFNUNGSRICHTUNGEN - **Für Türblatt 45 mm**

### ÖFFNUNGSRICHTUNGEN ECLISSE SYNTESIS® WING EINFLÜGELIG

**ÖFFNUNG ZIEHEND**

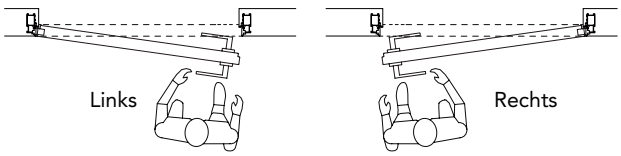


**ÖFFNUNG DRÜCKEND**

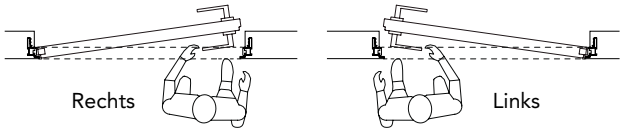


### MIT ODER OHNE STURZ

Die ECLISSE SYNTESIS® WING Zargen können einflügelig raumhoch mit Sturz, türhoch oder raumhoch ohne Sturz geliefert werden. Die zweiflügeligen Zargen werden ausschließlich mit Sturz geliefert.

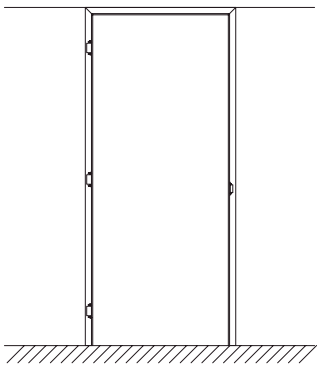

RAUMHOCH MIT STURZ

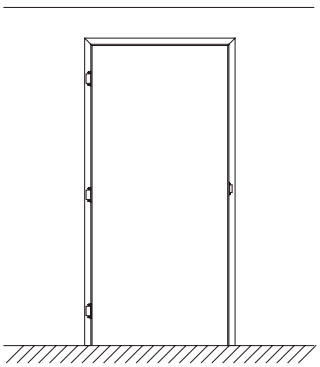

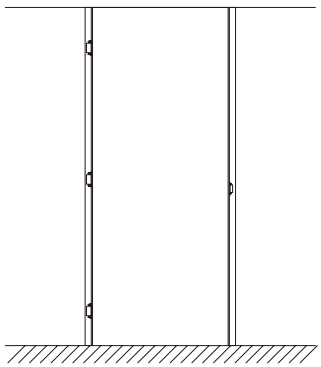

RAUMHOCH OHNE STURZ


Technische Änderungen vorbehalten. Die Zeichnungen sind Eigentum der ECLISSE s.r.l. © 02_2022

# ECLISSE **SYNTESIS® WING DF**

## ÖFFNUNGSRICHTUNGEN - **Für Türblatt 45 mm**

### ÖFFNUNGSRICHTUNGEN ECLISSE SYNTESIS® WING ZWEIFLÜGELIG

**ÖFFNUNG DRÜCKEND - STEHENDER FLÜGEL RECHTS**

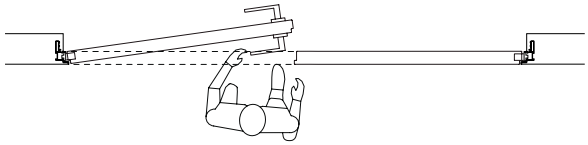

**ÖFFNUNG ZIEHEND - STEHENDER FLÜGEL RECHTS**

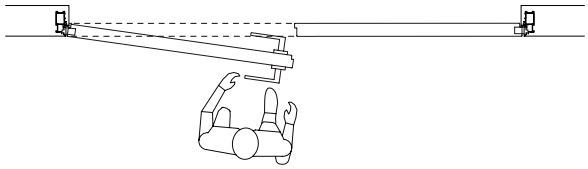

**ÖFFNUNG DRÜCKEND - STEHENDER FLÜGEL LINKS**

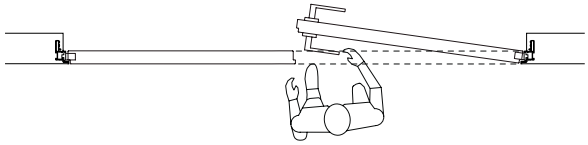

**ÖFFNUNG ZIEHEND - STEHENDER FLÜGEL LINKS**

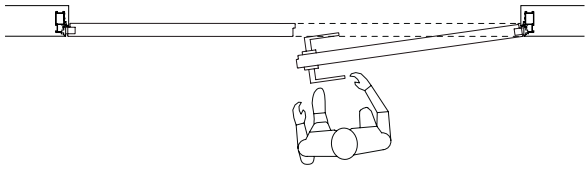

### MIT STURZ

Die ECLISSE SYNTESIS® WING Zargen können einflügelig Raumhoch mit Sturz, Türhoch oder Raumhoch ohne Sturz geliefert werden. Die zweiflügeligen Zargen werden ausschließlich mit Sturz geliefert.

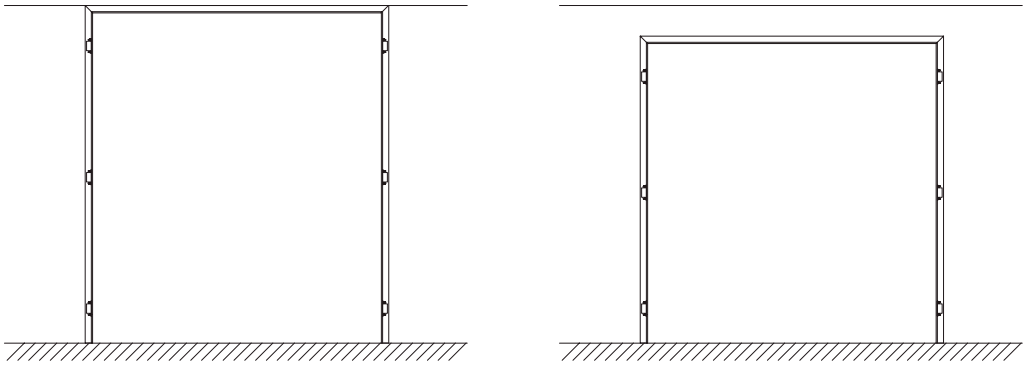

RAUMHOCH MIT STURZ

• In der 2-flg. Ausführung mit Sturz wird der Schubriegel für den stehenden Flügel serienmäßig mitgeliefert.

# ECLISSE **SYNTESIS® WING EF**

TROCKENBAU UND MASSIVWAND - **Für Türblatt 45 mm**

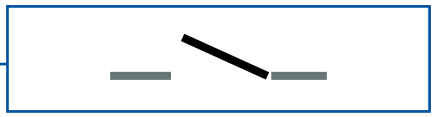

## ZARGE MIT STURZ | ZARGE OHNE STURZ, RAUMHOCH

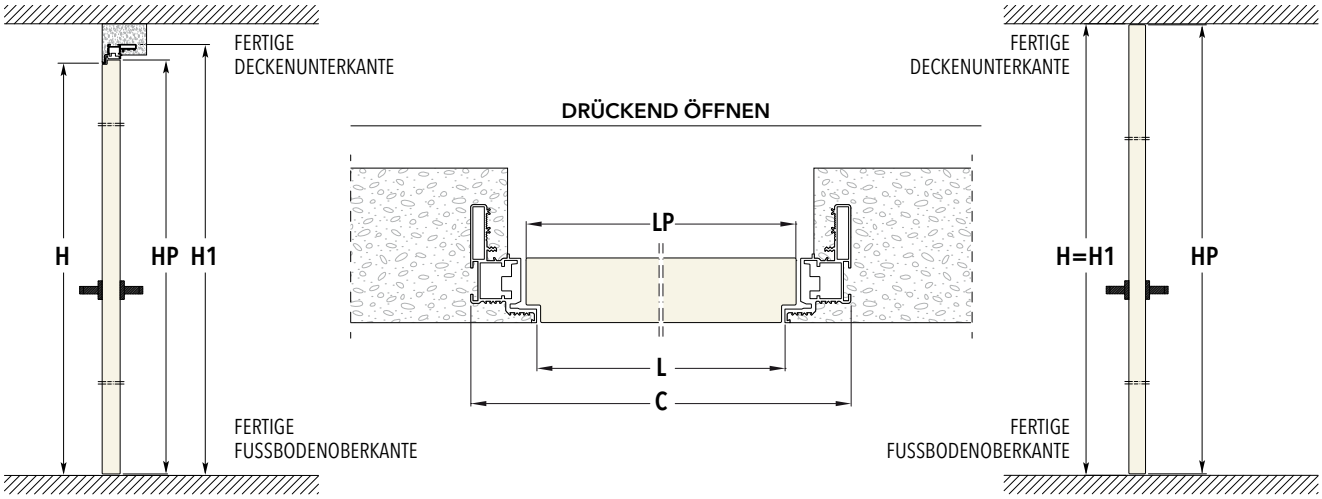


## ZARGE MIT STURZ | ZARGE OHNE STURZ, RAUMHOCH

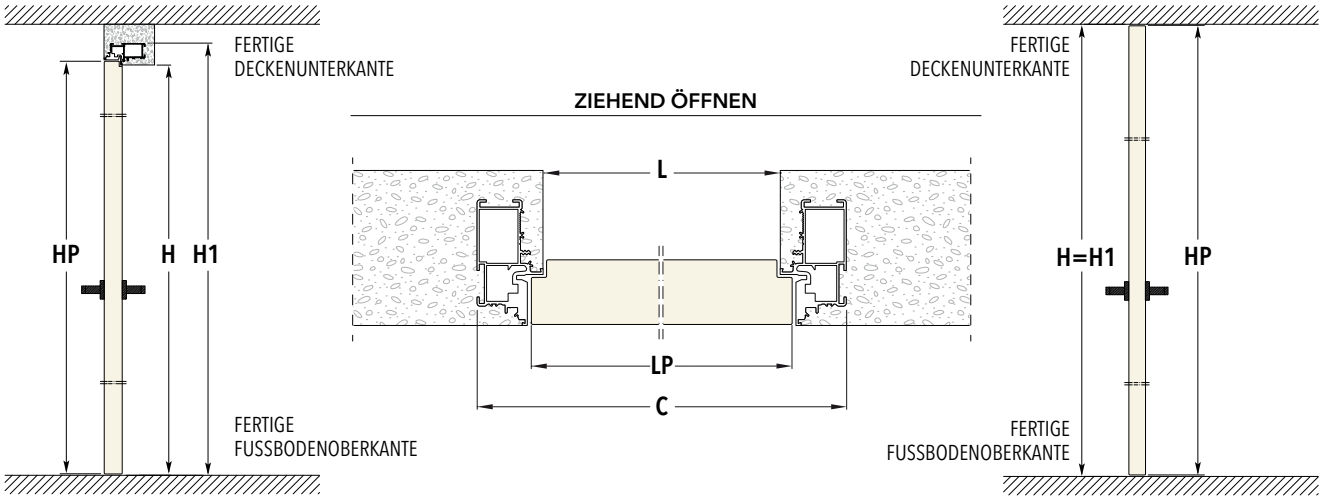


| ZARGE MIT STURZ | | | | | | ZARGE OHNE STURZ, RAUMHOCH | | | | | |
|---|---|---|---|---|---|---|---|---|---|---|---|
| Stocklichten | | Außenmaß | | Türblattmaße | | Stocklichten | | Außenmaß | | Türblattmaße | |
| | | | | | | | bis max. | | | | |
| **L** | **H** | **C** | **H1** | **LP** | **HP** | **L** | **H** | **C** | **H1** | **LP** | **HP** |
| 600 | 2000/2100 | 692 | 2046/2146 | 616 | 2004/2104 | 600 | 2700 | 692 | 2700 | 616 | 2693 |
| 650 | 2000/2100 | 742 | 2046/2146 | 666 | 2004/2104 | 650 | 2700 | 742 | 2700 | 666 | 2693 |
| 700 | 2000/2100 | 792 | 2046/2146 | 716 | 2004/2104 | 700 | 2700 | 792 | 2700 | 716 | 2693 |
| 750 | 2000/2100 | 842 | 2046/2146 | 766 | 2004/2104 | 750 | 2700 | 842 | 2700 | 766 | 2693 |
| 800 | 2000/2100 | 892 | 2046/2146 | 816 | 2004/2104 | 800 | 2700 | 892 | 2700 | 816 | 2693 |
| 850 | 2000/2100 | 942 | 2046/2146 | 866 | 2004/2104 | 850 | 2700 | 942 | 2700 | 866 | 2693 |
| 900 | 2000/2100 | 992 | 2046/2146 | 916 | 2004/2104 | 900 | 2700 | 992 | 2700 | 916 | 2693 |
| 950 | 2000/2100 | 1042 | 2046/2146 | 966 | 2004/2104 | 950 | 2700 | 1042 | 2700 | 966 | 2693 |
| 1000 | 2000/2100 | 1092 | 2046/2146 | 1016 | 2004/2104 | 1000 | 2700 | 1092 | 2700 | 1016 | 2693 |

Maßangaben in mm

- Die Zargen mit Sturz werden von 165 bis 270 cm Höhe, und von 60 bis 100 cm in der Breite produziert. Die Produktionssprünge in Höhe und Breite betragen jeweils 5 cm.
- Die Zargen ohne Sturz werden in der Höhe auf Maß in 1 cm-Sprüngen produziert.


Technische Änderungen vorbehalten. Die Zeichnungen sind Eigentum der ECLISSE s.r.l. © 02_2022

# ECLISSE **SYNTESIS® WING DF**

TROCKENBAU UND MASSIVWAND - **Für Türblatt 45 mm**

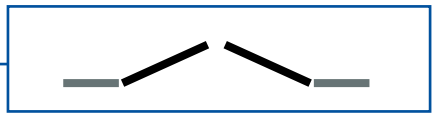

## ZARGE MIT STURZ - DRÜCKEND

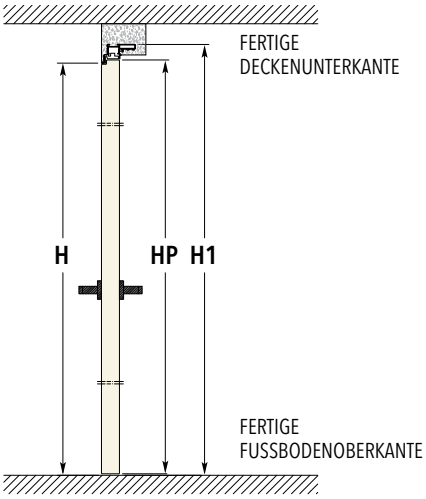


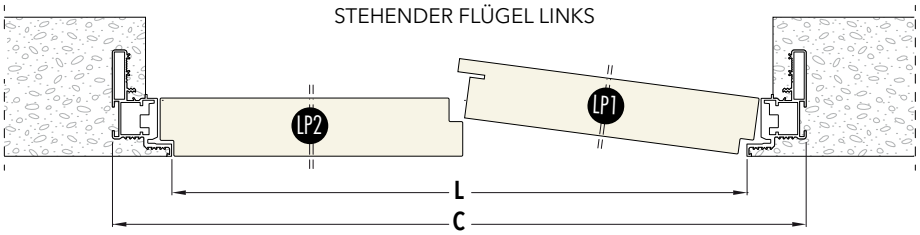


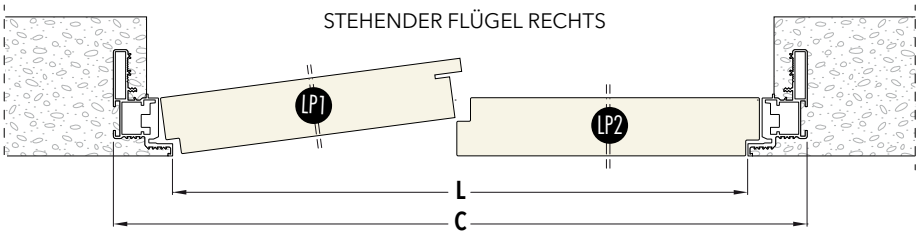


## ZARGE MIT STURZ - ZIEHEND

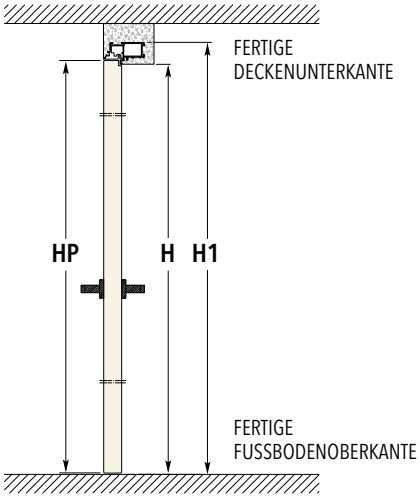


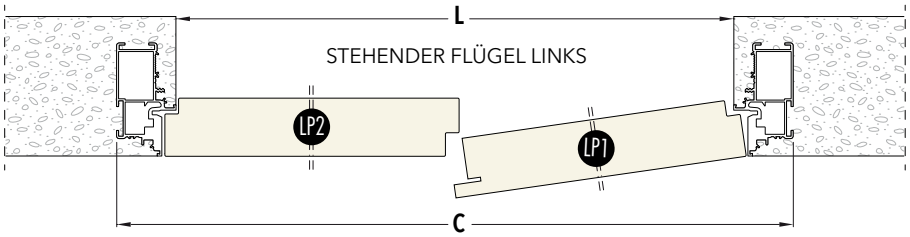


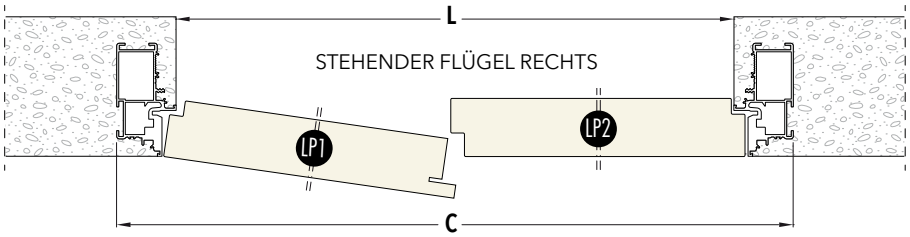


## ZARGE MIT STURZ

| Stocklichten | | Außenmaß | | Türblattmaße | | |
|---|---|---|---|---|---|---|
| **L** | **H** | **C** | **H1** | **LP1** | **LP2** | **HP** |
| 1200 | 2000/2100 | 1292 | 2046/2146 | 606 | 616 | 2004/2104 |
| 1300 | 2000/2100 | 1392 | 2046/2146 | 656 | 666 | 2004/2104 |
| 1400 | 2000/2100 | 1492 | 2046/2146 | 706 | 716 | 2004/2104 |
| 1500 | 2000/2100 | 1592 | 2046/2146 | 756 | 766 | 2004/2104 |
| 1600 | 2000/2100 | 1692 | 2046/2146 | 806 | 816 | 2004/2104 |
| 1700 | 2000/2100 | 1792 | 2046/2146 | 856 | 866 | 2004/2104 |
| 1800 | 2000/2100 | 1892 | 2046/2146 | 906 | 916 | 2004/2104 |
| 1900 | 2000/2100 | 1992 | 2046/2146 | 956 | 966 | 2004/2104 |
| 2000 | 2000/2100 | 2092 | 2046/2146 | 1006 | 1016 | 2004/2104 |

Maßangaben in mm

- Die 2-flügelige Zarge wird nur mit Sturz produziert.
- Die Produktionsgrößen betragen 165 bis 270 cm in der Höhe, und 120 bis 200 cm in der Breite.
- Die Produktionssprünge in Höhe und Breite betragen jeweils 5 cm.

# ECLISSE **SYNTESIS® WING**

## ZUBEHÖR

### LIEFERVARIANTEN ECLISSE SYNTESIS® WING 45 (für Türblattstärke 45 mm)

**Das komplette Set**

**Lieferumfang:** Zarge komplett mit Türblatt sowie Schlosskasten und Beschlagschachtel (Drücker bauseits)

**Nur Zarge**

**Lieferumfang:** Zarge und Beschlagschachtel (Schlosskasten und Drücker sind bauseits zu liefern)

**Die einflügelige Zarge kann mit oder ohne Sturz und pro Größe in vier verschiedenen Varianten geliefert werden:**
links öffnend: ziehend / drückend und rechts öffnend: ziehend / drückend

### ZUSAMMENSETZUNG DER BESCHLAGSCHACHTEL

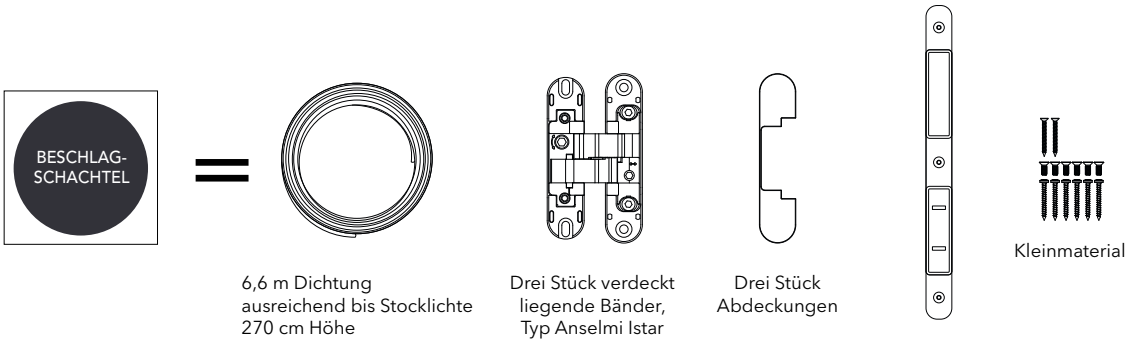


6,6 m Dichtung ausreichend bis Stocklichte 270 cm Höhe

Drei Stück verdeckt liegende Bänder, Typ Anselmi Istar 505

Drei Stück Abdeckungen

Ö-Norm Magnetfallenschließblech, Edelstahl matt gebürstet

### ZUBEHÖR

**Gleitschienentürschließer**

Mit dem optional in das Türblatt und die Zarge zu integrierenden Gleitschienentürschließer von Dorma (ITS 96) stellt ECLISSE seinen Kunden auf Wunsch (Bestellung erforderlich) ein hochwertiges Zubehör zur Verfügung.

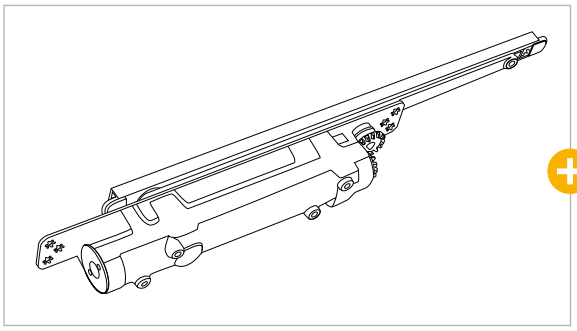

Technische Änderungen vorbehalten. Die Zeichnungen sind Eigentum der ECLISSE s.r.l. © 02_2022

# Wandaufbauten

## ÖFFNUNG DRÜCKEND

Massivwand

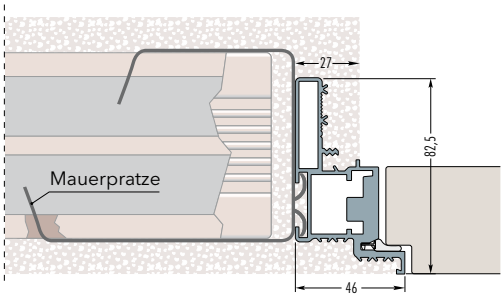


Trockenbauwand, Profil 75, einmal belegt (GKB 12.5)

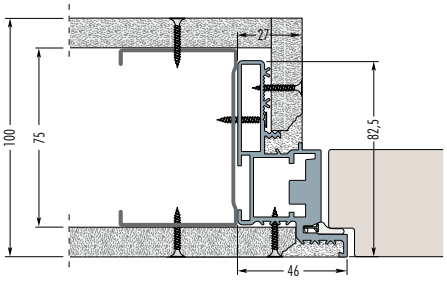


Trockenbauwand, Profil 50, zweimal belegt (GKB 12.5)

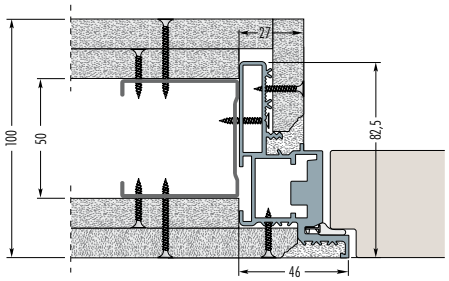


Trockenbauwand, Profil 75 oder 100, zweimal belegt (GKB 12.5)

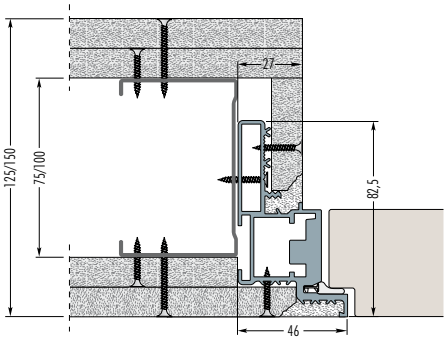


Die Zarge kann sowohl in eine Trockenbau- als auch in eine Massivwand eingesetzt werden.
Die für die Verankerung in Massivwänden erforderlichen Teile sind im Lieferumfang enthalten.

## ÖFFNUNG ZIEHEND

Massivwand

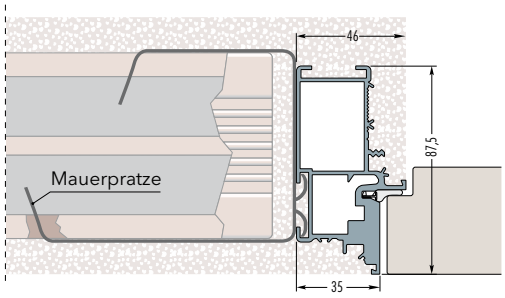


Trockenbauwand, Profil 75, einmal belegt (GKB 12.5)

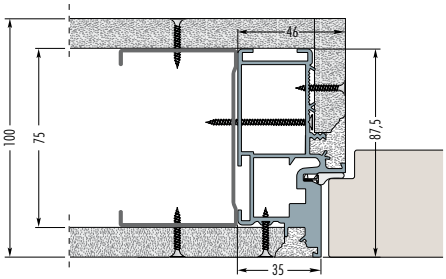


Trockenbauwand, Profil 50, zweimal belegt (GKB 12.5)

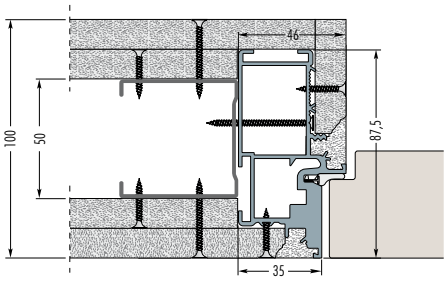


Trockenbauwand, Profil 75 oder 100, zweimal belegt (GKB 12.5)

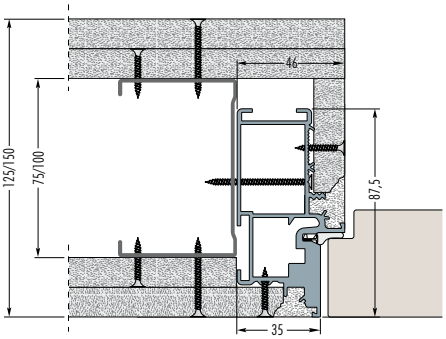


Achtung! Die Unterkonstruktion für die Zarge „Syntesis Wing" ist lt. ÖNORM 3415 herzustellen. Bei einem Türblattgewicht über 25 kg (inkl. Beschläge) sind ausschließlich UA-Profile für den Anschluss der Zarge zu verwenden. Die Profilbreite ergibt sich aus der gewünschten fertigen Wandstärke und der Beplankungsstärke.
Die Profile sind raumhoch einzusetzen, inkl. Türpfosten-Steckwinkel oben und unten.

# ECLISSE **SYNTESIS® TECH**

## TECHNIK - EIGENSCHAFTEN

ECLISSE SYNTESIS® TECH ist eine technische Lösung in Ergänzung zur Produktlinie ECLISSE SYNTESIS® COLLECTION, die platzsparende Technikeinbauten ermöglicht.
Verkabelungen, Rohrleitungen, elektrische Anlagen und selbst Abstellräume können in die Wand integriert und diskret verborgen werden.
Mit einem ECLISSE SYNTESIS® TECH bleiben die Technikeinbauten zugänglich, auf die der Anwender bei Bedarf über ein bequemes Push and Pull Öffnungssystem zugreifen kann. Auf Anfrage sind ebenfalls Griffe oder abschließbare Schlösser lieferbar.
Ausführungen nach Kundenwunsch mit beliebiger Öffnungsart wie z.B. Einzel- oder Doppelflügel, Kipp- und Klappflügel - damit kann ECLISSE SYNTESIS® TECH jede Nische, jedes bauliche Element oder Gerät verbergen, das nicht gesehen werden, aber dennoch weiterhin problemlos für Wartungs- oder Reparatureingriffe zugänglich bleiben soll.

## ABMESSUNGEN

*Maßangaben in mm*

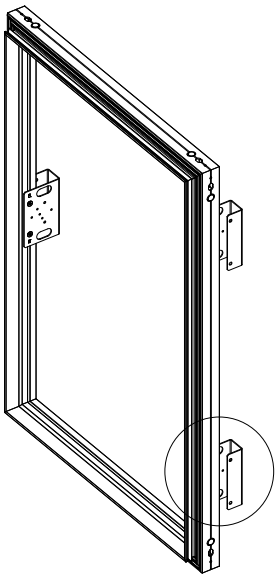

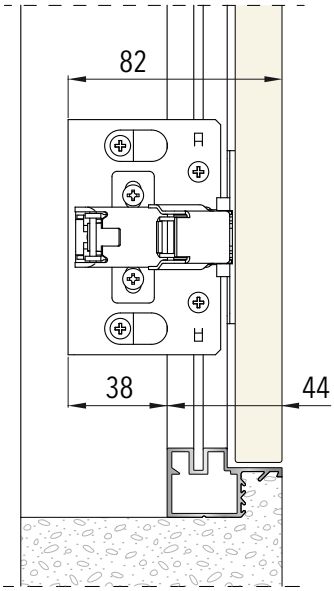


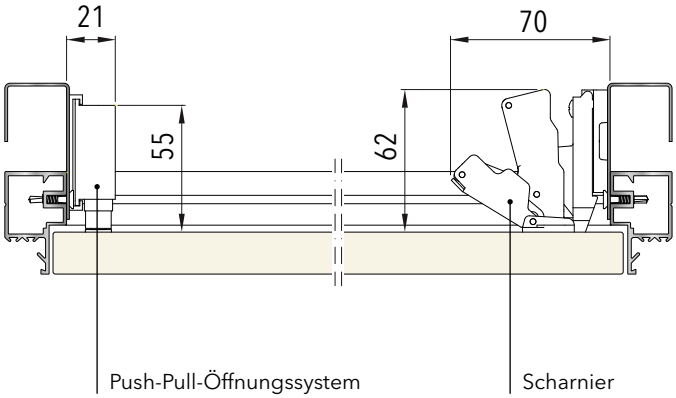

**Langlebig und überstreichbar**
Der Rahmen und die Befestigungswinkel von Scharnieren und Türöffner sind aus korrosionsfestem eloxiertem Aluminium gefertigt und mit einer Grundierung überzogen. Diese Behandlung ermöglicht das Überstreichen sämtlicher Elemente, so dass stets eine farbliche Übereinstimmung zwischen Metallteilen und Wand erzielt wird - auf der Innenseite ebenso wie auf der Außenseite.

**Ein durchdachtes Konzept!**
Der äußerst kompakt konzipierte Rahmen wurde so ausgeführt, dass Kabel und Leitungen an allen 4 Seiten bequem verlegt werden können.

**Robuster Rahmen**
Wie alle Produkte der ECLISSE SYNTESIS® COLLECTION sind auch die Rahmen für Technikeinbauten äußerst robust und leicht zu montieren.

**Keine Risse!**
Das Rahmenprofil ist so konzipiert, dass es sich gut in die Wand integriert und Rissbildungen entlang den Außenkanten des Einbaufachs erschwert entstehen.

**Universell einsetzbar**
Der Rahmen kann sowohl im Mauerwerk als auch im Trockenbau eingesetzt werden. Standardmäßig werden Metallhalterungen zur Befestigung des Rahmens an der Unterkonstruktion oder am Mauerwerk mitgeliefert.

**Türblatt**
Das ECLISSE SYNTESIS® TECH System besteht aus Türrahmen und Türblatt. Die Türblätter haben eine Dicke von 18 mm und sind aus Spanplatten der Klasse E1 mit weißer Melaminbeschichtung und Kanten aus ABS gefertigt; sie können ohne Vorbehandlung überstrichen werden.

**165° Scharniere**
Maximale Zugänglichkeit dank der serienmäßig montierten Scharniere mit 165° Öffnungswinkel. Die Scharniere lassen sich in drei Ebenen verstellen, um ein flächenbündiges Ergebnis zu gewährleisten.



## ABMESSUNGEN

***Maßangaben in mm***

**Einbaumaße**
C= L+53 mm
H1=H+53 mm

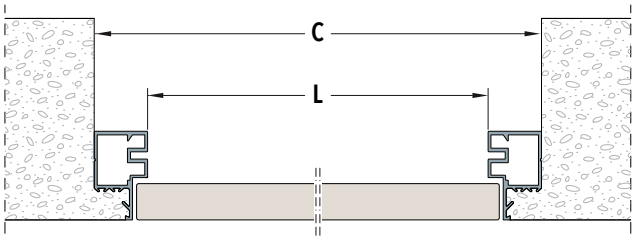


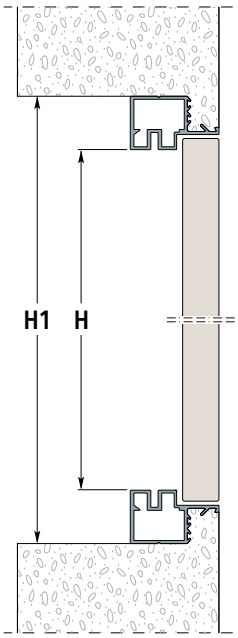

## ANWENDUNGEN

### RAHMEN AUF MAUERWERK FÜR UNTERPUTZINSTALLATION

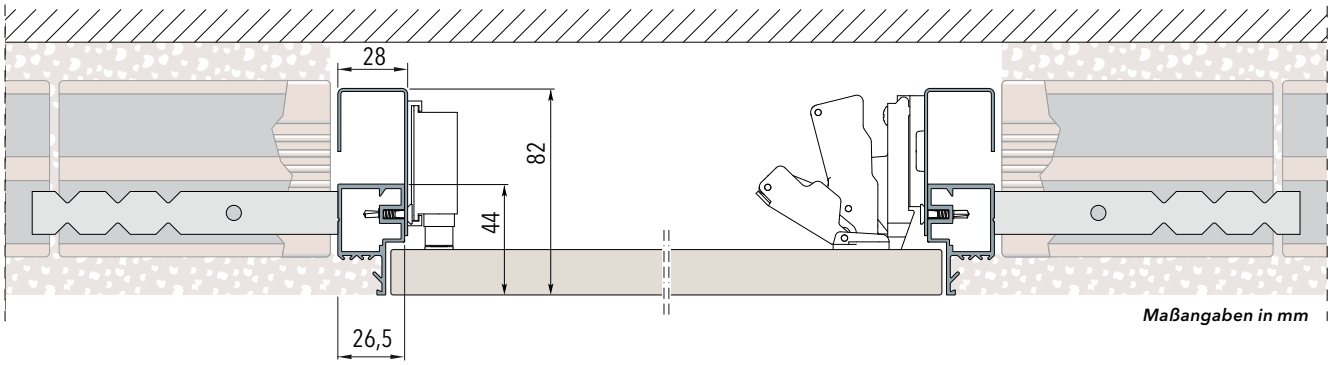


### RAHMEN AUF GIPSKARTONWAND, EINFACH BEPLANKT

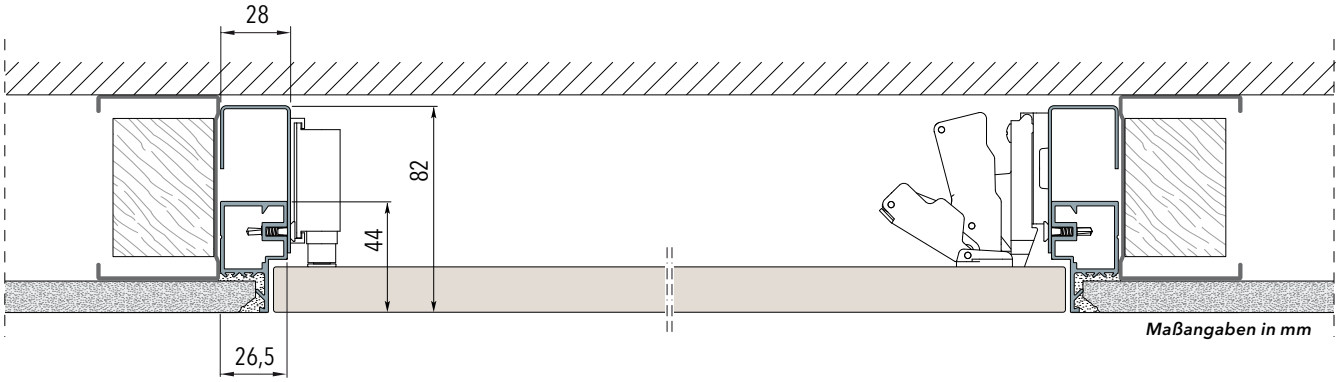


### RAHMEN AUF GIPSKARTONWAND, DOPPELT BEPLANKT

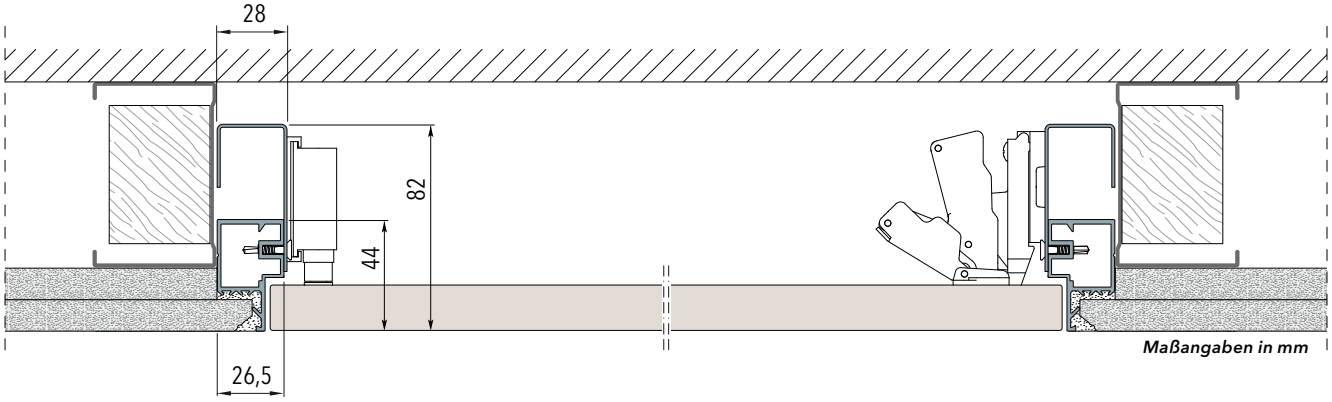


## Öffnungsmöglichkeiten

PUSH-PULL (Standard)

Ziehgriff

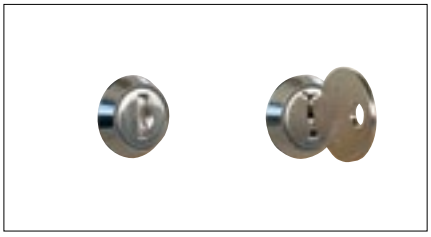

Verschließbar

# ECLISSE **SYNTESIS® TECH**

## AUSFÜHRUNGEN

### EINZELFLÜGEL

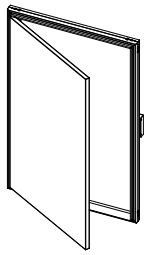

| Lichte Weite | | | | Einbaumaß | | | |
|---|---|---|---|---|---|---|---|
| L | | H | | C | | H1 | |
| min | max | min | max | min | max | min | max |
| 300 ÷ | 600 | 300 ÷ | 1600 | 353 ÷ | 653 | 353 ÷ | 1653 |

Maßangaben in mm

- Nur ein Rahmen für Öffnung rechts oder links.
- Die Öffnungsbreite zwischen Scharnier und Türöffner ist circa 100 mm geringer als die lichte Weite.

### DOPPELFLÜGEL

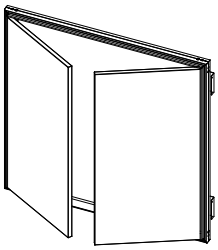

| Lichte Weite | | | | Einbaumaß | | | |
|---|---|---|---|---|---|---|---|
| L | | H | | C | | H1 | |
| min | max | min | max | min | max | min | max |
| 600 ÷ | 1000 | 300 ÷ | 1600 | 653 ÷ | 1053 | 353 ÷ | 1653 |
| (300+300 ÷ | 500+500) | | | | | | |

Maßangaben in mm

- Die Öffnungsbreite zwischen Scharnier und Türöffner ist circa 150 mm geringer als die lichte Weite.
- Nicht in Ausführung mit Schloss erhältlich.

### KIPPFLÜGEL MIT ÖFFNUNG OBEN

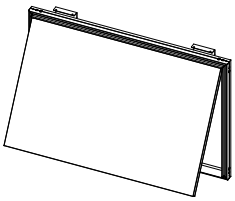

| Lichte Weite | | | | Einbaumaß | | | |
|---|---|---|---|---|---|---|---|
| L | | H | | C | | H1 | |
| min | max | min | max | min | max | min | max |
| 300 ÷ | 1600 | 300 ÷ | 600 | 353 ÷ | 1653 | 353 ÷ | 653 |

Maßangaben in mm

- Klappenstütze standardmäßig im Lieferumfang.
- Die Öffnungsbreite zwischen Scharnier und Türöffner ist circa 100 mm geringer als die lichte Weite.

### KLAPPFLÜGEL MIT ÖFFNUNG UNTEN

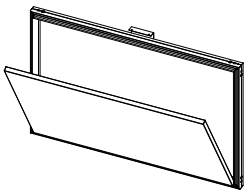

| Lichte Weite | | | | Einbaumaß | | | |
|---|---|---|---|---|---|---|---|
| L | | H | | C | | H1 | |
| min | max | min | max | min | max | min | max |
| 300 ÷ | 1600 | 300 ÷ | 600 | 353 ÷ | 1653 | 353 ÷ | 653 |

Maßangaben in mm

- Sicherungskette standardmäßig im Lieferumfang enthalten.
- Die Öffnungsbreite zwischen Scharnier und Türöffner ist circa 100 mm geringer als die lichte Weite.

### AUSFÜHRUNG OHNE SCHARNIER

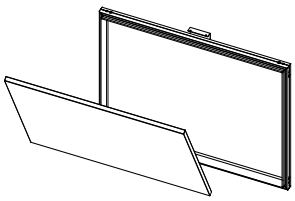

| Lichte Weite | | | | Einbaumaß | | | |
|---|---|---|---|---|---|---|---|
| L | | H | | C | | H1 | |
| min | max | min | max | min | max | min | max |
| 300 ÷ | 1600 | 300 ÷ | 600 | 353 ÷ | 1653 | 353 ÷ | 653 |

Maßangaben in mm

- Sicherungskette standardmäßig im Lieferumfang enthalten.

# ECLISSE **SYNTESIS® PLANO SL**

## TECHNIK - EIGENSCHAFTEN

Die flächenbündigen ECLISSE SYNTESIS® PLANO SL Sockelleistenprofile lassen Sockelleisten bündig mit der Wand abschließen. Räume können am Übergang vom Boden zur Wand klar gestaltet werden.

Auf Wunsch kann das Profil auch mit einer indirekten LED-Beleuchtung kombiniert werden. So lassen sich zusätzlich zur wandbündigen Optik auch moderne Lichtakzente setzen.

**LINEARE PROFILE**

AUSFÜHRUNG
TROCKENBAU

AUSFÜHRUNG
MASSIVWAND

- Die Profile eignen sich für Sockelleisten mit einer Höhe von 58 mm, für höhere Leisten werden die Profile einfach oberhalb von OKFF angebracht.
- Die Aluminiumprofile besitzen eine Struktur mit dreifacher Kammer für eine hohe Festigkeit und die speziellen Anschlüsse ermöglichen eine perfekte Verbindung zwischen den Profilen.
- Für die Befestigung der Profile an einer gemauerten Wand wird ein füllender Kleb- oder Dichtstoff verwendet, bei Gipskartonwänden werden die Profile mit Schrauben an den dafür vorgesehenen Befestigungspunkten fixiert.



## ANSCHLUSSSTÜCKE ZUM VERBINDEN DER PROFILE

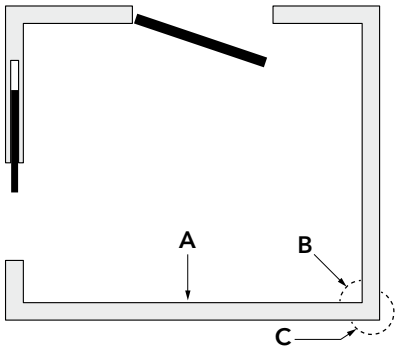


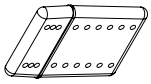

**A**
Lineares Anschlussstück

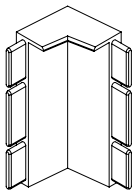

**B**
Anschlussstück für Innenwinkel

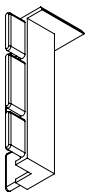

**C**
Anschlussstück für Außenwinkel

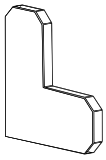

Anschlussstück für Stufen

## LINEARE PROFILE

Aluminiumstangen mit 2000 mm Länge zur Wandbefestigung

Zur Verfügung stehender Raum für die Fußleiste = 58 mm

***Maßangaben in mm***

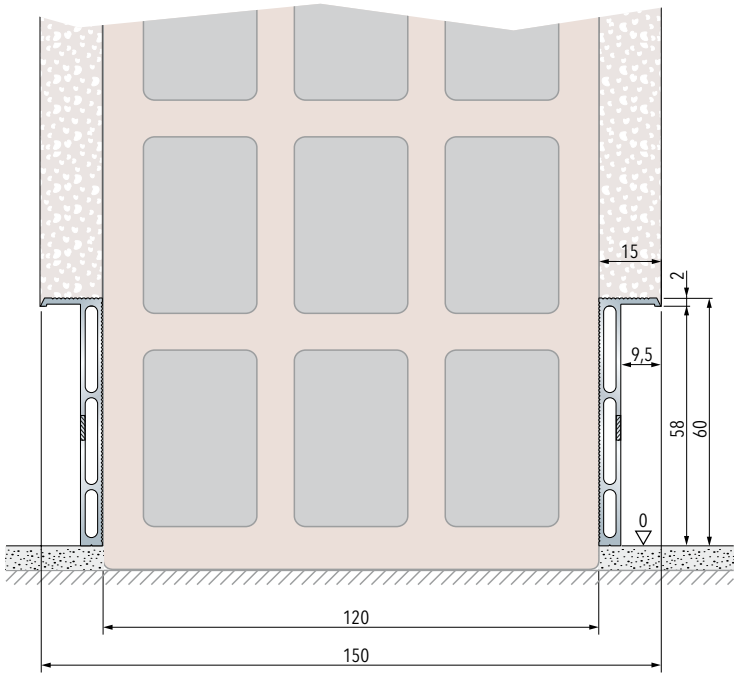


Auf gemauerten Wänden installierte Fußleiste

***Maßangaben in mm***

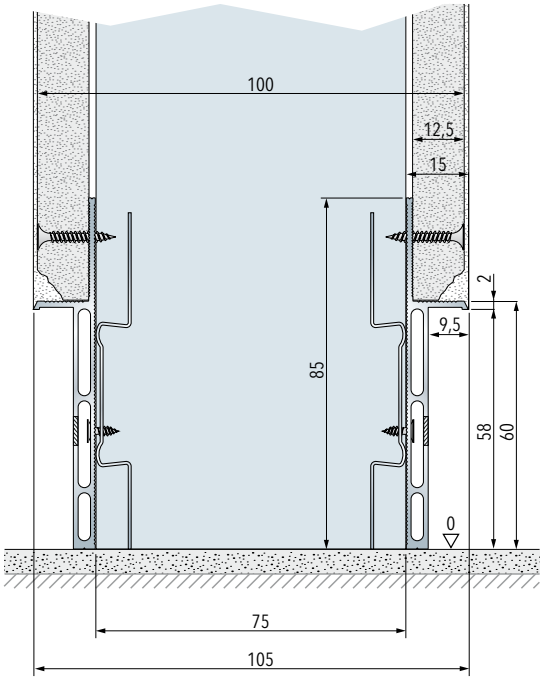


Auf Gipskartonwänden installierte Fußleiste, einlagige Beplankung.

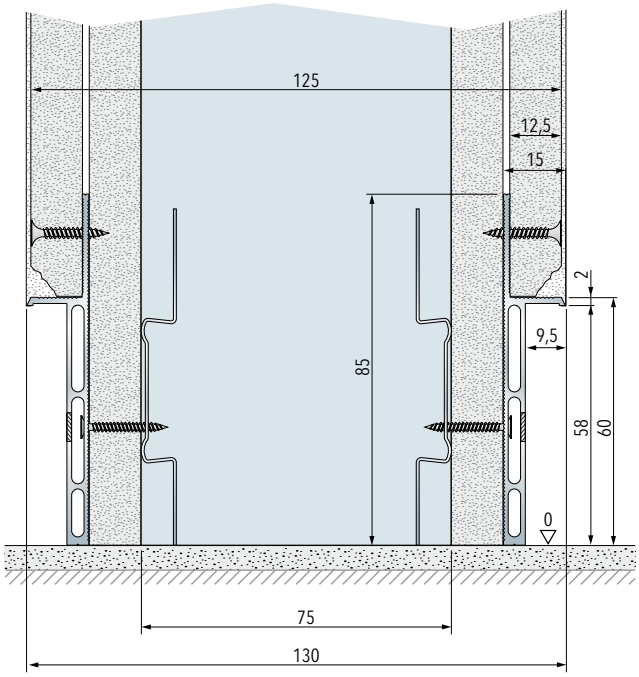


Auf Gipskartonwänden installierte Fußleiste, zweilagige Beplankung.

# ECLISSE **SYNTESIS® PLANO SL**

## ENDPROFILE

### ENDPROFILE

#### Endprofile Sockelleiste für Serie SYNTESIS® LINE und SYNTESIS® LUCE

Eine Verpackungseinheit enthält vier gefräste Endprofile, die pro Einbauelement für die Serie ECLISSE SYNTESIS® LINE und ECLISSE SYNTESIS® LUCE benötigt werden.

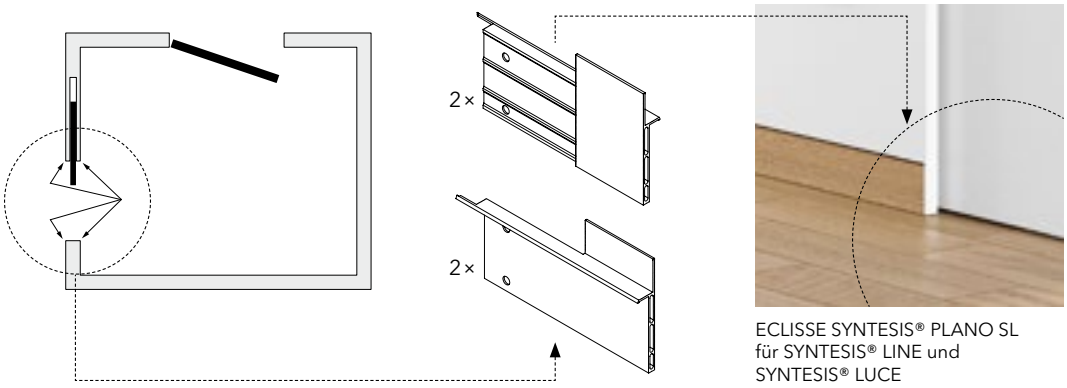


ECLISSE SYNTESIS® PLANO SL für SYNTESIS® LINE und SYNTESIS® LUCE

#### Endprofile Sockelleiste für Serie SYNTESIS® WING

Eine Verpackungseinheit enthält vier gefräste Endprofile, die pro Einbauelement für die Serie ECLISSE SYNTESIS® WING benötigt werden.

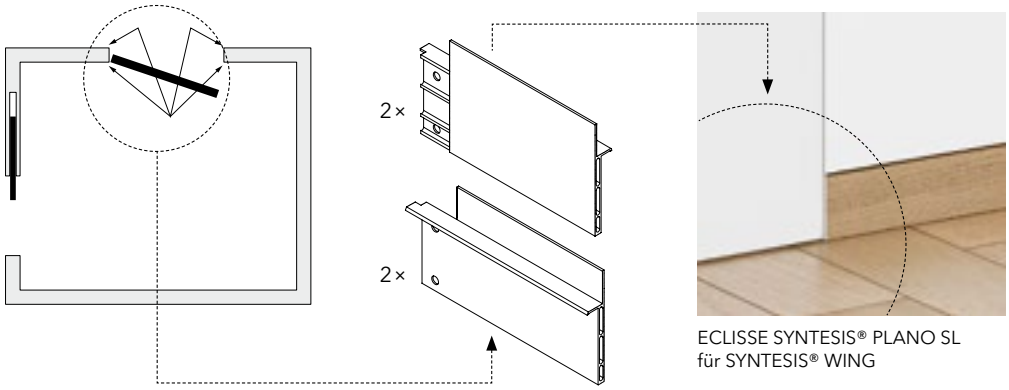


ECLISSE SYNTESIS® PLANO SL für SYNTESIS® WING

#### Sockelleiste Schichtholz für PLANO SL

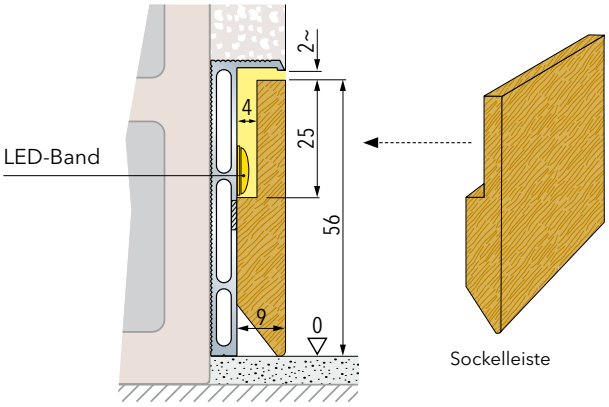


*Maßangaben in mm*

Die optional lieferbare Sockelleiste aus Schichtholz mit Furnierüberzug ist die ideale Ergänzung für das flächenbündige Sockelleistenprofil PLANO SL.

- Lieferbare Länge: 2000 mm
- Oberfläche: Für deckende Lackierungen vorgesehen.

Auf der Rückseite befindet sich eine Ausnehmung, in der ein LED-Band Platz findet. So werden Wegmarkierungen, auch im Bereich von Stiegenaufgängen, ermöglicht.

# ECLISSE **GANZGLAS-TÜRBLÄTTER**

Die ECLISSE-Glas-Schiebetürblätter können in zwei Varianten geliefert werden:

**Variante 1:**
Ganzglas-Schiebetürblatt, Ausführung in ESG 8 oder 10 mm (Einscheiben-Sicherheitsglas), Oberfläche satinato (matt) oder float (klar), inkl. zum System passende Sicherheits-Hängungen, Bodenführung und Griffen in verschiedenen Ausführungen.

**Variante 2:**
Handgefertigte Dekorgläser in ESG oder VSG 10 mm Stärke mit unterschiedlichsten Dekor-Oberflächen sowie Farbgestaltungen.

Besondere Schiebetürkästen erfordern besondere Türblätter.
Unsere gebogenen Ganzglas-Schiebetürblätter werden in Manufaktur mit großer Sorgfalt aus gehärtetem ESG 8 mm in float und satinato hergestellt. Der Radius wird dem jeweils gelieferten Schiebetürkasten angepasst.

# ECLISSE **GANZGLAS-TÜRBLÄTTER**

SATINIERT



FLOAT

SPACE AGE 2



CROSSING

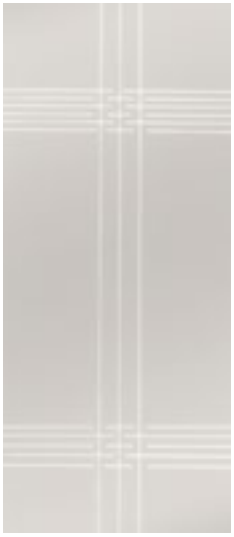

SPACE AGE1

# ECLISSE **SATINIERTE GLÄSER**

Die Mattierung der satinierten Gläser entsteht im Gegensatz zur Sandstrahlung durch einseitige Flächenätzung.

Diese zeichnet sich durch eine weichere und besser pflegbare Oberfläche aus. Unten sind die unterschiedlichen Transparenzen im Zusammenhang mit der Distanz zum Glas abgebildet.

Distanz ca. 10 cm

Distanz ca. 30 cm

Distanz ca. 100 cm

# ECLISSE **DURCHGEHEND FARBIGE GLÄSER**

RAL 2008 - ORANGE

RAL 9001 - BEIGE

RAL 9010 - WEISS

RAL 5005 - BLAU

RAL 7031 - GRAU

RAL 4009 - LILA

RAL 9005 - SCHWARZ

RAL 3020 - ROT

RAL 8234 - ERDE

RAL 6016 - GRÜN

Auch unsere durchgehend farbigen Gläser werden mit großer Sorgfalt in unserer italienischen Manufaktur hergestellt. Es sind hier zwei Ausführungen lieferbar:

**1) Als VSG, mit innenliegendem Farbauftrag.**
Das ermöglicht sowohl eine beidseitig gleiche, wie eine auf jeder Seite unterschiedliche Farbgebung der Gläser.
Die Stärke kann in 10 mm ausgeführt werden.

**2) Als ESG mit einseitigem Farbauftrag,** welcher im Ofen eingebrannt wird.
Die Stärken können in 8 und 10 mm ausgeführt werden.

Als Grundlage dient jeweils ein extraweißes Glas, welches weitgehend von dem sonst bei Gläsern üblichem grünen Farbstich befreit ist.

# ERGÄNZENDES ZUBEHÖR GLASTÜRBLÄTTER

## EINSETZBESCHLAG FÜR GLASTÜREN

### GLASAUFHÄNGUNG bis 100 kg

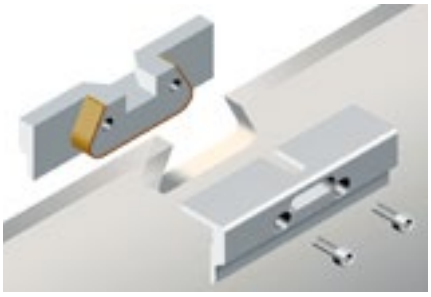

Der ECLISSE-Sicherheits-Hängebeschlag für ESG 10 mm hat eine Bauhöhe von 35 mm und ist für Gläser mit einem Gewicht bis 100 kg gedacht.

### GLASAUFHÄNGUNG STANDARD, bis 80 KG

Der ECLISSE-Sicherheits-Hängebeschlag für ESG 8 und 10 mm hat lediglich eine Bauhöhe von 25 mm und „verschwindet" somit hinter der oberen Sturzblende des Schiebetürkastens. Aufgrund seiner verschraubten Sicherheitsbolzen kann das Glas auch über Jahre hinweg nicht nachrutschen.

### BODENFÜHRUNG

Die geräuscharme Bodenführung mit Filzeinlage ist für Ganzglas Schiebetürblätter mit den Stärken 8 und 10 mm lieferbar.

# ERGÄNZENDES ZUBEHÖR SCHIEBETÜREN

## ECLISSE BIAS®

Die neuen Einzugdämpfer ECLISSE BIAS® und ECLISSE BIAS® DS werden vorteilhaft in der Laufschiene geführt, ohne dass dieses Komfort-Zubehör auf dem Türblatt aufträgt.
ECLISSE BIAS® bremst bis 100 kg und zieht Türblätter bis 40 kg in der Schließrichtung an das Anschlagprofil. Der vordere Stopper wird hier nicht mehr benötigt.

Einsetzbar in allen Modellserien (außer CIRCULAR) ab Stocklichte 70 cm.

## ECLISSE BIAS® DS

ECLISSE BIAS® DS hat zusätzlich noch eine Bremsfunktion auf den letzten Zentimetern bei der Öffnungsbewegung des Türblattes. Bei dem Einbau dieses Zubehörs werden beide werksseitigen Stopper nicht mehr benötigt.

Hinweis für ECLISSE BIAS® und ECLISSE BIAS® DS:
Türblätter über 40 kg (bis max. 100 kg) werden zuverlässig gebremst, nicht jedoch an das Anschlagprofil herangezogen.

Nicht anwendbar bei Modell ECLISSE CIRCULAR und ECLISSE TELESKOP.
Einsetzbar ab Stocklichte 80 cm in den Modellserien ECLISSE SYNTESIS- und CLASSIC COLLECTION

# ERGÄNZENDES ZUBEHÖR SCHIEBETÜREN

## SYNCHRONLÄUFE CLASSIC COLLECTION

Der Synchronlauf erlaubt ein gleichzeitiges Öffnen oder Schließen beider Türblätter und kommt bei unterschiedlichen 2-flg. Modellen zum Einsatz.
Dank der – auch nach Wandschluss ausbaubaren – ECLISSE-Laufschiene kann dieses System auch nachträglich installiert werden. Der Mechanismus ist für Holztürblätter ab 40 mm Stärke und Stocklichten ab 120 cm geeignet.

Der Mechanismus ist für Holztürblätter mit 40 mm Stärke und Glastürblätter mit 8 oder 10 mm Stärke geeignet. Geeignet für Türblattgewichte bis jeweils 40 kg (40+40 kg). Bei Türblättern über 40 kg Gewicht je Türblatt ist ein druckfester Schluss nicht garantiert.

## SYNCHRONLAUF SYNTESIS® LINE und SYNTESIS® LUCE

Dieser Synchronlauf ist nur in den Modellserien ECLISSE SYNTESIS® LINE und ECLISSE SYNTESIS® LUCE anwendbar, und erlaubt ein gleichzeitiges Öffnen oder Schließen beider Türblätter.
Im Lieferumfang ist zusätzlich der Einzugdämpfer BIAS® enthalten, um beim Zusammenfahren der Türblätter Sicherheit vor Verletzungen zu gewährleisten.

Dank der – auch nach Wandschluss ausbaubaren – ECLISSE-Laufschiene kann dieses System auch nachträglich installiert werden. Der Mechanismus ist sowohl für Holztürblätter mit 40 mm Stärke als auch Glastürblätter mit 8 oder 10 mm Stärke und Stocklichten ab 140 cm geeignet.

### SYNCHRONLAUF OHNE EINZUGDÄMPFER

### SYNCHRONLAUF MIT EINZUGDÄMPFER

### SYNCHRONLAUF SYNTESIS® COLLECTION

# ERGÄNZENDES ZUBEHÖR SCHIEBETÜREN

## SYNCHRONLAUF FÜR MODELL ECLISSE TELESKOP

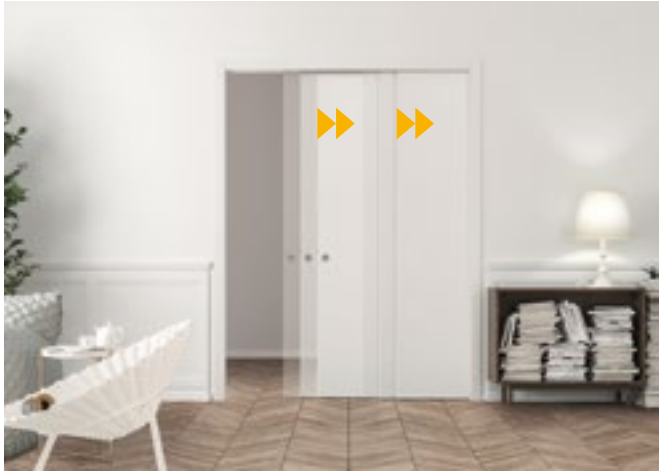

Der ECLISSE TELESKOP-Synchronlauf erlaubt ein gleichzeitiges Öffnen und Schließen der Türblätter und kann bei den ein- und zweiseitigen Ausführungen des Modells ECLISSE TELESKOP eingesetzt werden.
Bei dem normalen Lauf einer ECLISSE TELESKOP bewegt sich zuerst das erste Türblatt bis zum „Anschlag", um dann das zweite Türblatt mitzunehmen.
Der Synchronlauf hingegen erlaubt eine gleichmäßige, flüssige Bewegung beider Türblätter. Sobald man das erste Blatt in Bewegung setzt, läuft auch das zweite an. Der Mechanismus ist für Türblätter ab 40 mm Stärke geeignet und wird auf den oberen Stirnseiten der Türen montiert.

**Hinweis:** Die Türblätter stehen in Kombination mit dem Synchronlauf in die Stocklichte ein!

**Die Modellserie ECLISSE TELESKOP ist exklusiv für Holztürblätter vorgesehen.**

## Selbstschließer mit Einzugdämpfer ECLISSE BIAS®

Der Selbstschließmechanismus erlaubt ein automatisches Schließen des Türblattes und kann bei den Modellen ECLISSE UNICO EF, ECLISSE LUCE EF und ECLISSE UNILATERALE eingesetzt werden. Es handelt sich hier um ein mechanisches Spannfedersystem mit Umlenkrollen, welches bereits auf einem Grundkörper vormontiert ist. Das Modul lässt sich schnell und einfach am Anschlagprofil des Schiebetürkastens montieren.
Der Mechanismus ist für Türblätter bis 40 kg geeignet, und wird mit dem schienengeführten Einzugdämpfer ECLISSE BIAS® ausgeliefert. Dieser sorgt für ein Abbremsen und weiches Schließen des Türblattes.

**Hinweis:** Der Mechanismus verringert die fertige Stocklichte um ca. 2 cm!

# UMFASSUNGSZARGEN

## FLÄCHENBÜNDIGE GIPSKARTONLAIBUNG

**Anwendergruppen:**
**Innenausbau, privat**
Lieferbar für 1-und 2-flg. ECLISSE UNICO-Modelle.
Für flächenbündigen Anschluss an eine GK-Ständerwand, lieferbar für fertige Wandstärken 12.5, 15.0 oder 17.5 cm.
Ausführung in Feuchtraumqualität, inkl. Staubbürsten in Alu-Profilen, GK-Schrauben für zweite Belegung (3,9 x 32) und weiß folierter Anschlagplatte aus MDF, geeignet zur Montage von Schließblechen.

## GETEILTE STOCKVERKLEIDUNG, OBERFLÄCHE WEISS FOLIERT

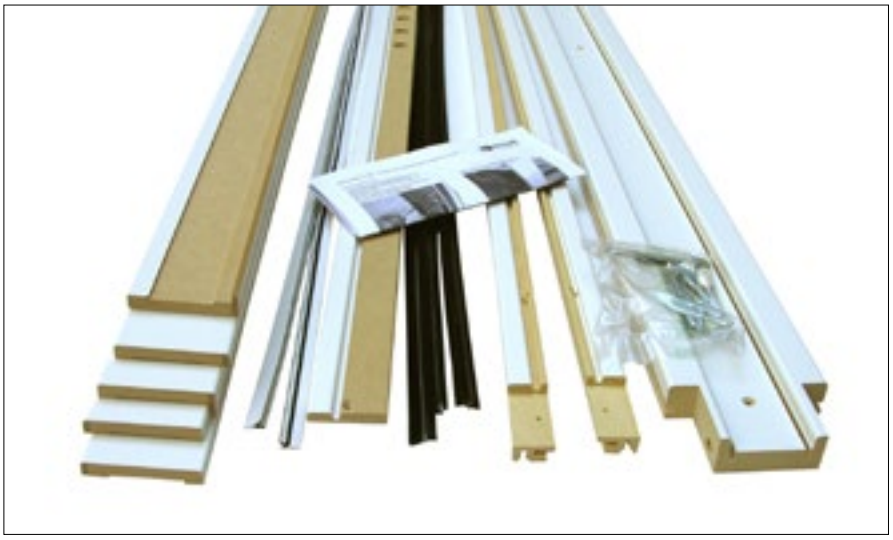

**Anwendergruppen:**
**Innenausbau, Tischler, privat**
ECLISSE-Stockverkleidung für 1-und 2-flg. ECLISSE UNICO-Modelle, lieferbar für Stocklichten bis 105 x 210 cm,
für fertige Wandstärken 10.0, 12.5 und 15.0 cm.
Ausführung in Fertigholz mit weiß folierter Oberfläche, alle Bauteile sind auf Übermaß für den Zuschnitt auf Naturmaß produziert.
Die Zierleisten sind nur für stumpfen Schnitt geeignet.

## GETEILTE STOCKVERKLEIDUNG IN STAHLBLECH

**Anwendergruppen:**
**Innenausbau, Tischler, privat**
ECLISSE-Stockverkleidung für 1-und 2-flg. ECLISSE UNICO-Modelle lieferbar für fertige Wandstärken 10.0, 12.5 und 15.0 cm. Ausführung in verzinktem oder grundiertem Stahlblech, gerichtet für bauseitige Pigmentlackierung.
Revisionierbarer Sturz durch Gehrungsverbindung oben.

**Automatisierte Innenwand-Schiebetürlösungen in Kooperation mit dormakaba**

S

## SMART 90 EF / 180 DF

Unser „Kleiner". 90 cm fertige Stocklichte, max. Durchgangslichte 82 cm. Der universell einsetzbarste Antrieb, geeignet vor allem um im privaten Bereich Komfort-Akzente zu setzen. Bei wenig Platz ist Smart die smarte Wahl!

C

## CARE 100 EF / 200 DF

Unser „Barrierefreier". 100 cm fertige Stocklichte, max. Durchgangslichte 98 cm. Diese Durchgangsbreite ist ideal für öffentliche und rollstuhlgerechte Bereiche, in denen ein barrierefreier Durchgang gewünscht ist.

L

## LARGE 110 EF / 220 DF

Unser „Großer". 110 cm fertige Stocklichte sowie max. Durchgangslichte. Gedacht für erweiterte Durchgänge. Vor allem in der doppelflügeligen Variante entstehen großzügige und hochwertige Raumsituationen.

# SCHIEBETÜR-AUTOMATION

## Automatisierte Innenwand-Schiebetürsysteme in Kooperation mit dormakaba

Die kombinierte Einheit aus Linearmotor (Magnetmotor) und Laufschiene erleichtert die Installation vor Ort, und erlaubt den Einbau des Antriebes in die ECLISSE Schiebetürkästen nach Fertigstellung der Wände im Trocken- oder Massivwandbau. Die Türblätter werden parallel zum Einbau des Antriebes montiert.

### Eine Kooperation mit dormakaba

**Das dormakaba Magneo-Funktionsprinzip**

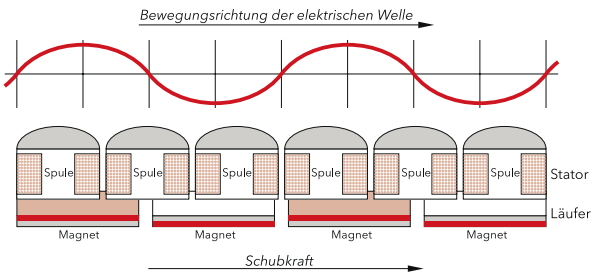


© dormakaba

Ganz gleich ob die Öffnung vollautomatisch per Bewegungsmelder, per Hand oder durch Taster erfolgen soll oder die permanente Öffnung der Tür gewünscht ist, dieser Antrieb bietet Ihnen eine Vielzahl an Funktionen. Auch für öffentliche Bereiche, die keine Brandschutzanforderungen erfüllen müssen, ist der Einsatz der Schiebetürkästen mit diesem Antrieb zugelassen (Sicherheits-Sensorik mit beiderseitigen Lichtvorhängen erforderlich). Optional kann der Antrieb mit elektromechanischer Sperre versehen werden. Die Tür wird dabei mit der Funksteuerung über eine elektromechanische Vorrichtung gesperrt. Sie kann lediglich von innen geöffnet werden, eventuelle Außensteuerungen werden unterdrückt. Bei Stromausfall wird die Vorrichtung automatisch entriegelt und die Tür kann manuell geöffnet werden. Eine Technologie besteht den Alltagstest, wenn man sie kaum wahrnimmt: weil alles nahezu geräuschlos und zuverlässig läuft. Der Antrieb wird von der magnetischen und damit berührungslosen Schubwelle eines DC Linearmotors angetrieben – mit einer Bewegung, die dem Ablauf einer Schiebetür entspricht. Die Geräuscharmut macht den Antrieb dort interessant, wo man den Luxus leiser Töne schätzt: Nämlich überall.

**Folgende Punkte sind für einen reibungslosen Ablauf von der Planung bis zum Einbau zu beachten:**

- Auswahl der Modellserie. Ausschreibungstexte fordern Sie bitte per E-Mail an. ***(eclisse@eclisse.at)***
- Auswahl aus den sechs möglichen Einbaugrößen, damit diese in die Grundrisspläne mit eingesetzt werden können.
- Der Schiebetürkasten inkl. der standardmäßigen System-Laufschiene wird durch den Verarbeiter versetzt. Der Verarbeiter ist für das korrekte Versetzen verantwortlich.
- Die bauseitigen elektrischen Anforderungen sind einzuhalten. Fordern Sie diese bitte per E-Mail an. ***(eclisse@eclisse.at)***
- Der Antrieb wird durch dormakaba oder ein zertifiziertes Unternehmen in Betrieb genommen. In diesem Zuge wird auch das Türblatt montiert.
- Nach der Inbetriebnahme wird das Prüfbuch übergeben.

**Auszug aus kompatiblen Modellen**

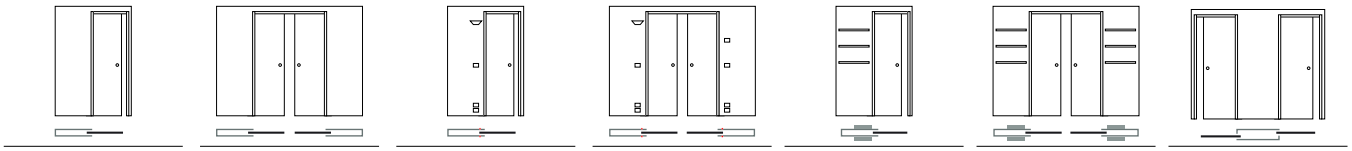

| ECLISSE UNICO EF | ECLISSE UNICO DF | ECLISSE UNICO LUCE EF | ECLISSE UNICO LUCE DF | ECLISSE EWOLUTO® EF* | ECLISSE EWOLUTO® DF* | ECLISSE UNILATERALE |
|---|---|---|---|---|---|---|

*Bitte klären Sie die möglichen Größen zur Motorisierung der jeweiligen Modellserie mit unserem Innendienst.*

* Die Ewoluto-Serie ist nur für den Massivwandbau erhältlich

## HOLZTÜRBLÄTTER

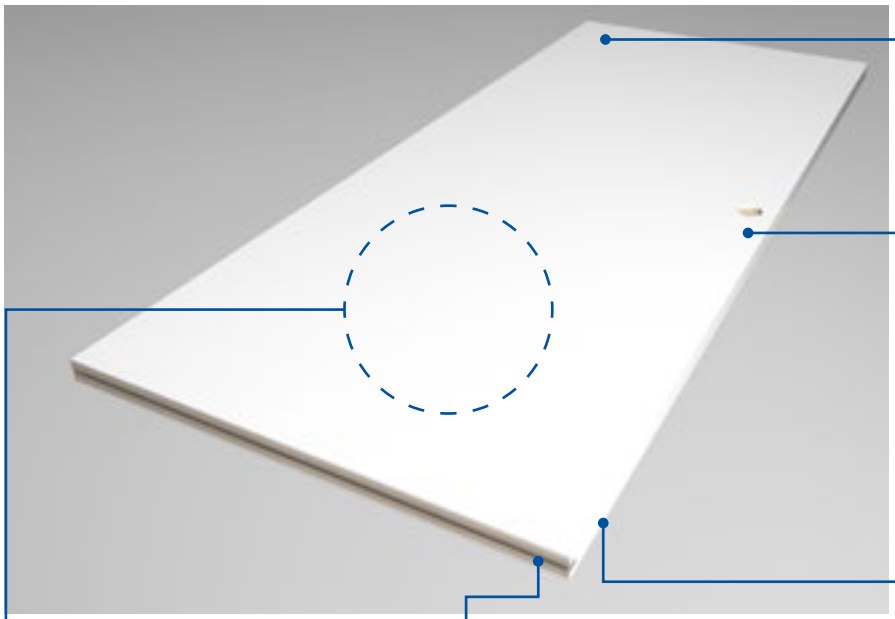

**Kürzung möglich**
Durchgehender Massivholzaufbau im oberen Bereich des Türblattes. Die Kürzbarkeit des Türblattes auf der Baustelle ist somit bis 50 mm gegeben.

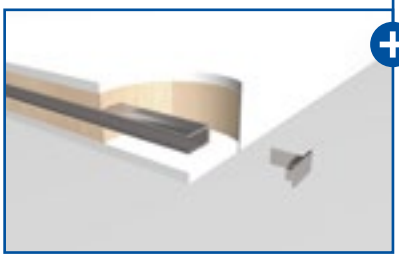

**Türführungsprofil aus Aluminium**
Serienmäßig eingesetztes Türführungsprofil aus Aluminium mit Abdeckkappe aus Kunststoff. Damit ist die Nutführung auch in feuchten Räumen gegen Quellung gesichert.

**Serienmäßige Schlossfräsung**
Aufgedoppelte Ansätze für den Schlosssitz, damit die nachträgliche Verschließbarkeit gegeben ist. (Muschelgrifffräsung, DM 48 mm)

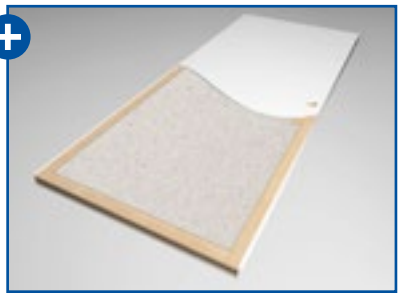

**Zeitgemäße Türblattkonstruktion**
**AUFBAU:** Umlaufender Massivholzrahmen mit Aufdoppelung im Schlossbereich.
**DECKLAGE:** MDF 6 mm
**OBERFLÄCHE:** CPL weiß
**KANTEN:** Ausführung in ABS
**GEWICHT:** Montagefreundliches Gewicht von ca. 16 kg/m²

**Robuste Kanten aus 1 mm ABS**
Die Vertikalkanten des Türblatts sind vorne und hinten in 1 mm starkem ABS ausgeführt, und sind so besser gegen mechanische Belastung geschützt.

### Ihre Vorteile

+ umlaufender Massivholzrahmen mit Aufdoppelung im Schlossbereich
+ vorne und hinten robuste Vertikalkanten in Ausführung 1 mm ABS
+ serienmäßige Schlossfräsung, damit die nachträgliche Verschließbarkeit gegeben ist
+ serienmäßig eingesetztes Türführungsprofil aus Aluminium, damit ist die durchgehende Nutfräsung auch in feuchten Räumen gegen Quellung gesichert
+ hoher Massivholzaufbau oben, damit ist die Kürzbarkeit auf der Baustelle bis 50 mm gegeben
+ Oberfläche aus robustem CPL (ähnlich RAL 9016) auf 6 mm Decklage

# ERGÄNZENDES ZUBEHÖR

## HOLZTÜRBLÄTTER

**Bitte beachten Sie folgende Installationshinweise:**

1) Die Installation des Türblattes darf nur von qualifiziertem Fachpersonal durchgeführt werden.
2) Es gelten die Installationsanforderungen, die für den normalen Gebrauch in Innenräumen und in häuslicher Umgebung geeignet sind (ausreichend belüftet und mit einem niedrigen Feuchtigkeitsgehalt).
3) Die Tür muss in trockenen Umgebungen gelagert werden, insbesondere Flüssigkeiten jeglicher Art auf dem Boden oder an den Wänden sind zu vermeiden.

**PFLEGE**

Die regelmäßige Reinigung der Tür ist der beste Weg, um die Qualität des Produkts und seinen ästhetischen Wert im Laufe der Zeit zu erhalten. Verwenden Sie ein weiches, leicht mit Spülmittel und Wasser angefeuchtetes Tuch, das frei von Produkten ist, die Lösungsmittel und / oder Schleifmittel enthalten.

Vermeiden Sie eine unsachgemäße und unangemessene Verwendung des Produkts, wie z.B. ein Einfahren des Schiebetürblattes mit hoher kinetischer Energie. **Bei der Montage darf kein Klebeband auf den Oberflächen verwendet werden**, da die vorhandenen Klebstoffe mit der Oberfläche des Türblattes reagieren können. Bei bestimmungsgemäßem Gebrauch ist das Produkt nicht giftig oder schädlich für Menschen, Tiere oder die Umwelt. Wenn das Produkt nicht mehr verwendet wird, müssen alle Zubehörteile, sowie alle weiteren Komponenten an lokale öffentliche oder private Entsorgungssysteme abgegeben werden, die den geltenden Vorschriften entsprechen.

## MUSCHELGRIFFE - Beschlagvarianten für ECLISSE-Schiebetürblätter, 40 mm Stärke

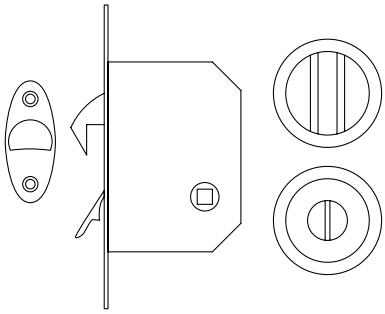

**EB_HTB_01**

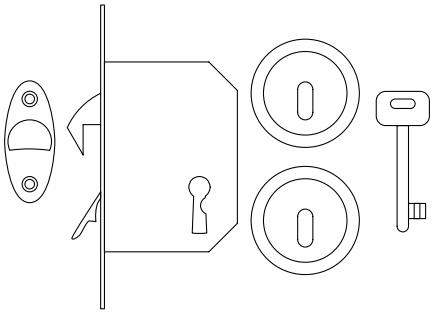

**EB_HTB_02**

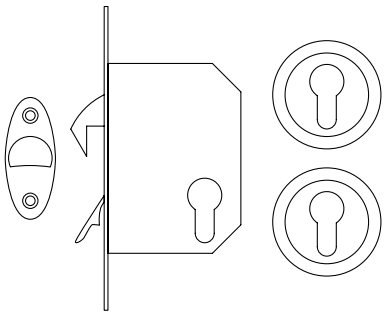

**EB_HTB_03**

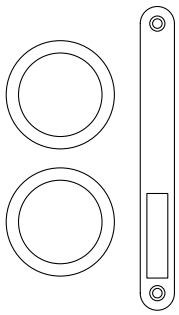

**EB_HTB_05**

## LIEFERBARE OBERFLÄCHEN

**CP=** Chrom poliert

**CS=** Chrom satiniert

**MPL=** Messing poliert, lackiert

# ALLGEMEINE HINWEISE

## VERSCHIEDENES

### 1. GANZGLAS-TÜRBLÄTTER:

Werden nur nach Naturmaß gefertigt.
Fordern Sie bitte dazu unsere Maßaufnahmeblätter unter eclisse@eclisse.at an. Bedenken Sie bitte, dass Glasblätter, falls ein Stangengriff montiert wird, ca. 10 cm in die fertige Stocklichte einstehen müssen.

### 2. AUFLEISTUNGEN FÜR GLASLICHTEN und stärkere Schiebetürblätter über 40 mm

Nicht flächenbündige Aufleistungen für Glaslichten in Holztürblättern erfordern den Aufbau des Schiebetürkastens
im Trockenbau auf Profil 100 und im Massivwandbau auf min. Ziegel 10 cm.
In beiden o.g. Fällen sind die Schiebetürkästen für Türblätter bis 65 mm geeignet.

### 3. FLIESENBELEGUNG IN KOMBINATION MIT ECLISSE-VERKLEIDUNG TYP WEISS FOLIERT:

**Variante 1:** Die Fliese wird an die ECLISSE-Verkleidung angearbeitet.
Bitte fordern sie dazu unsere Hinweise an.
**Variante 2:** Die Fliesen (max. Stärke 15 mm) werden unter die Verkleidung gelegt.
Die Zierleisten für diese Variante sind Lagerware und müssen separat dazubestellt werden.

### 4. STOCKLICHTEN UND EMPFOHLENE WANDSTÄRKEN DER SCHIEBETÜRKÄSTEN:

| Modellserie ECLISSE UNICO Trockenbau | | | Modellserie ECLISSE SYNTESIS® LINE Trockenbau | | |
|---|---|---|---|---|---|
| STOCKLICHTE 1-flg. (in cm) | | EMPFOHLENER AUFBAU STÄNDERWAND | STOCKLICHTE 1-flg. (in cm) | | EMPFOHLENER AUFBAU STÄNDERWAND |
| **BREITE** | **HÖHE** | | **BREITE** | **HÖHE** | |
| VON 60 BIS 100 | BIS 210 | Profil 75, einfach belegt (GKB 12.5), WS 10.0 cm | VON 60 BIS 100 | BIS 210 | Profil 75, einfach belegt (GKB 12.5), WS 10.0 cm |
| VON 60 BIS 100 | BIS 240 | Profil 75, doppelt belegt (GKB 12.5), WS 12.5 cm | VON 60 BIS 100 | BIS 240 | Profil 75, doppelt belegt (GKB 12.5), WS 12.5 cm |
| VON 100 BIS 120 | BIS 260 | Profil 100, doppelt belegt (GKB 12.5), WS 15.0 cm | VON 105 BIS 200 | BIS 300 | Profil 100, doppelt belegt (GKB 12.5), WS 15 cm |
| VON 100 BIS 200 | BIS 300 | UA 100, doppelte Belegung erforderlich, WS min. 15.0 cm | | | |

Achtung!
Die Unterkonstruktion für die Trockenbau-Schiebetürkästen ist lt. ÖNORM 3415 herzustellen.
Bei einem Türblattgewicht über 25 kg (inkl. Beschläge) sind ausschließlich UA-Profile für den Anschluss der Zarge zu verwenden. Die Profile sind raumhoch einzusetzen, inkl. Türpfosten-Steckwinkel.

| Modellserie ECLISSE UNICO Massivwand | | |
|---|---|---|
| STOCKLICHTE 1-flg. (in cm) | | EMPFOHLENER AUFBAU MASSIVWAND |
| **BREITE** | **HÖHE** | |
| VON 60 BIS 100 | BIS 240 | ZIEGEL 8 / 10 / 12, (WS 10,8 / 12,5 / 15,0) |
| VON 60 BIS 150 | BIS 290 | ZIEGEL 10 / 12, (WS 12,5 / 15,0) |

## Mit allen Herstellern von Trockenbau-Ständerwandsystemen problemlos kombinierbar!

Innenwand-Schiebetürkästen, bzw. Schiebetürelemente unterliegen laut Verordnung des ÖIB in der aktuellen Fassung keiner harmonisierten Norm. Das bedeutet, dass unsere Schiebetürkästen mit allen Herstellern von Trockenbau-Ständerwandsystemen problemlos kombinierbar sind, und darüber hinaus keine Beeinträchtigung oder Minderwertigkeit im Sinne der Funktionalität des gesamten Systems bedeuten. Die Wände, in denen unsere Schiebetürkästen montiert werden sollen, müssen statisch eigenständig tragend sein, und der jeweils aktuellen Trockenbau-Norm entsprechend aufgestellt sein. Davon abgesehen sind die Eclisse Produktionsprozesse nach EN 9001 (Technik), 18001 (Sicherheit) und 14001 (Umweltschutz) zertifiziert.

# CHECKLISTE

**Zu klärende Angaben bei der Bestellung von Schiebetürelementen**

1. *Standard-Schiebetürelement (z.B. Modell **UNICO**)* → *Verkleidung erforderlich*
   *oder*
   *flächenbündiges Schiebetürelement (z.B. Modell **SYNTESIS LINE**)* → *keine Verkleidung erforderlich*

2. *Trockenbau oder Massivwand* → *Ziegelstärke oder fertige Wandstärke angeben*

3. *1-flügelig oder 2-flügelig* → *Fertige Stocklichte angeben*

4. *Welche Art Türblatt?* → *Holz / Glas*

**Detailfragen bei Schiebetürelementen**

? *Ist das Rohbaumaß / Außenmaß für das bestellte Element ausreichend?*

? *Einzugdämpfer (BIAS /BIAS DS)* → *Ja / Nein*

? *Synchronlauf (Doppelflügel)* → *Ja / Nein*

? *Bei Modell Teleskop: Synchronlauf* → *Ja / Nein*

ECLISSE UNICO
Trockenbau

ECLISSE UNICO
Massivwand

ECLISSE
SYNTESIS® LINE
Trockenbau

ECLISSE
SYNTESIS® LINE
Massivwand

ECLISSE
SYNTESIS® LUCE
Trockenbau

ECLISSE
SYNTESIS® LUCE
Massivwand

ECLISSE UNICO LUCE
Trockenbau

ECLISSE UNICO LUCE
Massivwand

ECLISSE TELESKOP
Trockenbau

ECLISSE TELESKOP
Massivwand

ECLISSE CIRCULAR
Trockenbau

ECLISSE CIRCULAR
Massivwand

# BARRIEREFREIE LÖSUNGEN

## THEMA: BARRIEREFREIES WOHNEN / REGULIERBARER TÜRBLATTEINSTAND

Der hintere Fangstopper kann bei den ECLISSE Schiebetürkästen nach Wunsch eingestellt werden. Damit kann der Kunde oder der Tischler im Privaten wie im Objekt den Türblatteinstand in die fertige Stocklichte sowohl vor, während, als auch nach dem Türblatteinbau die gewünschte Einschubtiefe des Türblattes nach Wunsch festzulegen, bzw. zu verändern. Dies gilt auch bei Verwendung eines Einzugsdämpfers. Für Menschen mit eingeschränkter Mobilität empfehlen wir Schiebetürkästen mit fertiger Stocklichte von 100 cm. Damit können auch Türblatteinstände bis 10 cm mit auskragenden Beschlägen realisiert werden, so dass die fertige Durchgangslichte immer noch min. 90 cm beträgt.

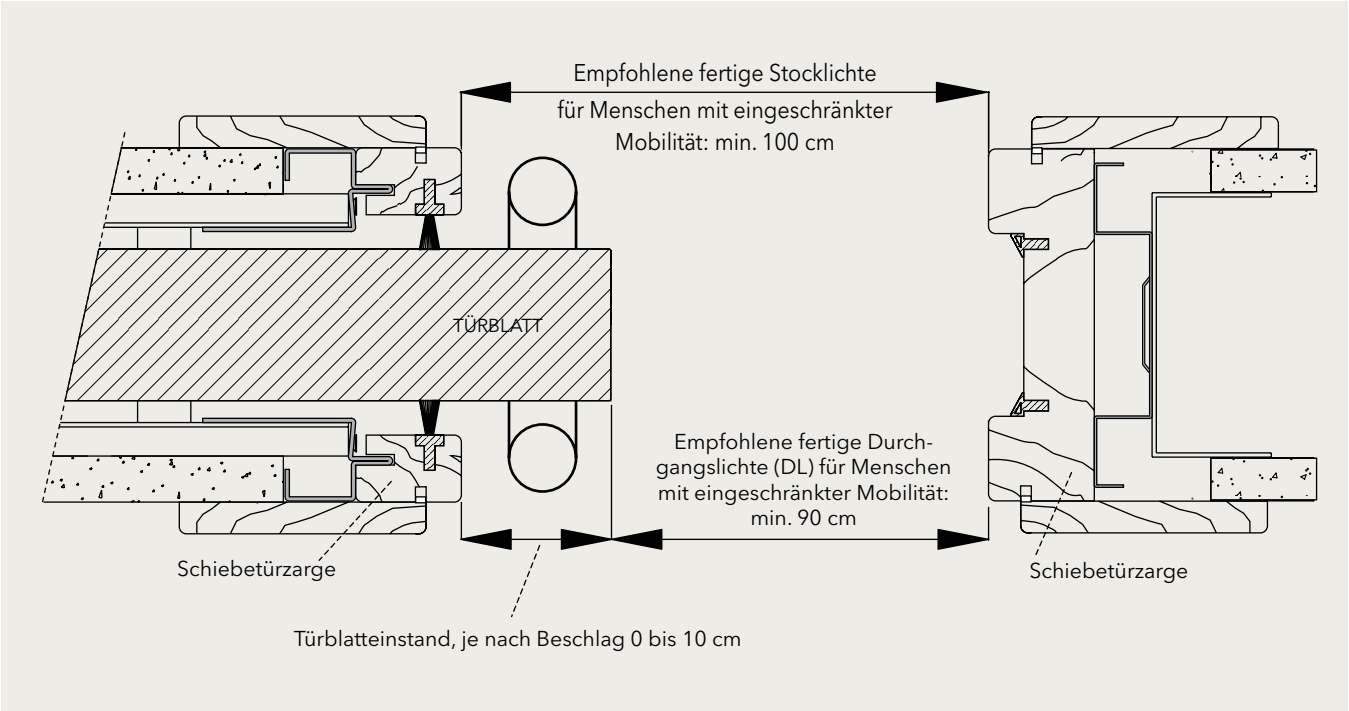


Die ECLISSE-Schiebetürkästen sind so konstruiert, dass ein glattes Türblatt ohne auskragenden Griff (z.B. Stangengriff) komplett eingeschoben werden kann.
Der Kompletteinschub wird durch den Kunden mit dem hinteren Fangstopper in der Laufschiene reguliert.

Die Abbildung zeigt den Kompletteinschub in einem ECLISSE-Schiebetürkasten

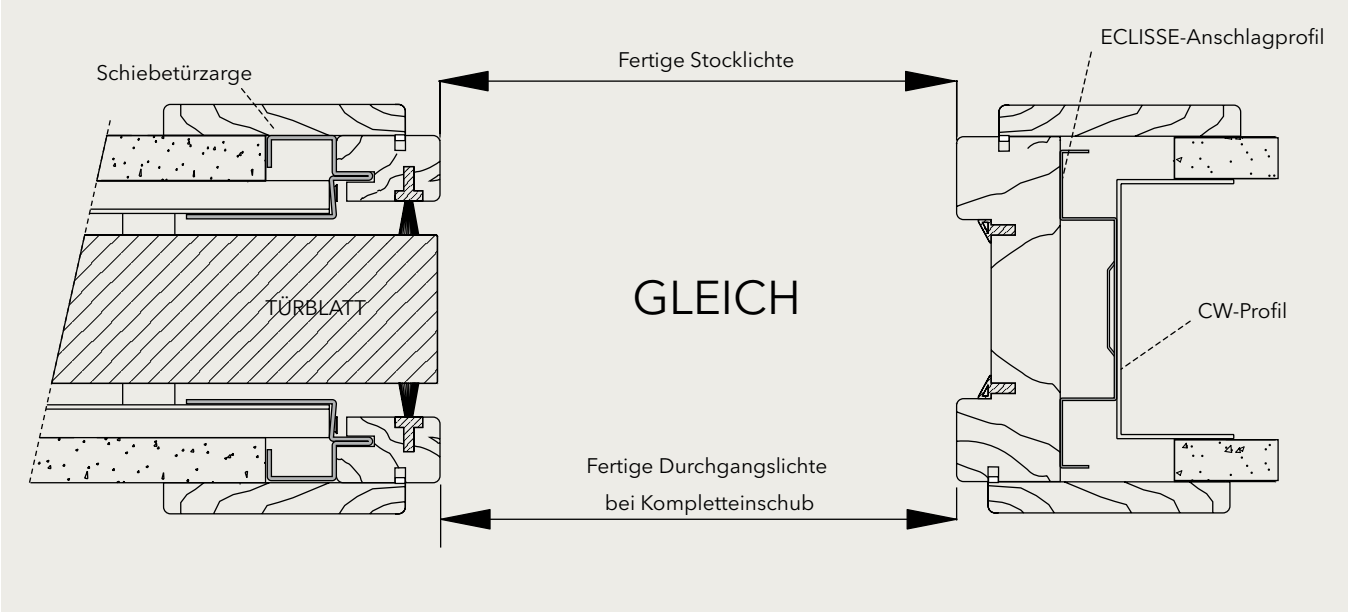

# TECHNISCHE SPEZIFIKATIONEN*

## MONTAGEFERTIGER SCHIEBETÜRKASTEN ZUM EINBAU IN EINE MASSIVWAND

**Nach dem Quality-Management-System UNI EN ISO 9001 produzierter Schiebetürkasten, geeignet für den Einbau einer festen Schiebetür, mit folgenden Eigenschaften:**

- Der Schiebetürkasten für Massivwand besteht aus einem geschlossenen Schubkasten, einer Laufschieneneinheit, dem Anschlagprofil, einer Schachtel für das Tischlergewerk (Laufwagen, Bolzen, Bodenführung etc.) sowie Montagehilfen.
- Die Modellserie UNICO wird für die fertigen Wandstärken 10.8, 12.5, und 15.0 cm produziert.
- Alle Bauteile (bis auf die Laufschiene, der Inhalt der Schachtel für das Tischlergewerk sowie teilweise die Montagehilfen), sind aus verzinktem Stahlblech erster Wahl gefertigt (DX51D + Z200 M-C-0).
- Der Schubkasten ist durch Seitenbleche geschlossen und jeweils mit 7 profilierten Querstreben sowie Rundpunzen in den Seitenblechen ausgesteift.
- Das Putzträgernetz ist geriffelt (besserer Halt des Zementmörtels), hat eine Masche von 50 × 25 mm und ist oben und hinten über den Schubkasten überstehend (Vermeidung von Rissbildung beim Abtrocknen des Zementmörtels). Des Weiteren ist das Netz über ein Klammersystem mit dem Schubkasten verbunden (Vermeidung von Spannungsrissen beim Abtrocknen des Zementmörtels).
- Die Laufschiene ist aus hochwertigem, extrudiertem Aluminium gefertigt (Qualität 6060, nach Norm UNI 9006/1) und ist mit einer natureloxierten Oberfläche versehen (Eloxat mit 10 µm Stärke).
- Die Laufschiene ist über eine Bajonett-Verzahnung auch nach Wandschluss aus dem Schubkasten ausbaubar.
- Die Rollwagen sind aus faserverstärktem Kunststoff gefertigt.
  Im Inneren sind sie pro Radpaar in einem gekapselten Stahlkugellager gelagert und sind auf 100.000 Zyklen mit 100 kg pro Rollwagenpaar geprüft.
  Auf Wunsch können die Rollwagen auch in einer verstärkten Ausführung (bis 150 kg) geliefert werden.

## MONTAGEFERTIGER SCHIEBETÜRKASTEN ZUM EINBAU IN EINE STÄNDERWAND (TROCKENBAU)

**Nach dem Quality-Management-System UNI EN ISO 9001 produzierter Schiebetürkasten, geeignet für den Einbau einer festen Schiebetür, mit folgenden Eigenschaften:**

- Der Schiebetürkasten für Trockenbau besteht aus einem Schubkasten, einer Laufschieneneinheit, dem Anschlagprofil, Spezialschrauben [3,9 × 19 mm] für die seitliche Belegung des Elementes mit GKB oder GKBI 12,5 mm), einer Schachtel für das Tischlergewerk (Inhalt: Laufwagen, Bolzen, Bodenführung etc.); einer Schachtel für das Trockenbaugewerk (Bodeneinstandswinkel, Zentrierungswinkel, Schrauben) sowie Montagehilfen.
- Das Element wird für den Ständerwandaufbau Profil 75 oder Profil 100 geliefert.
- Alle Bauteile (bis auf die Laufschiene, der Inhalt der Schachtel für das Tischlergewerk, der Inhalt der Schachtel für das Trockenbaugewerk, sowie teilweise die Montagehilfen) sind aus verzinktem Stahlblech erster Wahl gefertigt (DX51D + Z200 M-C-0).
- Der Schubkasten ist gezielt offen konstruiert, und mit jeweils 6 Querstreben für die seitliche Belegung mit Gipskartonplatten versehen.
- Die Laufschiene ist aus hochwertigem, extrudiertem Aluminium gefertigt (Qualität 6060, nach Norm UNI 9006/1) und ist mit einer natureloxierten Oberfläche versehen (Eloxat mit 10 µm Stärke).
- Die Laufschiene ist über eine Bajonett-Verzahnung auch nach Wandschluss aus dem Schubkasten ausbaubar.
- Die Rollwagen sind aus faserverstärktem Kunststoff gefertigt.
  Im Inneren sind sie pro Radpaar in einem gekapselten Stahlkugellager gelagert, und sind auf 100.000 Zyklen mit 100 kg pro Rollwagenpaar geprüft.
  Auf Wunsch können die Rollwagen auch in einer verstärkten Ausführung (bis 150 kg) geliefert werden.

* Die hier genannten technischen Spezifikationen gelten, falls nicht anders angegeben, für die in diesem Katalog beschriebenen Modelle der Serien ECLISSE UNICO, ECLISSE LUCE, ECLISSE TELESKOP, ECLISSE EWOLUTO® und ECLISSE UNILATERALE

# WARTUNGSHINWEISE

**Grundsätzlich sind die ECLISSE-Schiebetürkästen bei korrekter Montage und der Beachtung der unten angeführten Hinweise wartungsfrei.**
**Die Herstellergarantie auf die verschiedenen Komponenten wie Laufschiene, Rollwagen und Schubkasten gilt nur unter der Beachtung folgender Punkte:**

**1.** DIE VERARBEITUNGSHINWEISE DES HERSTELLERS SIND ZU BEACHTEN!

**2.** Einwandfreie und auf allen Achsen lotrechte Montage des Schiebetürkastens!

**3.** Die bei den Massivwandkästen angebrachte Schutzblende im Bereich des Einschubes bleibt bis zur Beendigung der Verputzarbeiten montiert!

**4.** Das zum Schutz der Laufschiene angebrachte Styroporprofil (Ausf. Massivwand) bleibt bis zur Beendigung der Montagearbeiten in der Laufschiene!

**5.** Die Laufschiene ist vor Inbetriebnahme zu reinigen und auf eventuelle Verschmutzungen durch die Montage zu untersuchen!
Eine verschmutzte Laufschiene verursacht erhöhte Laufgeräusche und führt zu Funktionsstörungen der Laufmechanik!

**6.** Die Laufwagen sind im Inneren mit gekapselten Stahl-Kugellagern versehen und dürfen nicht geschmiert werden!

**7.** Der Boden des Schubkastens muss gereinigt werden (aussaugen).
Gehen Sie sicher, dass sich keine Schraubenköpfe oder Zementmörtelreste im Bodenbereich des Schubkastens befinden .

**8.** Gehen Sie sicher, dass keine Schrauben in den Schubkasten einstehen.

# SONSTIGE INFORMATIONEN

## FREIWILLIGE TESTS

**1) Laufwagen**
- Dauer der Prüfung (Norm UNI EN 1527)
Unveränderte Merkmale der Laufwagen mit 4 Rädern von ECLISSE nach 100.000 Öffnungs- und Schließzyklen, was bei einer normalen Benutzung einer Zeitdauer von ca. 20 Jahren entspricht.
- Korrosionsprüfung (Norm UNI EN 1670)
Die Laufwagen erzielten nach einer 240-stündigen Aussetzung in Salznebel den höchsten Beständigkeitsgrad (Grad 4).

**2) Nachträglich ausbaubare Laufschiene aus Aluminiumlegierung 6060** (Norm UNI 9006/1)
Die nachträglich ausbaubare Laufschiene aus Aluminiumlegierung 6060 ist durch eine anodische Beschichtung (10 µm) mit Wärmebehandlung T5 geschützt und gewährleistet neben einer langzeitigen Beständigkeit in auch sehr feuchten Umgebungen eine Oberflächenhärte, die eine erstklassige Laufeigenschaften der Laufwagen ermöglicht.

**3) Prüfung der Widerstandsfähigkeit unter dynamischer Belastung (harmonisiert mit Norm UNI EN 1629)**
Für diese Prüfung wurde das Testtürblatt einer Schiebetür mit einer Größe von 100 x 210 cm in einem ECLISSE Schiebetürkasten (Putz und Gipskarton) einem senkrechten Aufprall durch einen weichen Stoßkörper von 30 kg aus verschiedenen Höhen ausgesetzt. Die Einbaukästen und diverse Zubehörteile blieben intakt und unverändert. Sowohl die einwirkenden Kräfte haben keinen mechanischen Schäden hinterlassen, als auch die Leichtgängigkeit der Schiebeöffnung blieb gewährleistet.

Die Materialien und Komponenten des verarbeiteten Produktes müssen langfristig dem täglichen Gebrauch einwandfrei standhalten. Daher verwendet ECLISSE ein Dokumentationssystem zur Qualitätssicherung, aus welchem eine Zertifizierung nach UNI EN ISO 9001 und anderen vergleichbaren Normen resultiert.

Das Unternehmen hat zudem ein Forschungs- und Entwicklungsteam gegründet, das freiwillige Tests fördert und sich dabei auf akkreditierte Institute stützt, die vor der Markteinführung der Produkte Tests im Einklang mit den Bezugsnormen durchführen und die Qualität bis ins kleinste Detail nachweisen.
Die Korrosion am Einbaukasten gilt als höchst unwahrscheinliches Phänomen und ergibt sich einzig, wenn ein Produkt einer Extremsituation ausgesetzt wird, z. B. ein langzeitiges Eintauchen in Wasser oder besonders aggressive chemische Substanzen.

Da die Laufschiene bei ECLISSE-Schiebetürkästen herausnehmbar ist, besteht die exklusive Möglichkeit auf diese, welche den einzigen Verschleißteil darstellt, direkt zuzugreifen.

Produkte von ECLISSE sind für ein Leben gebaut. Wenn Ihnen dieses Versprechen nicht reicht, haben Sie die Gewissheit, dass die Laufschiene jederzeit getauscht werden kann - und das ohne irgendwelche Maurerarbeiten und ohne das komplette System tauschen zu müssen.

1

2

3

ECLISSE®
INNENWAND-SCHIEBETÜRSYSTEME

Produzent: **ECLISSE s.r.l.** - Via Sernaglia, 76 - 31053 Pieve di Soligo (Treviso) - Italy - Tel: +39 0438 980513 | Fax: +39 0438 980804
CF - PI 02141960266 - Cap. Soc. Euro 1.000.000 i.v. - Mecc. TV 029785 - Codice CEE / IT 02141960266 - R.E.A. di TV 191117
eclisse@eclisse.it - eclisse@pec.tuni.it - www.eclisse.it

Vertrieben von: **Eclisse Wien GmbH** - Perfektastraße, 63 - 1230 Wien - Österreich - Tel +431 9616565 | Fax +431 9619590
eclisse@eclisse.at - www.eclisse.at

# ZUBEHÖR-SCHNELLÜBERSICHT

| Massivwand / Trockenbau / Ergänzendes Zubehör | S. | Federdämpfer Push To Open | Umrüst-Set Ganzglas-Schiebetürblätter (bis 80 kg) | Umrüst-Set Ganzglas-Schiebetürblätter (bis 100 kg) | Gleitschienentürschließer | Flächenbündiges Sockelleistenprofil Plano SL | Einzugdämpfer Holz bis 40 Kg | Einzugdämpfer Glas bis 40 Kg | Synchronlauf einseitig dämpfend | Synchronlauf beidseitig dämpfend | Synchronlauf für Teleskop | Selbstschließer | Stahlzargen | flächenbündige Gipslaibungen | Motorisierung Slide Silent | Schiebetürblätter und Muschelgriffe |
|---|---|---|---|---|---|---|---|---|---|---|---|---|---|---|---|---|
| | S. | 69 | 69 | 69 | 76 | 82ff. | 92 | 92 | 93 | 93 | 94 | 94 | 95 | 95 | 96f. | 98f. |
| UNICO EF Trockenbau | 20 | | | | | | ● | ● | | | | ● | ● | ● | * | ● |
| UNICO DF Trockenbau | 21 | | | | | | ● | ● | ● | ● | | | ● | ● | * | ● |
| UNICO EF Massivwand | 22 | | | | | | ● | ● | | | | ● | ● | | * | ● |
| UNICO DF Massivwand | 23 | | | | | | ● | ● | ● | ● | | | ● | | * | ● |
| UNICO LUCE EF Trockenbau | 26 | | | | | | ● | ● | | | | ● | ● | ● | * | ● |
| UNICO LUCE DF Trockenbau | 27 | | | | | | ● | ● | ● | ● | | | ● | ● | * | ● |
| UNICO LUCE EF Massivwand | 28 | | | | | | ● | ● | | | | ● | ● | | * | ● |
| UNICO LUCE DF Massivwand | 29 | | | | | | ● | ● | ● | ● | | | ● | | * | ● |
| EWOLUTO EF Massivwand | 32 | | | | | | ● | ● | | | | ● | ● | | * | ● |
| EWOLUTO DF Massivwand | 33 | | | | | | ● | ● | ● | ● | | | ● | | * | ● |
| TELESKOP ES Trockenbau | 36 | | | | | | ● | | | | ● | | | ● | | ● |
| TELESKOP ZS Trockenbau | 37 | | | | | | ● | | | | ● | | | ● | | ● |
| TELESKOP ES Massivwand | 38 | | | | | | ● | | | | ● | | | | | ● |
| TELESKOP ZS Massivwand | 39 | | | | | | ● | | | | ● | | | | | ● |
| UNILATERALE Trockenbau | 48 | | | | | | ● | ● | | | | ● | | ● | * | ● |
| UNILATERALE Massivwand | 49 | | | | | | ● | ● | | | | ● | | | * | ● |
| SYNTESIS LINE EF Trockenbau | 56 | ● | ● | ● | | ● | ● | ● | | | | | | | | ● |
| SYNTESIS LINE DF Trockenbau | 57 | ● | ● | ● | | ● | ● | ● | ● | ● | | | | | | ● |
| SYNTESIS LINE EF Massivwand | 58 | ● | ● | ● | | ● | ● | ● | | | | | | | | ● |
| SYNTESIS LINE DF Massivwand | 59 | ● | ● | ● | | ● | ● | ● | ● | ● | | | | | | ● |
| SYNTESIS LUCE EF Trockenbau | 64 | ● | ● | ● | | ● | ● | ● | | | | | | | | ● |
| SYNTESIS LUCE DF Trockenbau | 65 | ● | ● | ● | | ● | ● | ● | ● | ● | | | | | | ● |
| SYNTESIS LUCE EF Massivwand | 66 | ● | ● | ● | | ● | ● | ● | | | | | | | | ● |
| SYNTESIS LUCE DF Massivwand | 67 | ● | ● | ● | | ● | ● | ● | ● | ● | | | | | | ● |
| SYNTESIS WING EF | 74 | | | | ● | ● | | | | | | | | | | |
| SYNTESIS WING DF | 75 | | | | ● | ● | | | | | | | | | | |

** Hinweis: Bitte klären Sie die möglichen Größen zur Motorisierung der jeweiligen Modellserie mit unserem Innendienst.*

**ECLISSE GmbH**

Perfektastraße 63
1230 Wien
Österreich

eclisse@eclisse.at
www.eclisse.at

Die Bilder dienen lediglich zur Veranschaulichung unserer Produkte. ECLISSE hat das Recht, alle konstruktiven Veränderungen ohne Vorankündigung vorzunehmen. Die Angaben in diesem Katalog sind nicht notwendig verbindlich; kontaktieren Sie bitte im Zweifel unsere Fachleute. ECLISSE ist weiterhin nicht verantwortlich für eventuelle Ungenauigkeiten durch Druckfehler, Schreibfehler etc.

Bei den bildlichen Darstellungen in diesem Katalog handelt es sich lediglich um Anwendungsbeispiele. Eventuell gezeigtes Zubehör ist nicht im Lieferumfang enthalten.

© ECLISSE, alle Rechte vorbehalten. Der Gebrauch, die Lagerung und die teilweise oder vollständige Vervielfältigung mit mechanischen oder elektronischen Mitteln der in diesem Prospekt enthaltenen Texte, Zeichnungen und Bilder ist ohne schriftliche Genehmigung von ECLISSE untersagt.

© ECLISSE
© ECLISSE GmbH

02/2022 - 600002009

INNENWAND-SCHIEBETÜRSYSTEME

**Eclisse GmbH**

Perfektastraße 63 | 1230 Wien

eclisse@eclisse.at | www.eclisse.at